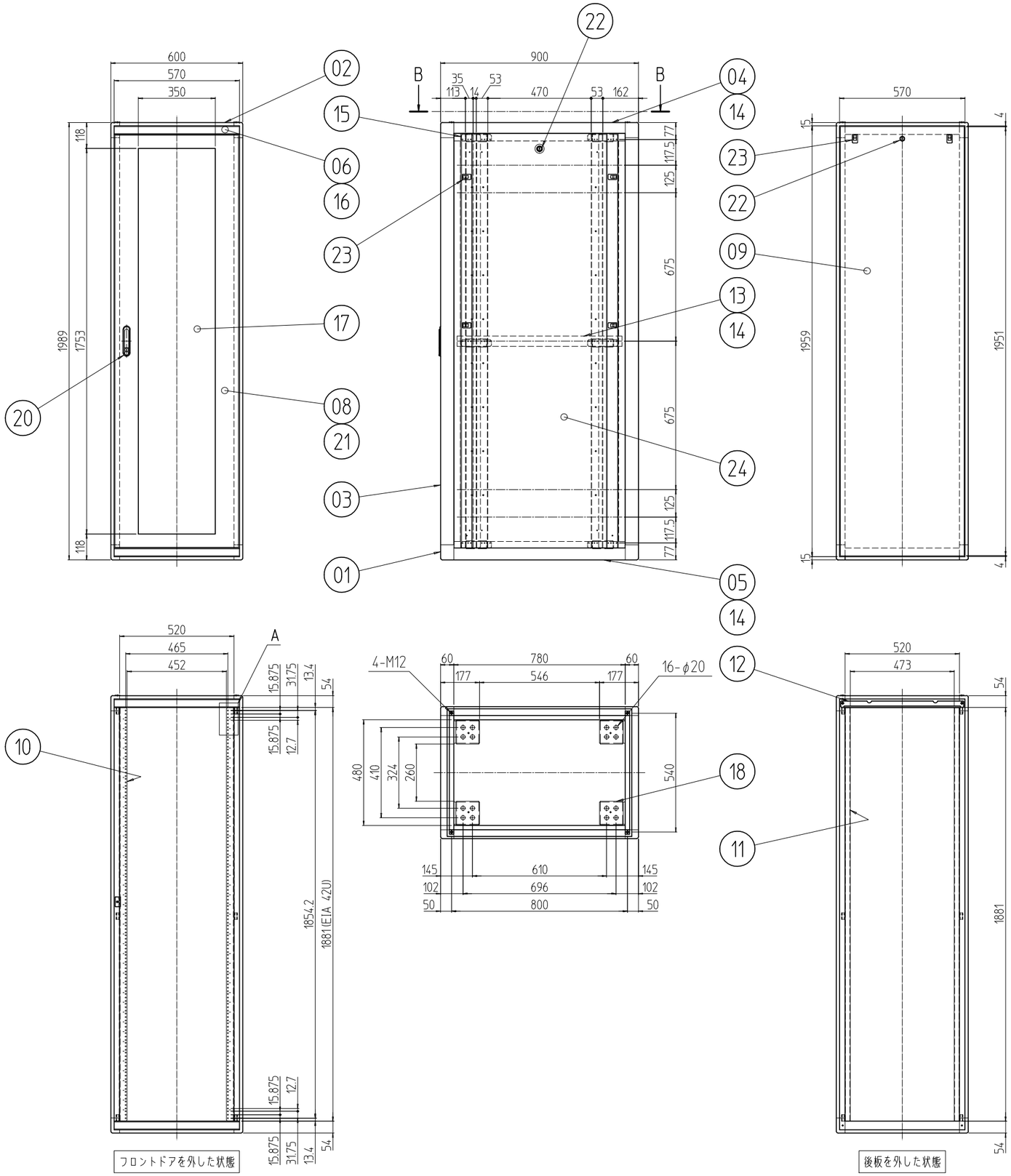


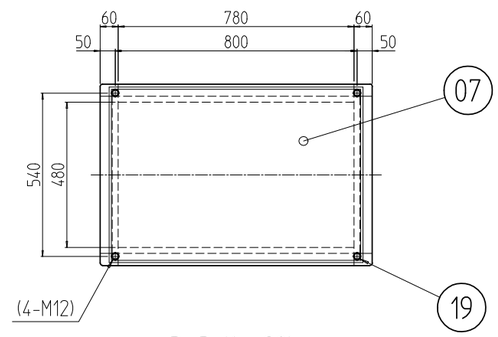


B-B (1 : 20)

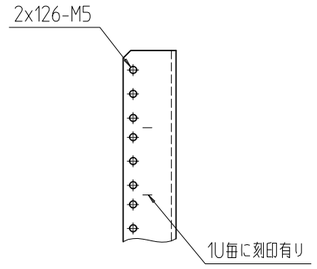


A部詳細 (1 : 4)

| 変更 REVISIONS | | | |
|---|---|---|---|
| 回数 REV. MARK | 日付 DATE | 記事 CONTENTS | 変更者 REVISED BY |
| | | | |

塗装色　型式末尾「#」部　「無し」:外装「ホワイトグレイ」7.5Y7.4/0.8(25)メラミン塗装 / 内装「ホワイトグレイ」ED塗装
「B」:外装「ブラック」N1.0レザーサテン塗装 / 内装「ブラック」N1.0(25)メラミン塗装

| 個数 QUANTITY | No. | 図番 DRAWING No. | 部品名 PART NAME | 材質 MATERIAL | 仕上 FINISH |
|---|---|---|---|---|---|
| 2 | 24 | | 側板 42U-900N | SPCC t0.8 | 塗装 上記参照 |
| 10 | 23 | | ワンタッチパネルファスナ | ポリプロピレン | 「ブラック」 |
| 3 | 22 | | シリンダー錠 | SUS304/ZDC | 生地/クロムメッキ |
| 1セット | 21 | | ドア軸セット | Fe/SUS304 | Ep-Fe/Ni5b,Cr0.1r/生地 |
| 1 | 20 | | フラッシュリフトハンドル | ZDC | サチライトクロムメッキ |
| 4 | 19 | | M12化粧ボルト | 丸鉄 φ25 | Ep-Fe/Ni5b,Cr0.1r/生地 |
| 4 | 18 | | アンカー金具 | SPCC t3.2 | Ep-Fe/Zn5/CM2C |
| 1 | 17 | | 窓 600-42U | アクリル板 t3.0 | 「ミスティースモーク」 |
| 2 | 16 | | ネームプレート 600 | カラーALP t1.5 | 「#」部「無し」:「ホースグレイ」「B」:「ブラック」 |
| 12 | 15 | | ブラケット 600FR | SPCC t3.2 | 塗装 上記参照 |
| 6 | 14 | | サイドバーナット 900 | A6061S T5 | 化成皮膜処理 |
| 2 | 13 | | サイドフレーム2 900 | A6063S T5 | B2アルマイト |
| 1 | 12 | | 後板固定フレーム W600 | SPCC t1.2 | 塗装 上記参照 |
| 4 | 11 | | ガイドマウントフレーム 42U | SPCC t2.0 | |
| 2 | 10 | | パネルマウントフレーム 42U | SPCC t3.2 | |
| 1 | 09 | | 後板 600-42U | SPCC t0.8 | |
| 1 | 08 | | ドア 600-42U | SPCC t0.8/t1.0/t2.0 | |
| 1 | 07 | | 天板 6090 | SPCC t1.2 | |
| 2 | 06 | | ネームフレーム 600 | A6063S T5 | |
| 2 | 05 | | ボトムDフレーム 900 | A6N01S T5 | |
| 2 | 04 | | トップDフレーム 900 | | |
| 4 | 03 | | Hフレーム 42U | | |
| 4 | 02 | | トップWフレーム 600 | | |
| 付属品8 | 01 | | トップコーナー | ADC-12 | |

| | | | |
|---|---|---|---|
| 単位 UNIT | mm | 設計 DESIGNED | 検図 CHECKED | 承認 APPROVED |
| 尺度 SCALE | 1 : 20 | | | |
| 出図 | | | | |

MODEL 型式 NAC-42U6090N2#

IDEAL 摂津金属工業株式会社

| | |
|---|---|
| 図名 TITLE | 外観寸法 |
| 品名 NAME | ネットワークラック |
| 型式 MODEL | NAC-42U6090N2# |
| 図番 DRAWING No. | NAC-115011 |