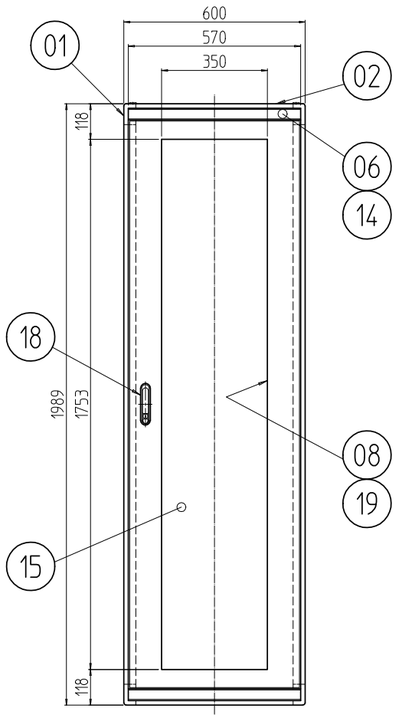

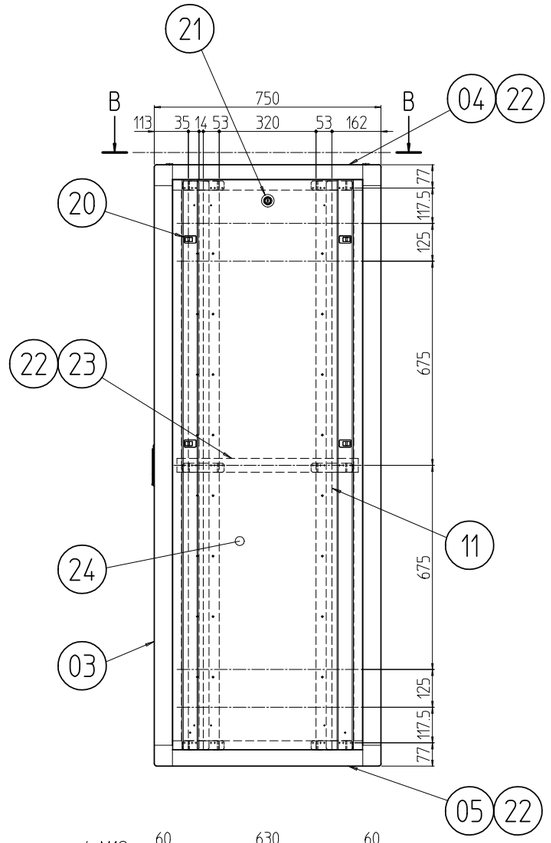

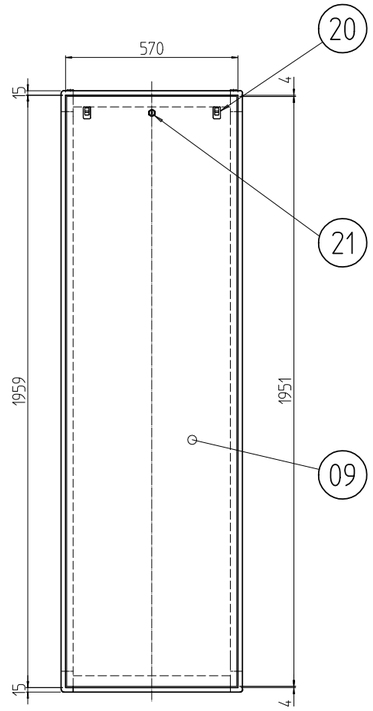

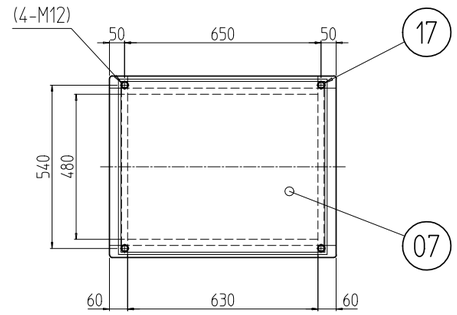

B-B

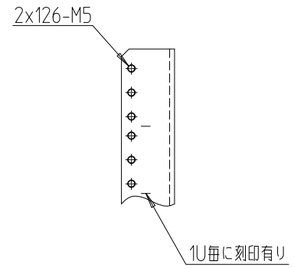

A部詳細 (1 : 4)

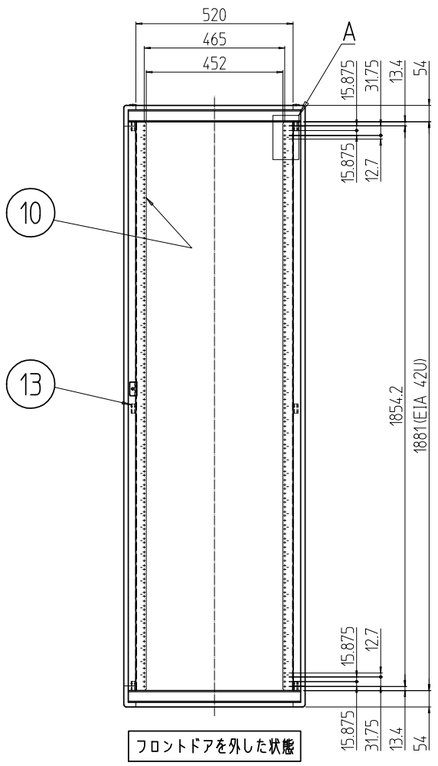

フロントドアを外した状態

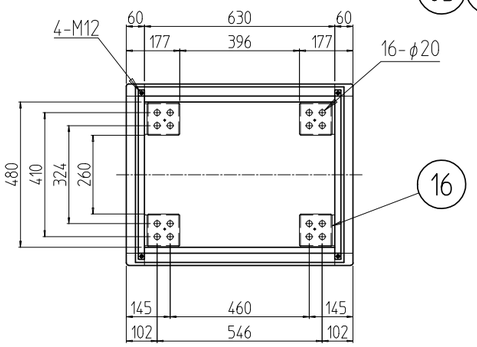

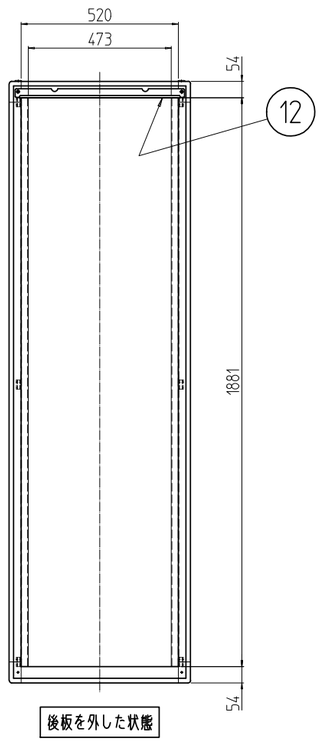

後板を外した状態

塗装色　型式末尾「#」部　「無し」:外装「ホワイトグレイ」7.5Y7.4/0.8(25)メラミン塗装 / 内装「ホワイトグレイ」ED塗装
「B」:外装 「ブラック」N1.0レザーサテン塗装 / 内装 「ブラック」N1.0(25)メラミン塗装

個数 QUANTITY	No.	図番 DRAWING No.	部品名 PART NAME	材質 MATERIAL	仕上 FINISH
2	24		側板42U-750N	SPCC t0.8	塗装 上記参照
2	23		サイドフレーム2 750	A6063S T5	B2アルマイト
6	22		サイドバーナット 750	A6061S T5	化成皮膜処理
3	21		シリンダー錠	SUS304/ZDC	生地/クロムメッキ
10	20		ワンタッチパネルファスナ	ポリプロピレン	「ブラック」
1セット	19		ドア軸セット	Fe/SUS304	Ep-Fe/Ni5b,Cr0.1r/生地
1	18		フラッシュリフトハンドル	ZDC	サチライトクロムメッキ
4	17		M12化粧ボルト	丸鉄 φ25	Ep-Fe/Ni5b,Cr0.1r/生地
4	16		アンカー金具	SPCC t3.2	Ep-Fe/Zn5/CM2C
1	15		窓 600-42U	アクリル板 t3.0	「ミスティースモーク」
2	14		ネームプレート 600	カラーALP t1.5	「#」部「無し」:「ホースグレイ」「B」:「ブラック」
12	13		ブラケット 600FR	SPCC t3.2	塗装 上記参照
1	12		後板固定フレーム W600	SPCC t1.2	
4	11		ガイドマウントフレーム 42U	SPCC t2.0	
2	10		パネルマウントフレーム 42U	SPCC t3.2	
1	09		後板 600-42U	SPCC t0.8	
1	08		ドア 600-42U	SPCC t0.8/t1.0/t2.0	
1	07		天板 6075	SPCC t1.2	
2	06		ネームフレーム 600	A6063S T5	
2	05		ボトムDフレーム 750	A6N01S T5	
2	04		トップDフレーム 750		
4	03		Hフレーム 42U		
4	02		トップWフレーム 600		
対象品8	01		トップコーナー	ADC-12	

変更 REVISIONS			
回数 REV. MARK	日付 DATE	記事 CONTENTS	変更者 REVISED BY

単位 UNIT mm	設計 DESIGNED	検図 CHECKED	承認 APPROVED
尺度 SCALE 1 : 20			
出図			

IDEAL 摂津金属工業株式会社

図名 TITLE	外観寸法
品名 NAME	ネットワークラック
型式 MODEL	NAC-42U6075N2#
図番 DRAWING No.	NAC-114011

NAC-42U6075N2# 型式 MODEL