変更 REVISIONS			
回数 REV. MARK	日付 DATE	記事 CONTENTS	変更者 REVISED BY

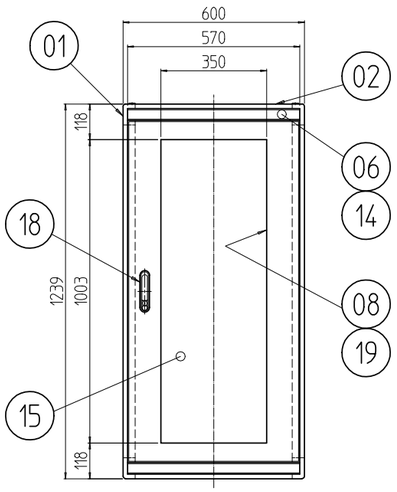

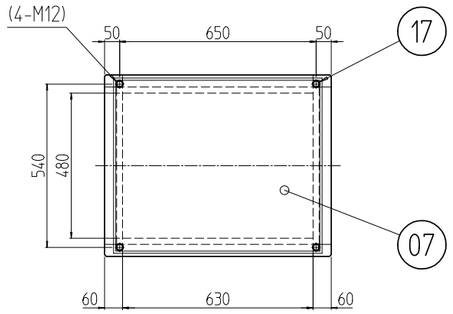

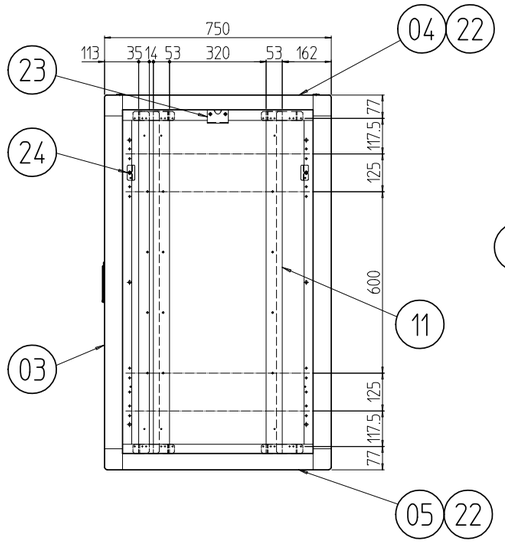

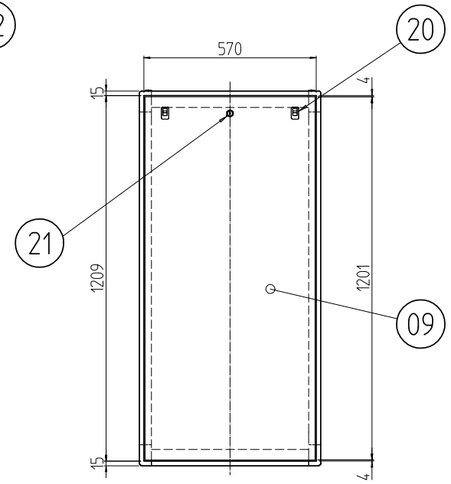

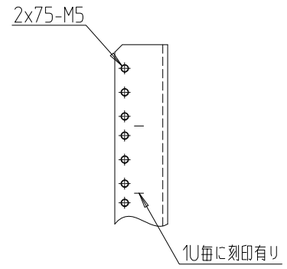

A部詳細 (1 : 4)

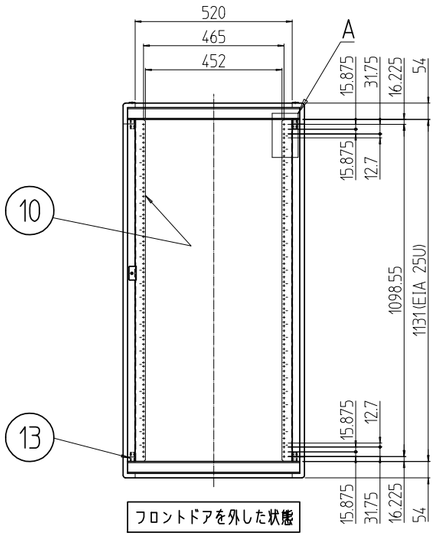

フロントドアを外した状態

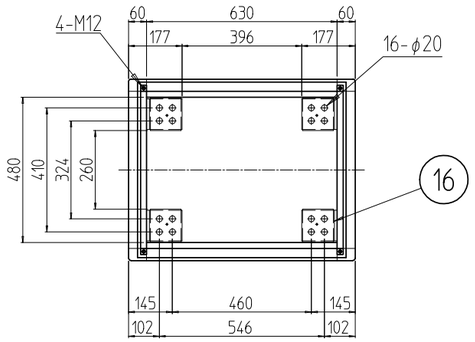

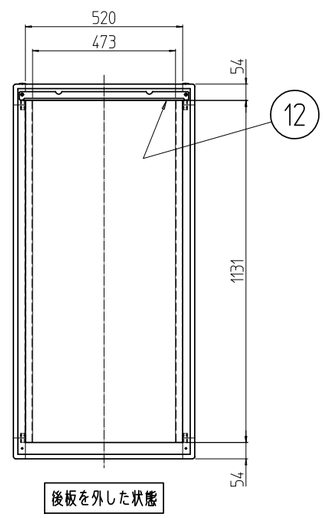

後板を外した状態

個数 QUANTITY	No.	図番 DRAWING No.	部品名 PART NAME		
4	24		側板用ラッチ受け金具	SPCC t2.3 SEHC t2.3	Ep-Fe/Zn5/CM2C 「赤ワイトグレイ 7.5Y7.4/0.8(25)メラミン塗装
2	23		鍵引っ掛け金具		
4	22		サイドバーナット 750		
1	21		シリンダー錠		
2	20		ワンタッチパネルファスナ		
1セット	19		ドア軸セット		
1	18		フラッシュリフトハンドル		
4	17		M12化粧ボルト		
4	16		アンカー金具		
1	15		窓 600-25U		
2	14		ネームプレート 600		
8	13		ブラケット 600FR		
1	12		後板固定フレーム W600		
4	11		ガイドマウントフレーム 25U		
2	10		パネルマウントフレーム 25U		
1	09		後板 600-25U		
1	08		ドア 600-25U		
1	07		天板 6075		
2	06		ネームフレーム 600		
2	05		ボトムDフレーム 750		
2	04		トップDフレーム 750		
4	03		Hフレーム 25U		
4	02		トップWフレーム 600		
試商計8	01		トップコーナー		

単位 UNIT mm	設計 DESIGNED	検図 CHECKED	承認 APPROVED
尺度 SCALE 1 : 20			
出図			

MODEL 型式 NAC-25U6075NO

IDEAL 摂津金属工業株式会社

図名 TITLE
品名 NAME
型式 MODEL
図番 DRAWING No.