変更 REVISIONS			
回数 REV. MARK	日付 DATE	記事 CONTENTS	変更者 REVISED BY

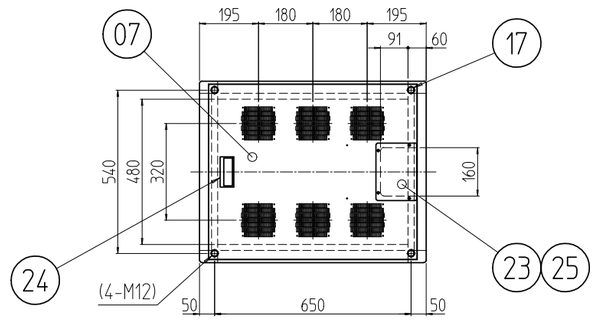

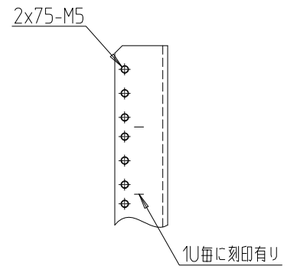

A部詳細 (1 : 4)

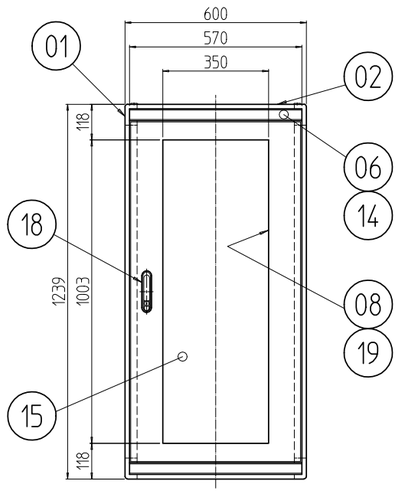

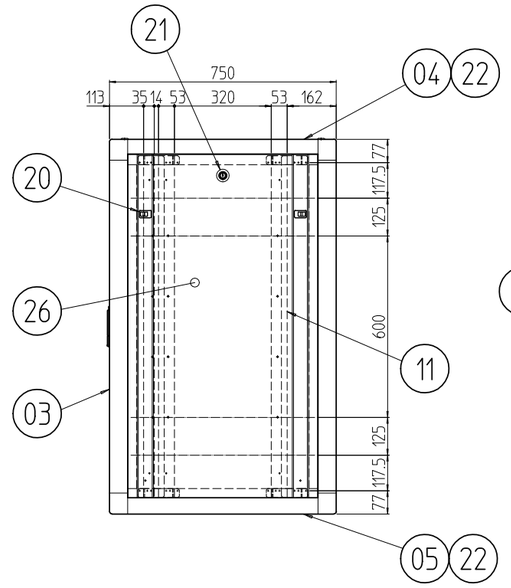

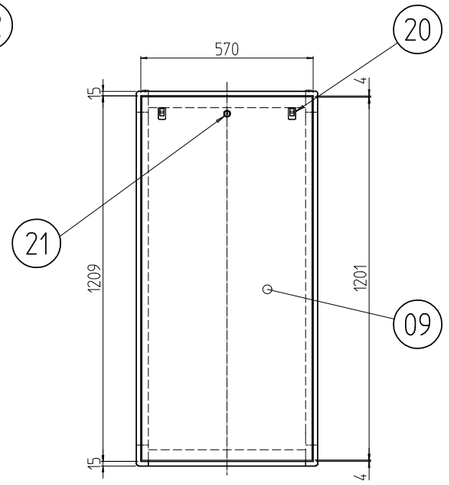

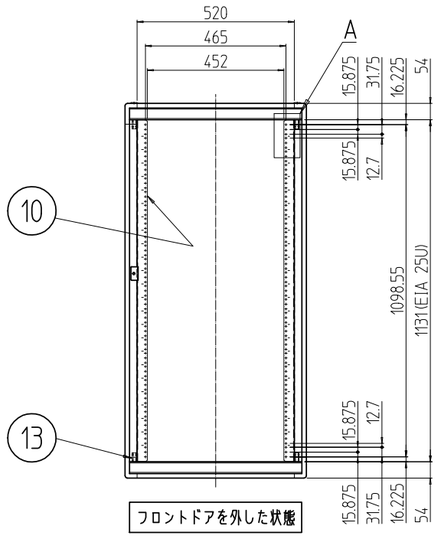

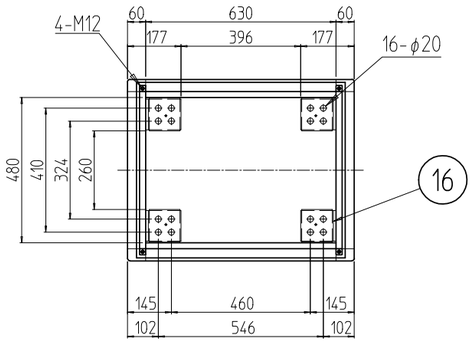

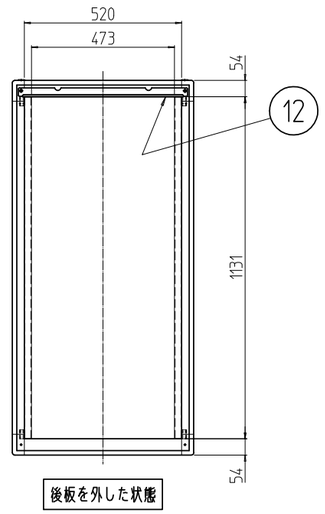

個数 QUANTITY	No.	図番 DRAWING No.	部品名 PART NAME	材質	
2	26		側板25U-750N	SPCC t0.8	「ホワイトグレイ」7.5Y7.4/0.8(25)メラミン塗装 「ホワイトグレイ」7.5Y7.4/0.8(3B)メラミン塗装
1	25		ケーブル穴蓋	SPCC t1.0	
1	24		ハンドル	ABS	「ライトグレー」
4	23		カヌークリップ	PA(ナイロン) (ポリアミド)	
4	22		サイドバーナット 750	A6061S T5 (ポリアミド)	
3	21		シリンダー錠	SUS304/ZDC	
6	20		ワンタッチパネルファスナ	ポリプロピレン	
1セット	19		ドア軸セット	Fe/SUS304	
1	18		フラッシュリフトハンドル	ZDC	
4	17		M12化粧ボルト	丸鉄 φ25	
4	16		アンカー金具	SPCC t3.2	
1	15		窓 600-25U	アクリル板 t3.0	
2	14		ネームプレート 600	カラーALP t1.5	
8	13		ブラケット 600FR	SPCC t3.2	
1	12		後板固定フレーム W600	SPCC t1.2	
4	11		ガイドマウントフレーム 25U	SPCC t2.0	
2	10		パネルマウントフレーム 25U	SPCC t3.2	
1	09		後板 600-25U	SPCC t0.8	
1	08		ドア 600-25U	SPCC t0.8/t1.0/t2.0	
1	07		天板 6075F	SPCC t1.0	
2	06		ネームフレーム 600	A6063S T5	
2	05		ボトムDフレーム 750	A6N01S T5	
2	04		トップDフレーム 750		
4	03		Hフレーム 25U		
4	02		トップWフレーム 600		
対象計8	01		トップコーナー	ADC-12	

型式 MODEL	NAC-25U6075F2	単位 UNIT mm	設計 DESIGNED / 検図 CHECKED / 承認 APPROVED	図名 TITLE
		尺度 SCALE 1 : 20		品名 NAME
		出図		型式 MODEL
		IDEAL 摂津金属工業株式会社		図番 DRAWING No.