変更 REVISIONS			
回数 REV. MARK	日付 DATE	記事 CONTENTS	変更者 REVISED BY

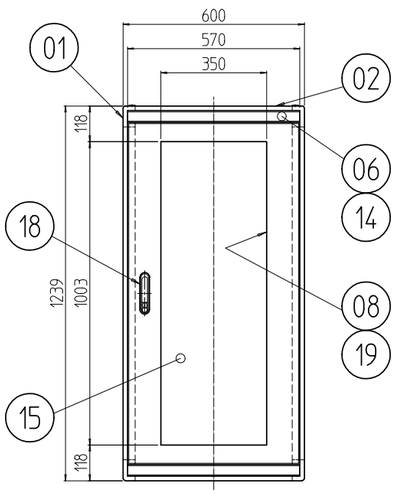

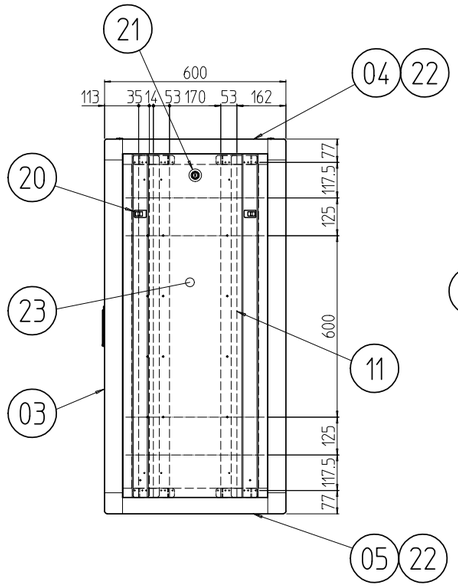

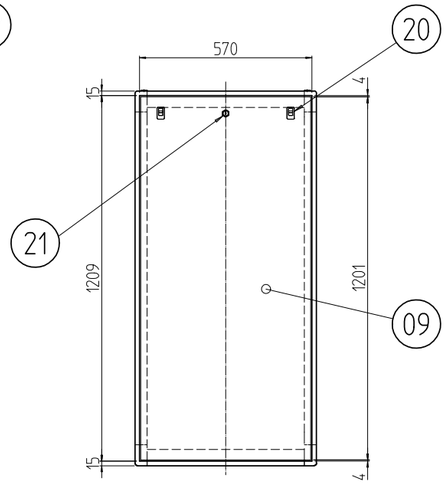

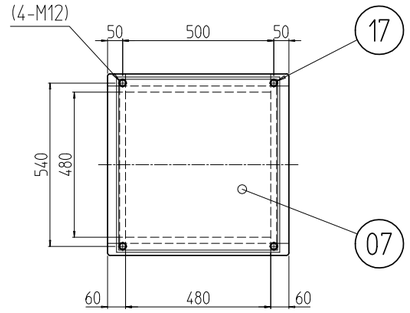

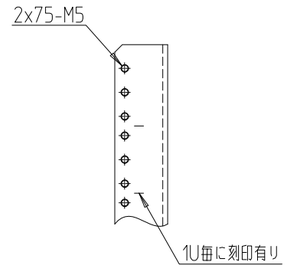

A部詳細 (1 : 4)

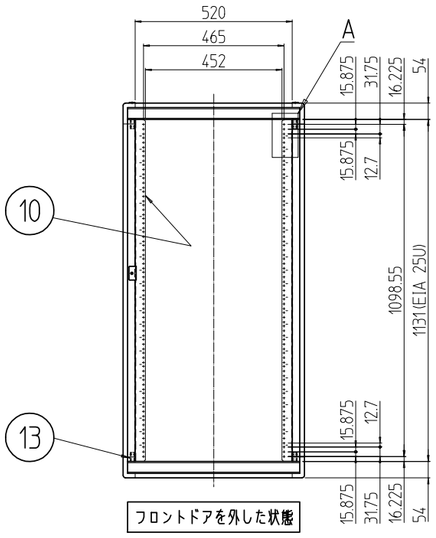

フロントドアを外した状態

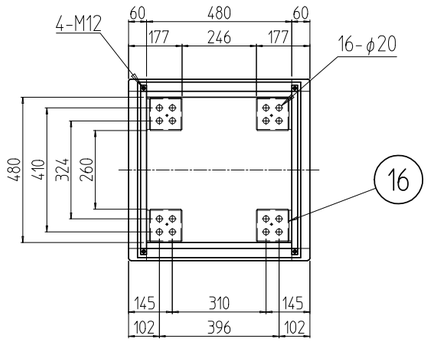

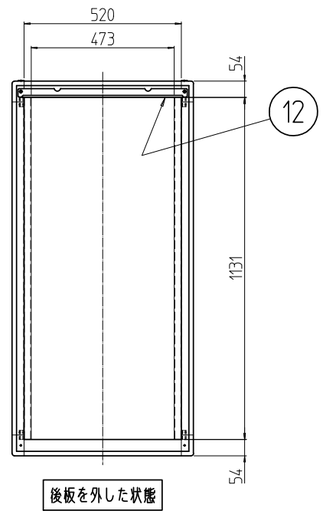

後板を外した状態

個数 QUANTITY	No.	図番 DRAWING No.	部品名 PART NAME	材質	
2	23		側板25U-600N	SPCC t0.8	「ホワイトグレイ」7.5Y7.4/0.8(25)メラミン塗装
4	22		サイドバーナット 600	A6061S T5	化成皮膜処理 「ホワイトグレイ」7.5Y7.4/0.8(25)メラミン塗装 クロム酸被膜処理
3	21		シリンダー錠	SUS304/ZDC	生地/クロムメッキ
6	20		ワンタッチパネルファスナ	ポリプロピレン	「ブラック」
1セット	19		ドア軸セット	Fe/SUS304	Ep-Fe/Ni5b,Cr0.1r/生地
1	18		フラッシュリフトハンドル	ZDC	サチライトクロムメッキ
4	17		M12化粧ボルト	丸鉄 φ25	Ep-Fe/Ni5b,Cr0.1r/生地
4	16		アンカー金具	SPCC t3.2	Ep-Fe/Zn5/CM2C
1	15		窓 600-25U	アクリル板 t3.0	「ミスティースモーク」
2	14		ネームプレート 600	カラーALP t1.5	「ホースグレイ」
8	13		ブラケット 600FR	SPCC t3.2 A1050P t1.5	
1	12		後板固定フレーム W600	SPCC t1.2	
4	11		ガイドマウントフレーム 25U	SPCC t2.0	
2	10		パネルマウントフレーム 25U	SPCC t3.2	
1	09		後板 600-25U	SPCC t0.8	
1	08		ドア 600-25U	SPCC t0.8/t1.0/t2.0	
1	07		天板 600-600	SPCC t1.2	
2	06		ネームフレーム 600	A6063S T5	
2	05		ボトムDフレーム 600	A6N01S T5	
2	04		トップDフレーム 600		
4	03		Hフレーム 25U		
4	02		トップWフレーム 600		
試作部品	01		トップコーナー	ADC-12	

型式 MODEL NAC-25U6060N2	単位 UNIT mm	設計 DESIGNED	検図 CHECKED	承認 APPROVED
	尺度 SCALE 1 : 20			
	出図			

IDEAL 摂津金属工業株式会社

図名 TITLE	
品名 NAME	
型式 MODEL	
図番 DRAWING No.	