変更 REVISIONS			
回数 REV. MARK	日付 DATE	記事 CONTENTS	変更者 REVISED BY

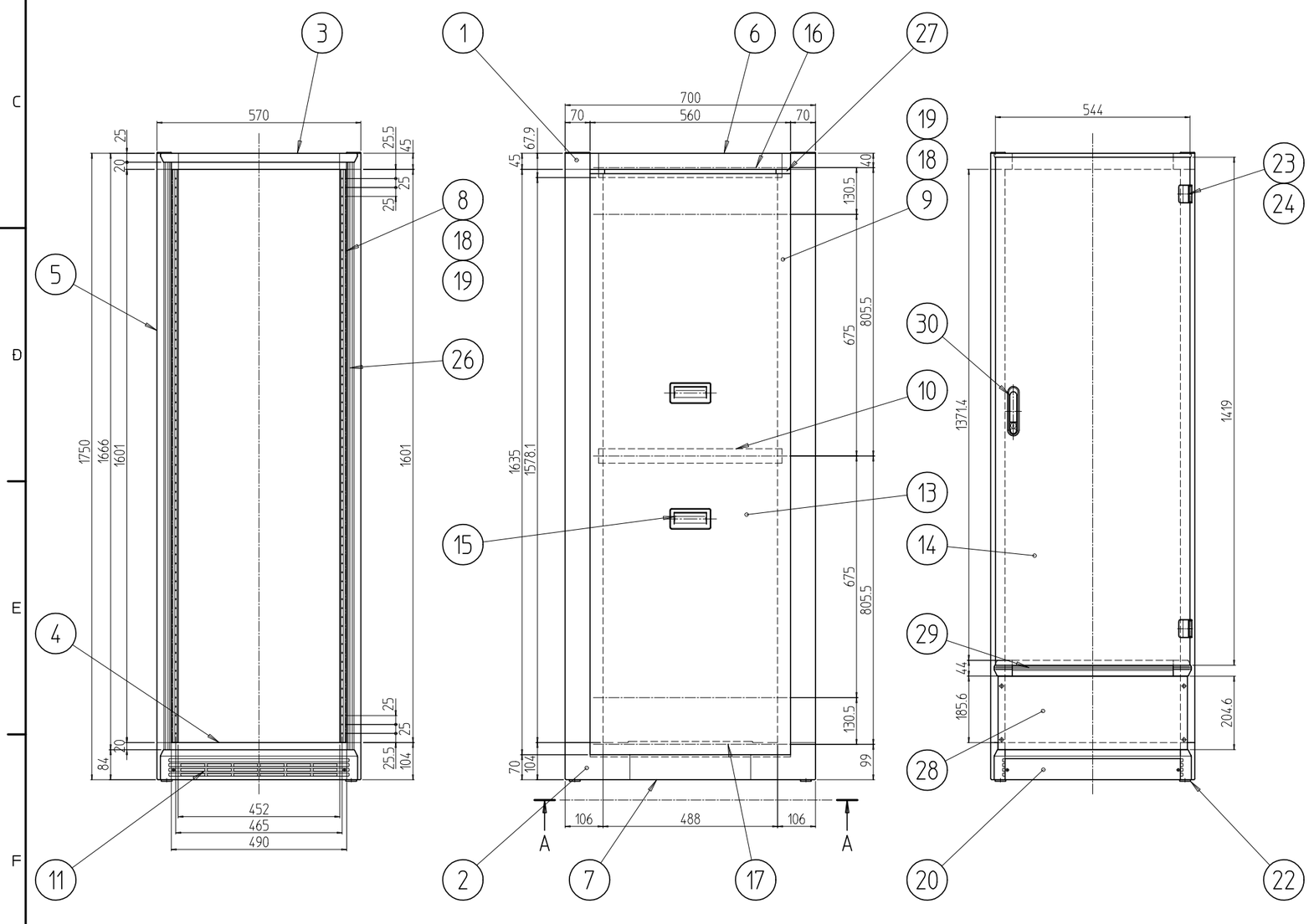

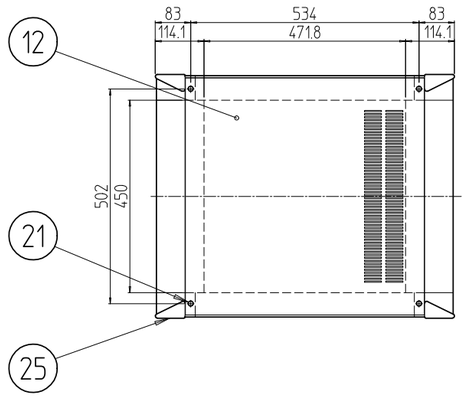

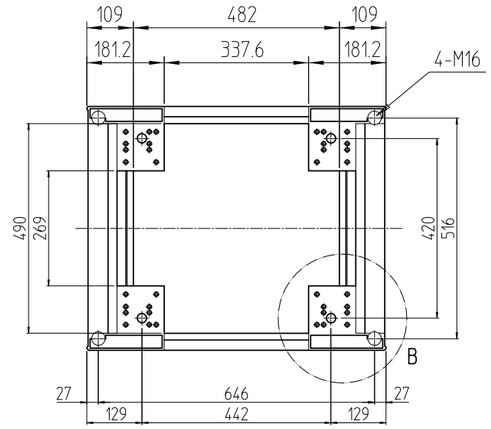

A-A

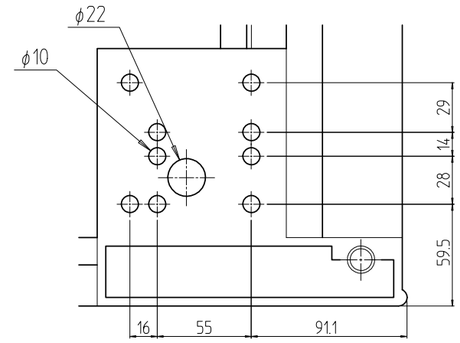

B部詳細 (1 : 3.535)

個数 QUANTITY	No.	図番 DRAWING No.	部品名 PART NAME	材質 MATERIAL	仕上 FINISH
1	30		フラッシュリフトハンドル	ZDC	サチライトクロームメッキ
1	29		センターフレーム570セット	A6N63S T5/ADC-12	「ホワイトグレイ」7.5Y7.4/0.8(25)メラミン塗装
1	28		コネクタープレート570-200	A1050P t3.0	生地(片面ビニールコート)
4	27		側板保持ピース	ABS(UL94V-0認定品)	「ホワイトグレイ」
2	26		Hフレーム化粧カバ1750		
対角計4	25		コーナキャップA	ABS(UL94V-0認定品)	
2	24		抜差蝶番カバー		
2	23		抜差蝶番Rセット	SPCC t1.6/S20C	黒色ニッケルメッキ
4	22		M16キャップ	ナイロン6	「黒」
4	21		M10化粧ボルト	SUM32L	Ep-Fe/Zn5/CM2C(三価ブラック)
1	20		コネクタープレート570-50	A1050P t3.0	生地(片面ビニールコート)
12	19		JIS BarNuts 500AN5	A6061S T5	化成皮膜処理
6	18		JIS BarNuts 600AN5		
2	17		サイドバーナット700B		
4	16		サイドバーナット700A		
4	15		側板ハンドル	ZDC-2	「ホワイトグレイ」7.5Y7.4/0.8(25)メラミン塗装
1	14		ドア 1500	SPCC t1.0	
2	13		側板17-7	SPCC t1.0/t1.6	
1	12		天板700	SPCC t1.2	
1	11		ベンチレーションWフレーム570	A6063S T5	
2	10		サイドフレーム700	A6N63S T5	B2アルマイト
2	9		ガイドマウントフレーム1750		
2	8		パネルマウントフレーム1750		
2	7		ボトムDフレーム700-2		「ホワイトグレイ」7.5Y7.4/0.8(25)メラミン塗装
2	6		トップDフレーム700		
4	5		Hフレーム1750		
2	4		ボトムWフレーム570		
2	3		トップWフレーム570		
対角計4	2		ボトムコーナ 2	ADC-12	
対角計4	1		トップコーナ 2		

FHC-1750-700	MODEL 型式	単位 UNIT mm	設計 DESIGNED / 検図 CHECKED / 承認 APPROVED
		尺度 SCALE 1 : 14.14	
		出図	
		IDEAL 摂津金属工業株式会社	

図名 TITLE	外観寸法
品名 NAME	FHCキャビネットラック
型式 MODEL	FHC-1750-700
図番 DRAWING No.	FHC-013206