変更 REVISIONS			
回数 REV. MARK	日付 DATE	記事 CONTENTS	変更者 REVISED BY

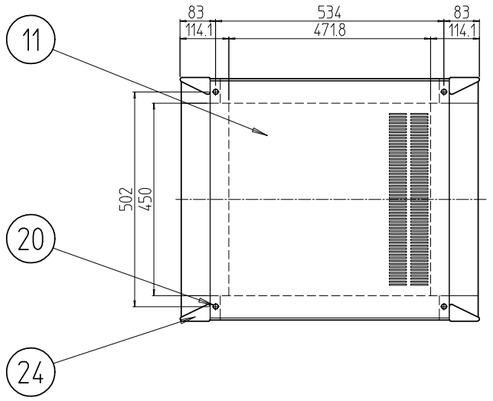

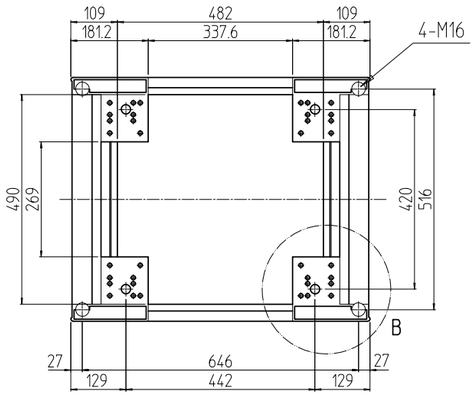

A-A

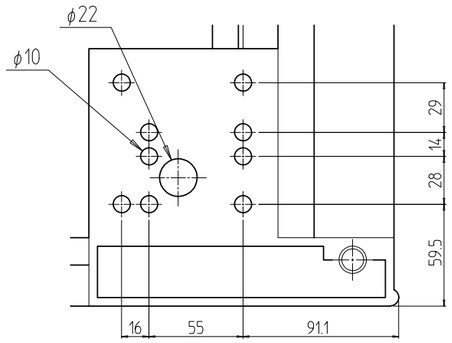

B部詳細 (1 : 3.535)

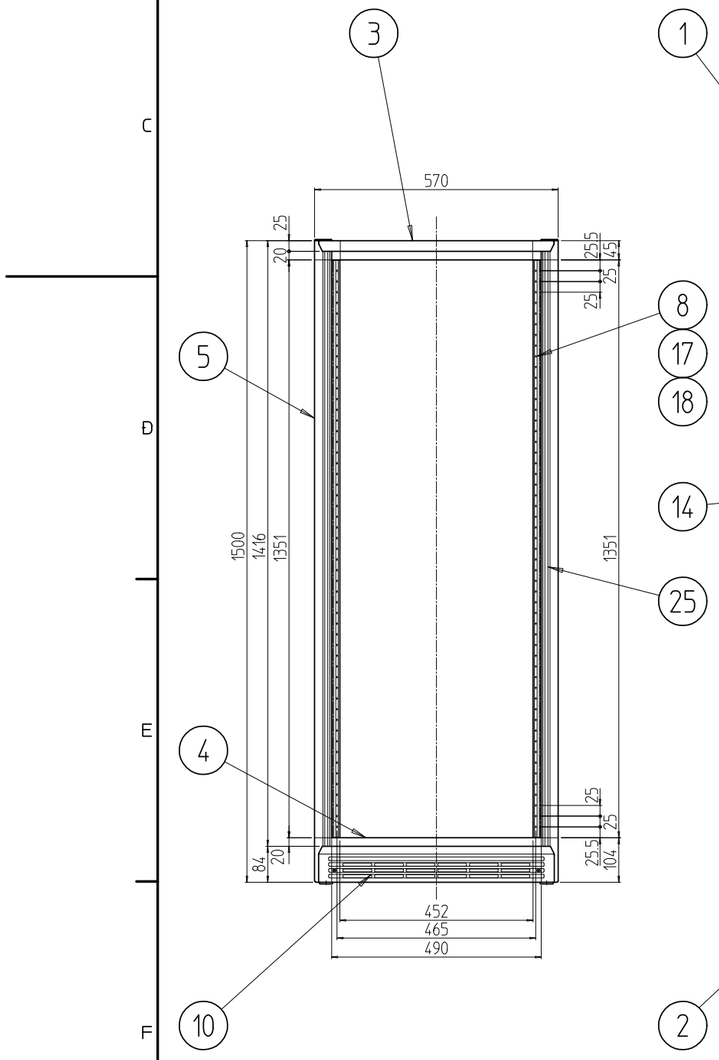

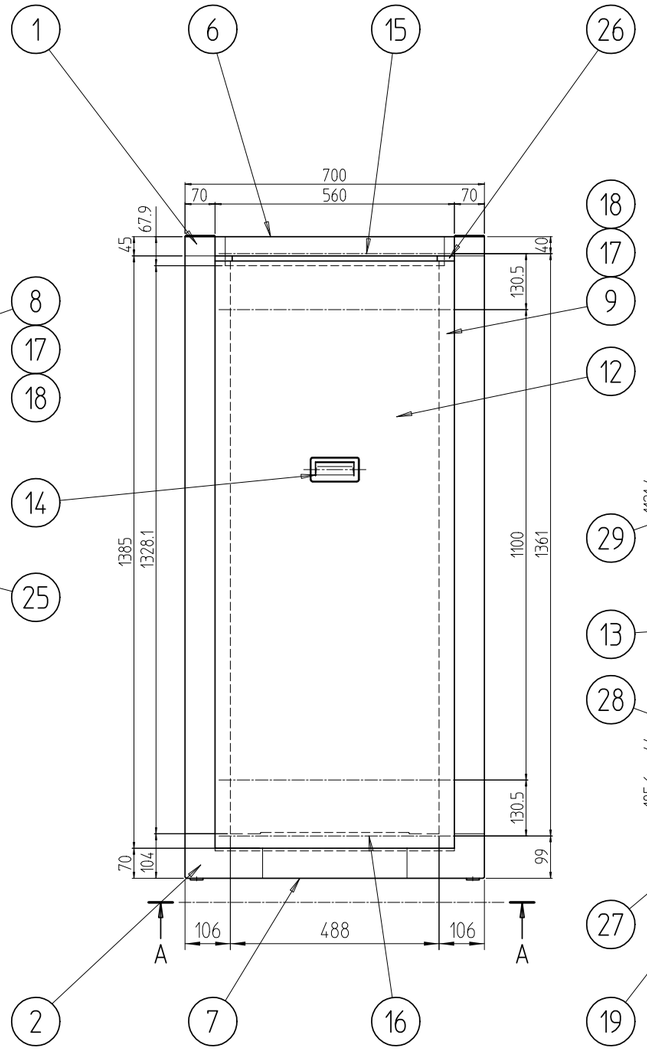

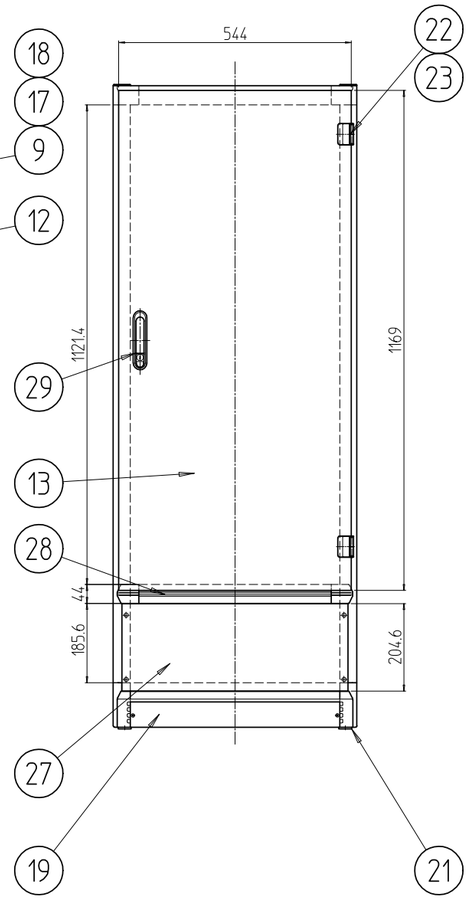

個数 QUANTITY	No.	図番 DRAWING No.	部品名 PART NAME	材質 MATERIAL	仕上 FINISH
1	29		フラッシュリフトハンドル	ZDC	サチライトクロームメッキ
1	28		センターフレーム570セット	A6N63S T5/ADC-12	「ホワイトグレイ」7.5Y7.4/0.8(25)メラミン塗装
1	27		コネクタープレート570-200	A1050P t3.0	生地(片面ビニールコート)
4	26		側板保持ピース	ABS(UL94V-0認定材料)	「ホワイトグレイ」
2	25		Hフレーム化粧カバ1500		
対象部品4	24		コーナキャップA	ABS(UL94V-0認定材料)	
2	23		抜差蝶番カバー		
2	22		抜差蝶番Rセット	SPCC t1.6/S20C	黒色ニッケルメッキ
4	21		M16キャップ	ナイロン6	「黒」
4	20		M10化粧ボルト	SS400	黒色亜鉛メッキ
1	19		コネクタープレート570-50	A1050P t3.0	生地(片面ビニールコート)
6	18		JIS BarNuts 500AN5	A6061S T5	化成被膜処理
6	17		JIS BarNuts 850AN5		
2	16		サイドバーナット700B		
2	15		サイドバーナット700A		
2	14		側板ハンドル	ZDC-2	「ホワイトグレイ」7.5Y7.4/0.8(25)メラミン塗装
1	13		ドア 1250	SECC t1.0	
2	12		側板15-7	SECC t1.0/SEHC t1.6	
1	11		天板700	SECC t1.2	
1	10		ベンチレーションWフレーム570	A6063S T5	
2	9		ガイドマウントフレーム1500	A6N63S T5	B2アルマイト
2	8		パネルマウントフレーム1500		
2	7		ボトムDフレーム700-2		「ホワイトグレイ」7.5Y7.4/0.8(25)メラミン塗装
2	6		トップDフレーム700		
4	5		Hフレーム1500		
2	4		ボトムWフレーム570		
2	3		トップWフレーム570		
対象部品4	2		ボトムコーナ 2	ADC-12	
対象部品4	1		トップコーナ 2		

単位 UNIT	mm	設計 DESIGNED	検図 CHECKED	承認 APPROVED
尺度 SCALE	1 : 14.14			

出図

IDEAL 摂津金属工業株式会社

FHC-1500-700 型式 MODEL

図名 TITLE	外観寸法
品名 NAME	FHCキャビネットラック
型式 MODEL	FHC-1500-700
図番 DRAWING No.	FHC-012206