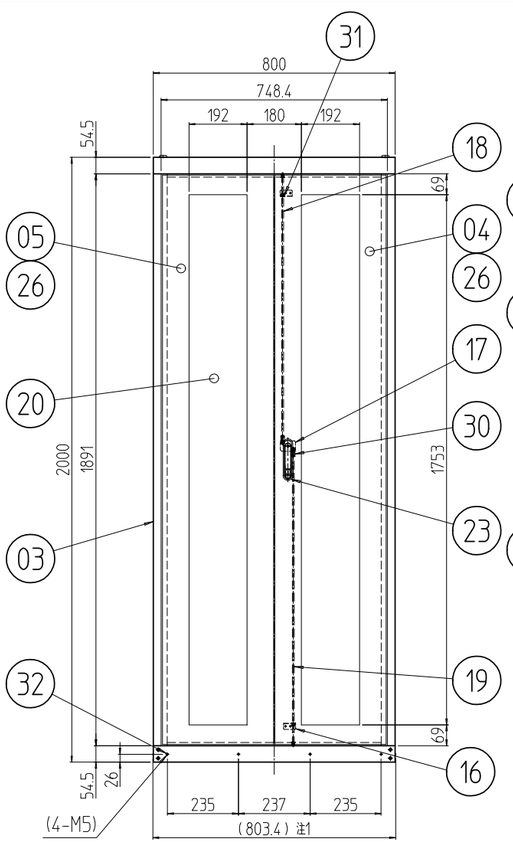

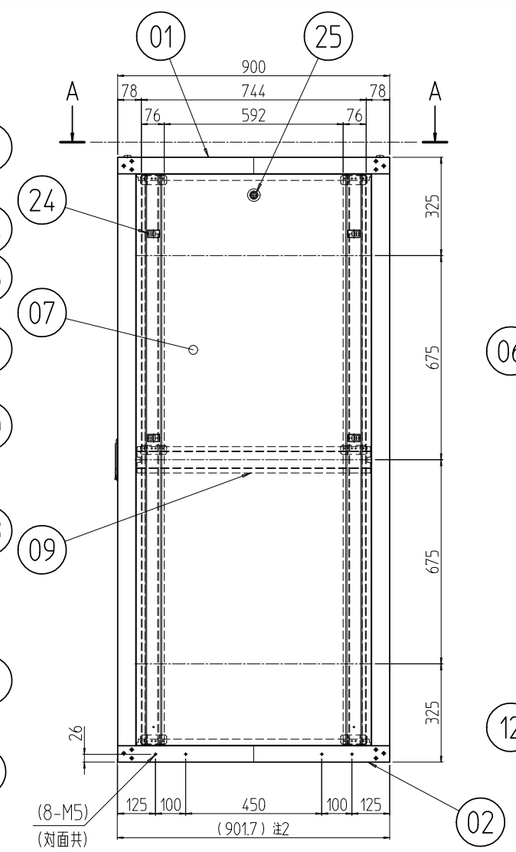

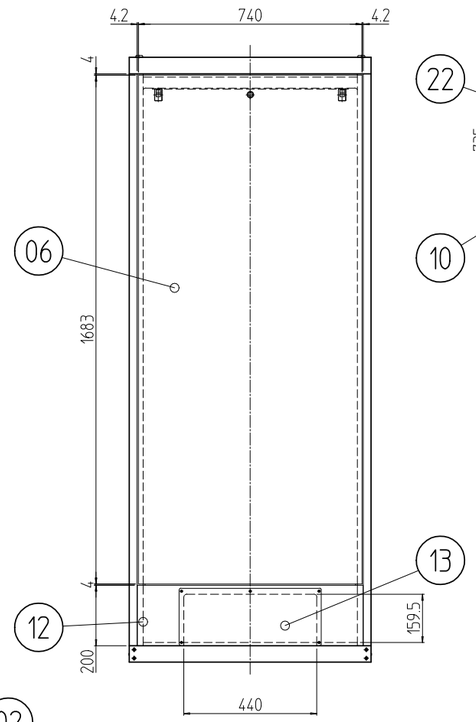

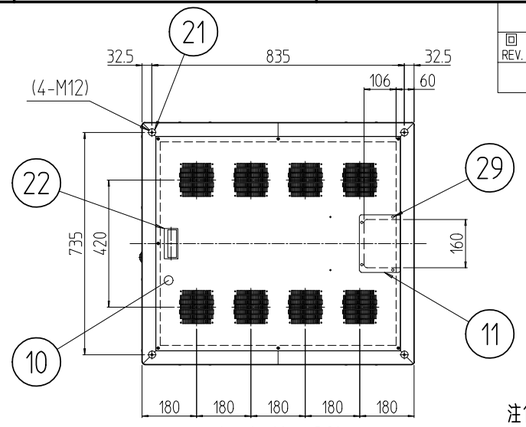

A-A (1 : 20)

注1 プラスティリベットを外したら800mmになる。
注2 プラスティリベットを外したら900mmになる。

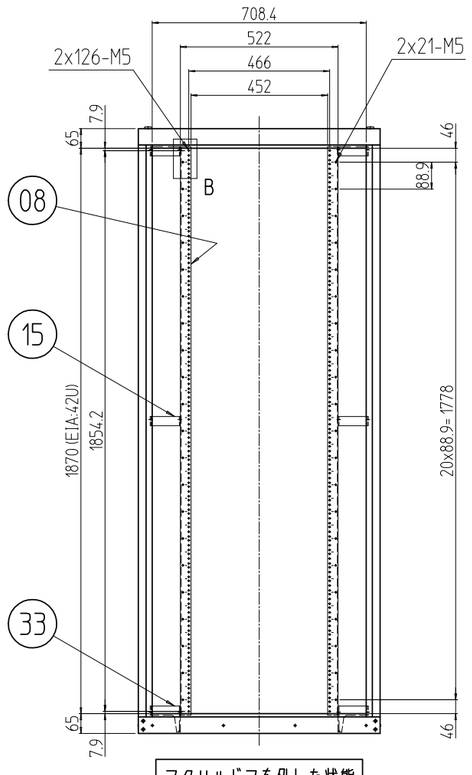

アクリルドアを外した状態

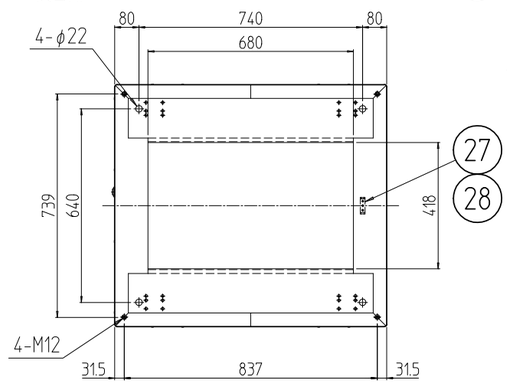

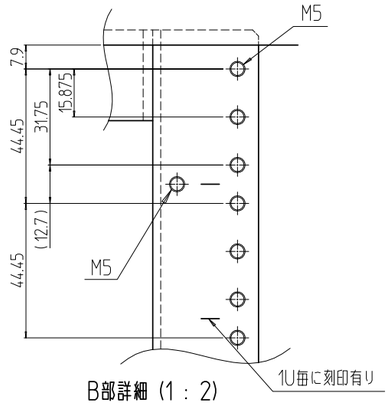

B部詳細 (1 : 2)

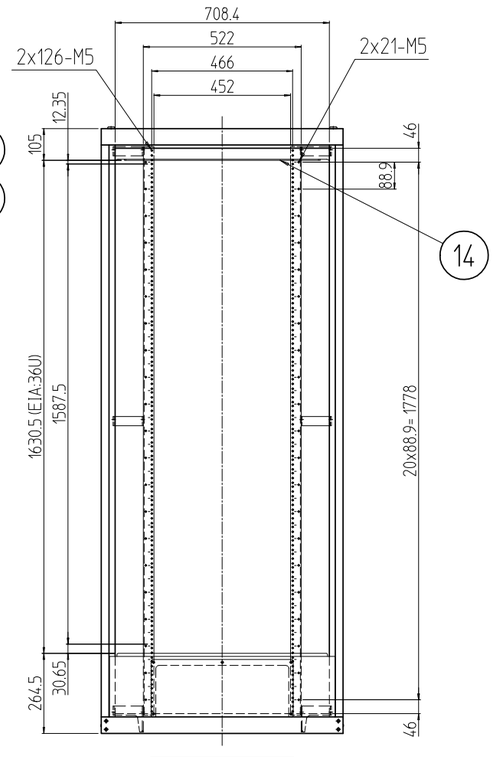

後板を外した状態

変更 REVISIONS			
回数 REV. MARK	日付 DATE	記事 CONTENTS	変更者 REVISED BY

個数 QUANTITY	No.	図番 DRAWING No.	部品名 PART NAME	材質 MATERIAL	仕上 FINISH
4	33		19インチスペーサー(800下用)	SPCC t3.2	「ホワイトグレイ」ED塗装
12	32		プラスティリベット	PA(ナイロン6)	乳白色
4	31		スナップブッシング	PA(ナイロン66)	「黒」
2	30		クイックブッシュ	PA(ナイロン6)	「ホワイト」
4	29		カヌークリップ	PA	「原色」
3	28		グリーンボルト M5x15	C2700W-1/8H	頭部焼付アクリル塗装「色：グリーン」
1	27		アース端子	Cu/Fe	銅メッキ
2s	26		ドア軸セット	Fe/SUS304	Ep-Fe/Ni5b,Cr0.1r/生地
3	25		シリンダー錠	SUS304/ZDC	生地/クロームメッキ
10	24		ワンタッチパネルファスナ	ポリプロピレン	「ブラック」
1	23		フラッシュリフトハンドル	ZDC	サチライトクロムメッキ
1	22		Mカード引手	ABS	「ライトグレー」
4	21		M12化粧ボルト	丸鉄 φ25	Ep-Fe/Ni5b,Cr0.1r
2	20		窓 800-42U	アクリル板 t3.0	「ミスティースモーク」
1	19		ロッド棒(下) 42U	SS400 φ6	Ep-Fe/Zn5/CM2C
1	18		ロッド棒(上) 42U		
1	17		ハンドル止め金	SPCC t2.3	
2	16		ロッドホルダー	SPCC t1.2	外装「ホワイトグレイ」7.5Y7.4/0.8(25)メラミン塗装 内装「ホワイトグレイ」ED塗装
8	15		19インチスペーサー(800用)	SPCC t3.2	
1	14		リヤ上部Wフレームブラケット 800		
1	13		配線孔蓋	SPCC t1.0	
1	12		配線孔フレーム 800	SPCC t2.0	
1	11		ケーブル穴蓋	SPCC t1.0	
1	10		天板 800-900 (NF)		
2	09		サイドフレーム2 900	SPCC t2.0	
4	08		M5スチールパネルマウントフレーム 42U	SPCC t2.6	
2	07		側板 42U-900N	SPCC t0.8	
1	06		後板 42U-800	SPCC t0.8	
1	05		観音アクリルドア 42U-800(L)	SPCC t0.8/t1.0/t2.0	
1	04		観音アクリルドア 42U-800(R)		
4	03		Hフレーム2 42U	SECC t1.2 RF	
1	02		ベース本体2 800-900	SPCC t2.0/t2.3	
1	01		トップ本体2 800-900		

単位 UNIT mm	設計 DESIGNED	検図 CHECKED	承認 APPROVED	図名 TITLE 外観寸法
尺度 SCALE 1 : 20				品名 NAME KNC2ネットワークラック
出図				型式 MODEL KNC2-42U8090
IDEAL 摂津金属工業株式会社				図番 DRAWING No. KNC2-094011

MODEL 型式 KNC2-42U8090