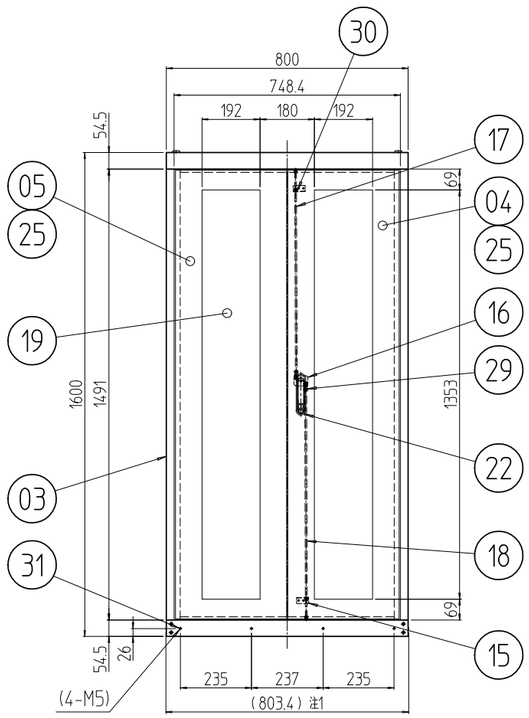

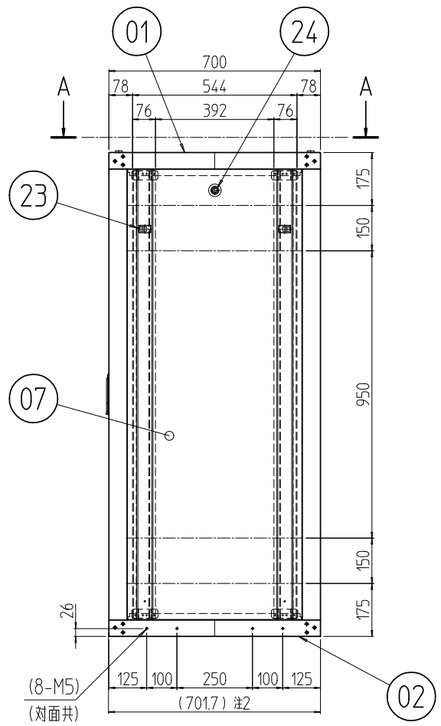

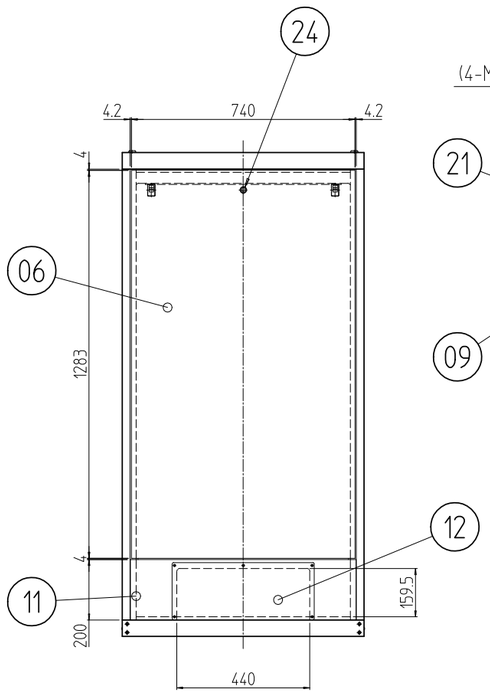

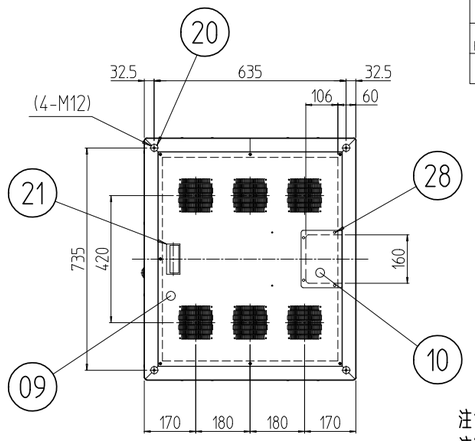

A-A (1 : 20)

注1 プラスティリベットを外したら800mmになる。
注2 プラスティリベットを外したら700mmになる。

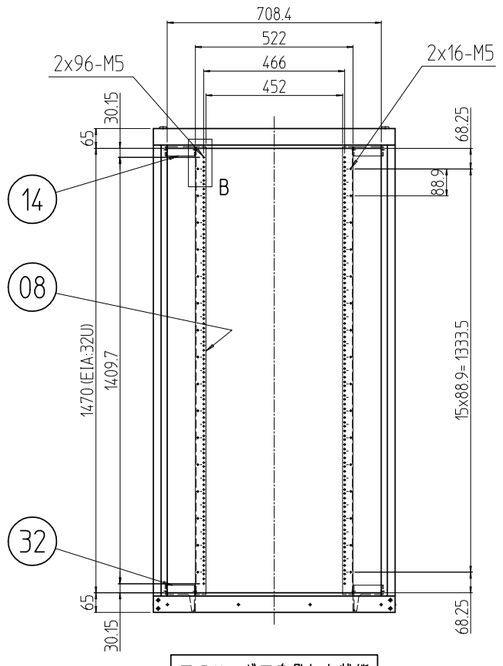

アクリルドアを外した状態

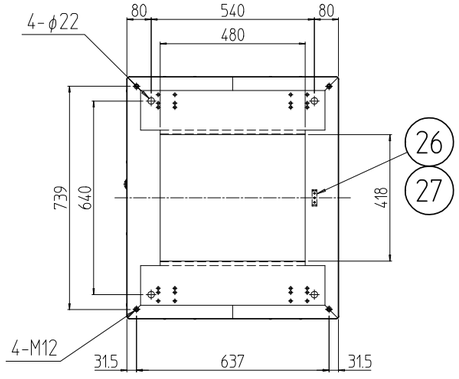

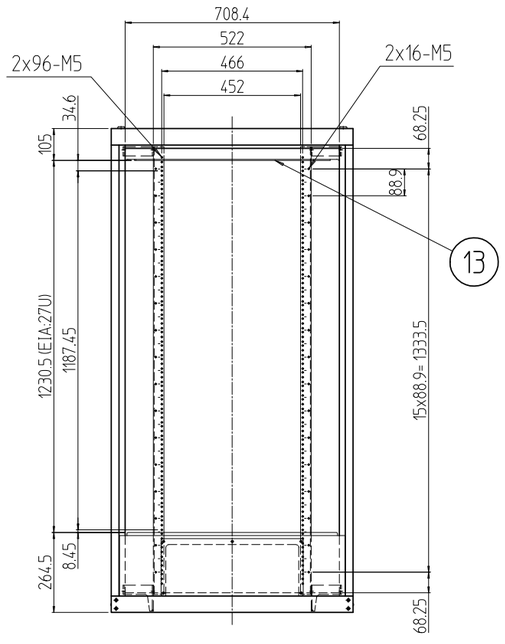

後板を外した状態

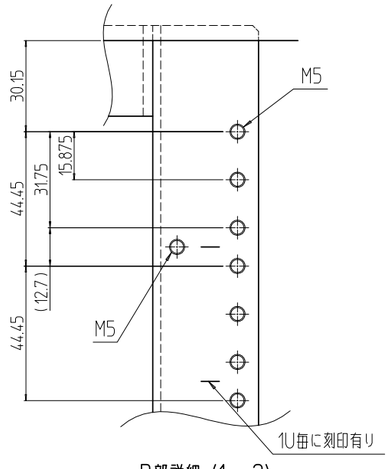

B部詳細 (1 : 2)

回数 REV. MARK	日付 DATE	記事 CONTENTS	変更者 REVISED BY

変更 REVISIONS

個数 QUANTITY	No.	図番 DRAWING No.	部品名 PART NAME	材質 MATERIAL	仕上 FINISH
4	32		19インチスペーサー(800下用)	SPCC t3.2	「ホワイトグレイ」ED塗装
12	31		プラスティリベット	PA(ナイロン6)	乳白色
4	30		スナップブッシング	PA(ナイロン66)	「黒」
2	29		クイックブッシュ	PA(ナイロン6)	「ホワイト」
4	28		カヌークリップ	PA	「原色」
3	27		グリーンボルト M5x15	C2700W-1/8H	頭部焼付アクリル塗装「色：グリーン」
1	26		アース端子	Cu/Fe	銅メッキ
2s	25		ドア軸セット	Fe/SUS304	Ep-Fe/Ni5b,Cr0.1r/生地
3	24		シリンダー錠	SUS304/ZDC	生地/クロームメッキ
6	23		ワンタッチパネルファスナ	ポリプロピレン	「ブラック」
1	22		フラッシュリフトハンドル	ZDC	サチライトクロムメッキ
1	21		Mカード引手	ABS	「ライトグレー」
4	20		M12化粧ボルト	丸鉄 φ25	Ep-Fe/Ni5b,Cr0.1r
2	19		窓 800-32U	アクリル板 t3.0	「ミスティースモーク」
1	18		ロッド棒(下) 32U	SS400 φ6	Ep-Fe/Zn5/CM2C
1	17		ロッド棒(上) 32U		
1	16		ハンドル止め金	SPCC t2.3	
2	15		ロッドホルダー	SPCC t1.2	外装「ホワイトグレイ」7.5Y7.4/0.8(25)メラミン塗装 内装「ホワイトグレイ」ED塗装
4	14		19インチスペーサー(800用)	SPCC t3.2	
1	13		リヤ上部Wフレームブラケット 800		
1	12		配線孔蓋	SPCC t1.0	
1	11		配線孔フレーム 800	SPCC t2.0	
1	10		ケーブル穴蓋	SPCC t1.0	
1	09		天板 800-700 (NF)		
4	08		M5スチールパネルマウントフレーム 32U	SPCC t2.6	
2	07		側板 32U-700N	SPCC t0.8	
1	06		後板 32U-800	SPCC t0.8	
1	05		観音アクリルドア 32U-800(L)	SPCC t0.8/t1.0/t2.0	
1	04		観音アクリルドア 32U-800(R)		
4	03		Hフレーム2 32U	SECC t1.2 RF	
1	02		ベース本体2 800-700	SPCC t2.0/t2.3	
1	01		トップ本体2 800-700		

単位 UNIT mm	設計 DESIGNED	検図 CHECKED	承認 APPROVED	図名 TITLE 外観寸法
尺度 SCALE 1 : 20				品名 NAME KNC2ネットワークラック
出図				型式 MODEL KNC2-32U8070
IDEAL 摂津金属工業株式会社				図番 DRAWING No. KNC2-082011

MODEL KNC2-32U8070
型式