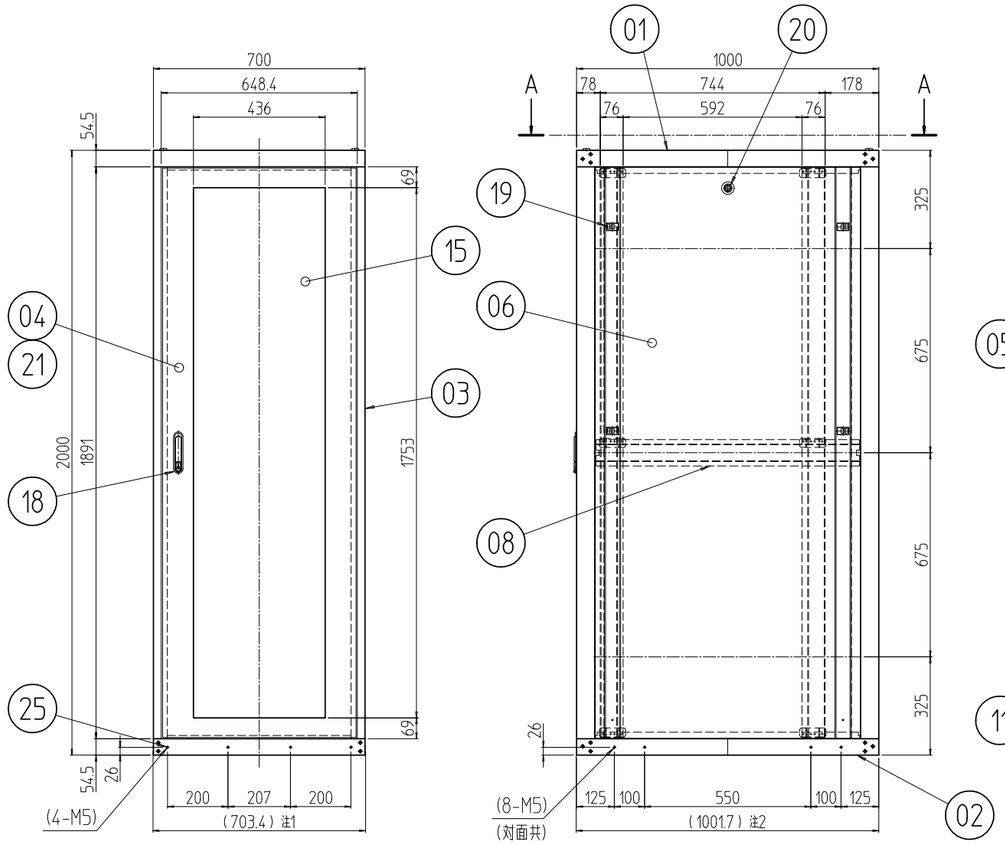

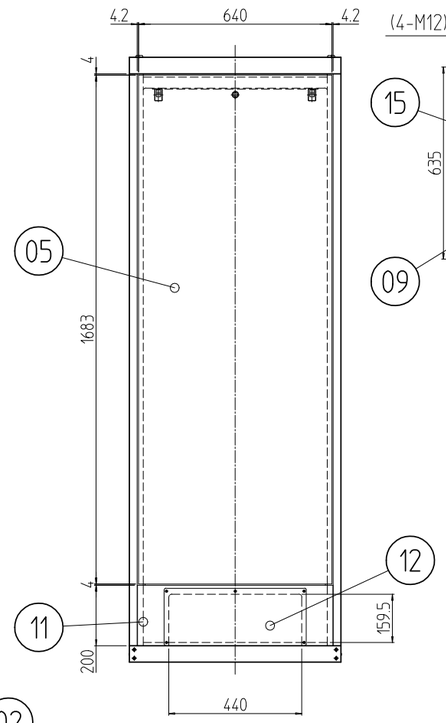

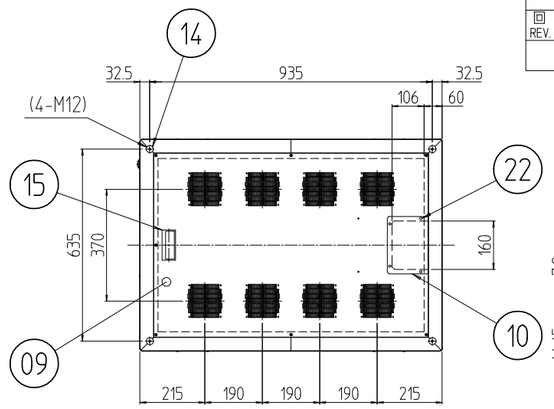

A-A (1 : 20)

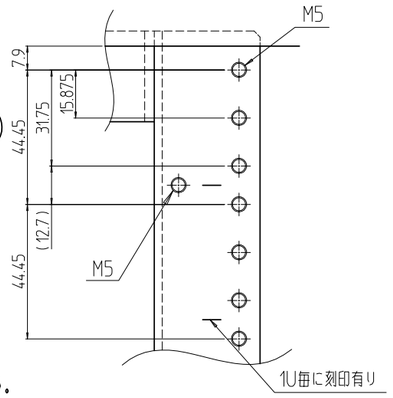

B部詳細 (1 : 2)

注1 プラスティリベットを外したら700mmになる。
注2 プラスティリベットを外したら1000mmになる。

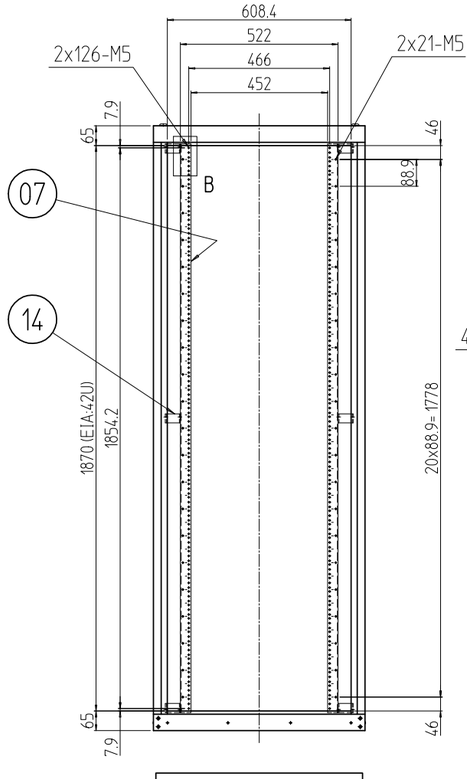

アクリルドアを外した状態

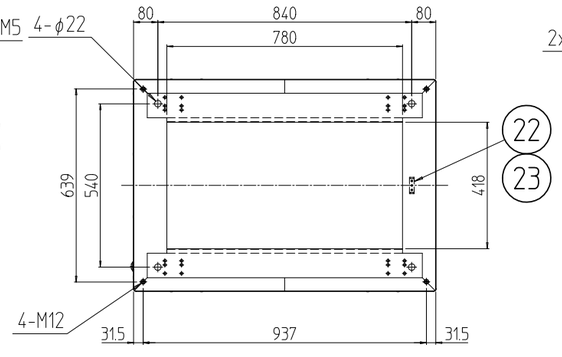

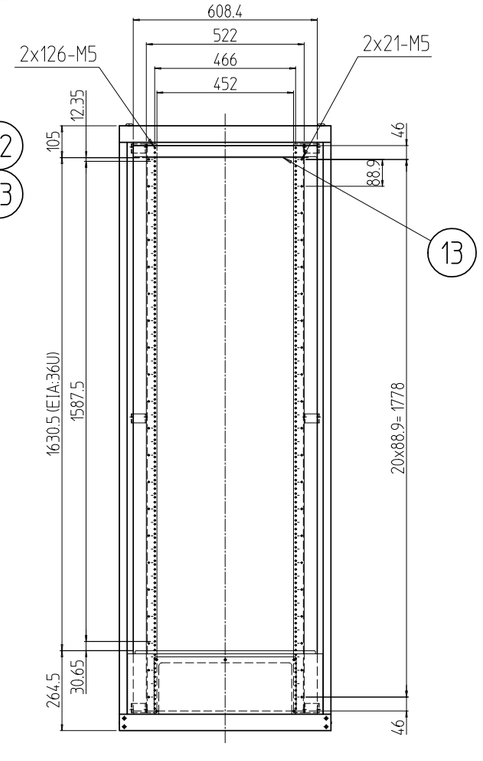

後板を外した状態

変更
REVISIONS

回数 REV. MARK	日付 DATE	記事 CONTENTS	変更者 REVISED BY

個数 QUANTITY	No.	図番 DRAWING No.	部品名 PART NAME	材質 MATERIAL	仕上 FINISH
12	25		プラスティリベット	ナイロン6	乳白色
4	24		カヌークリップ	PA	「原色」
3	23		グリーンボルト M5x15	C2700W-1/8H	頭部焼付アクリル塗装「色：グリーン」
1	22		アース端子	Cu/Fe	銅メッキ
1s	21		ドア軸セット	Fe/SUS304	Ep-Fe/Ni5b,Cr0.1r/生地
3	20		シリンダー錠	SUS304/ZDC	生地/クロームメッキ
10	19		ワンタッチパネルファスナ	ポリプロピレン	「ブラック」
1	18		フラッシュリフトハンドル	ZDC	サチライトクロムメッキ
1	17		Mカード引手	ABS	「#」部「無し」:「ライトグレー」「B」:「ブラック」
4	16		M12化粧ボルト	丸鉄 φ25	Ep-Fe/Ni5b,Cr0.1r
1	15		窓 700-42U	アクリル板 t3.0	「ミスティースモーク」
12	14		19インチスペーサー(700用)	SPCC t3.2	型式末尾「#」部 「無し」: 外装「ホワイトグレイ」7.5Y7.4/0.8(25)メラミン塗装 内装「ホワイトグレイ」ED塗装 「B」: 外装「ブラック」N1.0レザーサテン塗装 内装「ブラック」N1.0(25)メラミン塗装
1	13		リヤ上部Wフレームブラケット 700		
1	12		配線孔蓋	SPCC t1.0	
1	11		配線孔フレーム 700	SPCC t2.0	
1	10		ケーブル穴蓋	SPCC t1.0	
1	09		天板 700-1000 (NF)		
2	08		サイドフレーム2 1000	SPCC t2.0	
4	07		M5スチールパネルマウントフレーム 42U	SPCC t2.6	
2	06		側板 42U-1000N	SPCC t0.8	
1	05		後板 42U-700		
1	04		アクリルドア 42U-700	SPCC t0.8/t1.0/t2.0	
4	03		Hフレーム2 42U	SECC t1.2 RF	
1	02		ベース本体2 700-1000	SPCC t2.0/t2.3	
1	01		トップ本体2 700-1000		

型式 MODEL: KNC2-42U70A0#

単位 UNIT: mm
尺度 SCALE: 1 : 20
設計 DESIGNED / 検図 CHECKED / 承認 APPROVED

出図

IDEAL 摂津金属工業株式会社

図名 TITLE: 外観寸法
品名 NAME: KNC2ネットワークラック
型式 MODEL: KNC2-42U70A0#
図番 DRAWING No.: KNC2-075011