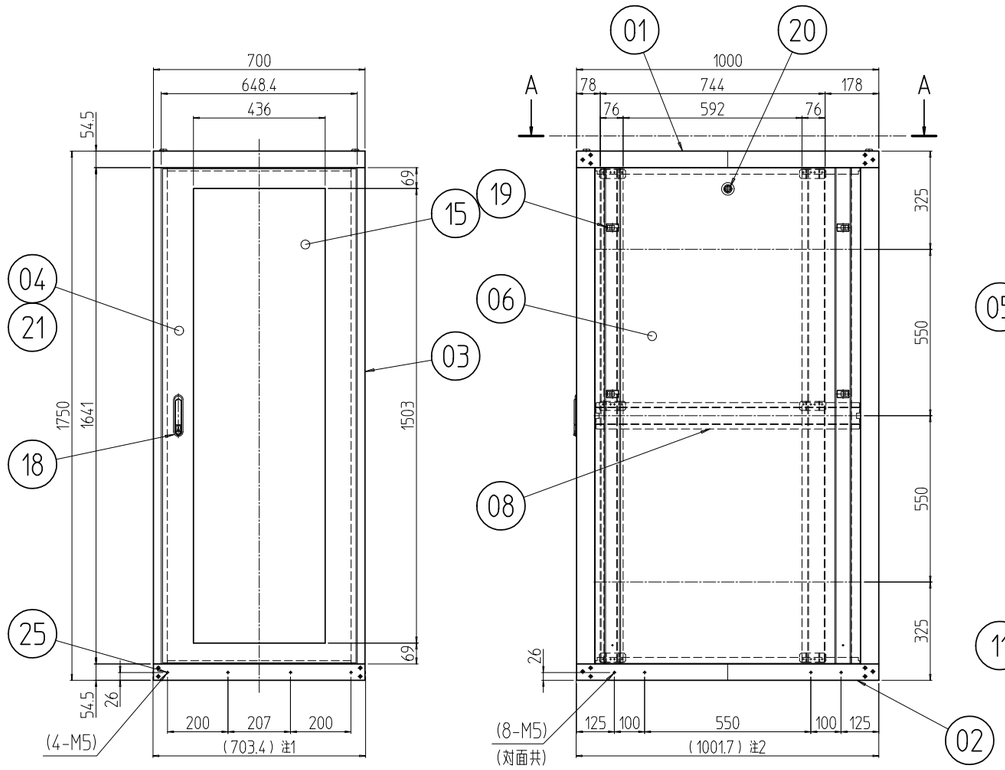

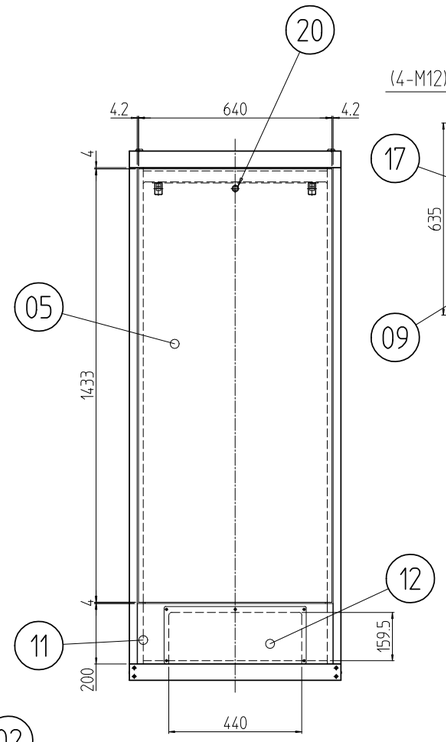

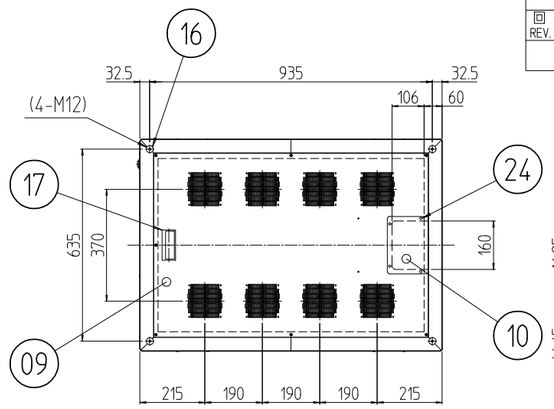

A-A (1 : 20)

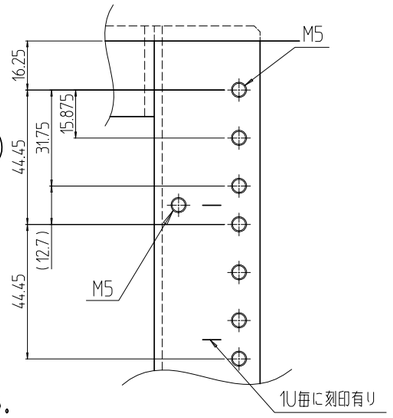

B部詳細 (1 : 2)

注1 プラスティリベットを外したら700mmになる。
注2 プラスティリベットを外したら1000mmになる。

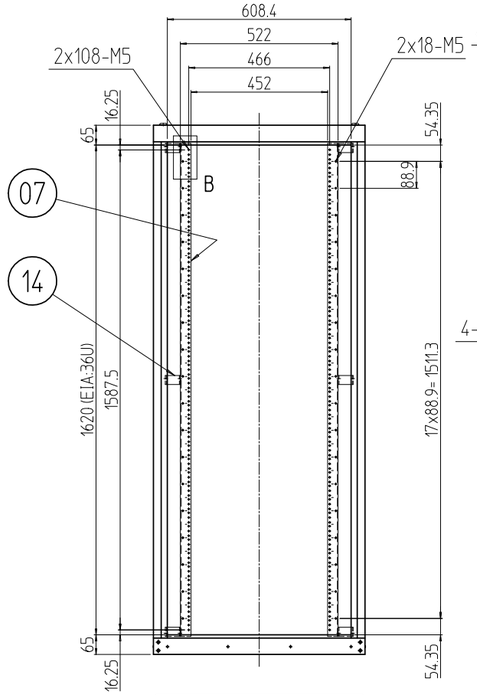

アクリルドアを外した状態

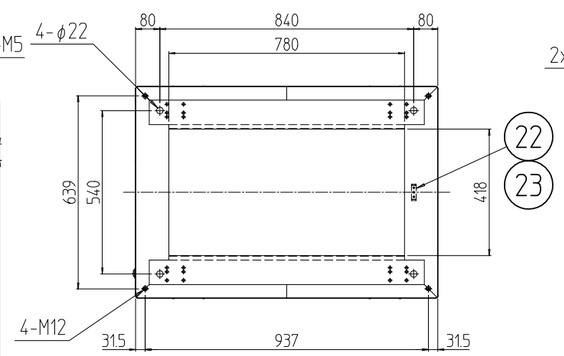

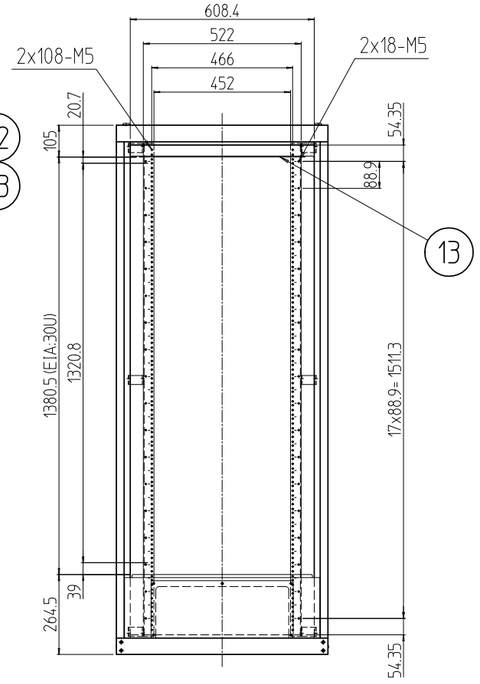

後板を外した状態

個数 QUANTITY	No.	図番 DRAWING No.	部品名 PART NAME	材質 MATERIAL	仕上 FINISH
12	25		プラスティリベット	ナイロン6	乳白色
4	24		カヌークリップ	PA	「原色」
3	23		グリーンボルト M5x15	C2700W-1/8H	頭部焼付アクリル塗装「色：グリーン」
1	22		アース端子	Cu/Fe	銅メッキ
1s	21		ドア軸セット	Fe/SUS304	Ep-Fe/Ni5b,Cr0.1r/生地
3	20		シリンダー錠	SUS304/ZDC	生地/クロームメッキ
10	19		ワンタッチパネルファスナ	ポリプロピレン	「ブラック」
1	18		フラッシュリフトハンドル	ZDC	サチライトクロムメッキ
1	17		Mカード引手	ABS	「ライトグレー」
4	16		M12化粧ボルト	丸鉄 φ25	Ep-Fe/Ni5b,Cr0.1r
1	15		窓 700-36U	アクリル板 t3.0	「ミスティースモーク」
12	14		19インチスペーサー(700用)	SPCC t3.2	外装「ホワイトグレイ」7.5Y7.4/0.8(25)メラミン塗装 内装「ホワイトグレイ」ED塗装
1	13		リヤ上部Wフレームブラケット 700		
1	12		配線孔蓋	SPCC t1.0	
1	11		配線孔フレーム 700	SPCC t2.0	
1	10		ケーブル穴蓋	SPCC t1.0	
1	09		天板 700-1000 (NF)		
2	08		サイドフレーム2 1000	SPCC t2.0	
4	07		M5スチールパネルマウントフレーム 36U	SPCC t2.6	
2	06		側板 36U-1000N	SPCC t0.8	
1	05		後板 36U-700		
1	04		アクリルドア 36U-700	SPCC t0.8/t1.0/t2.0	
4	03		Hフレーム2 36U	SECC t1.2 RF	
1	02		ベース本体2 700-1000	SPCC t2.0/t2.3	
1	01		トップ本体2 700-1000		

変更 REVISIONS			
回数 REV. MARK	日付 DATE	記事 CONTENTS	変更者 REVISED BY

MODEL: KNC2-36U70A0
型式

単位 UNIT: mm
尺度 SCALE: 1 : 20

設計 DESIGNED | 検図 CHECKED | 承認 APPROVED

出図

IDEAL 摂津金属工業株式会社

図名 TITLE: 外観寸法
品名 NAME: KNC2ネットワークラック
型式 MODEL: KNC2-36U70A0
図番 DRAWING No.: KNC2-065011