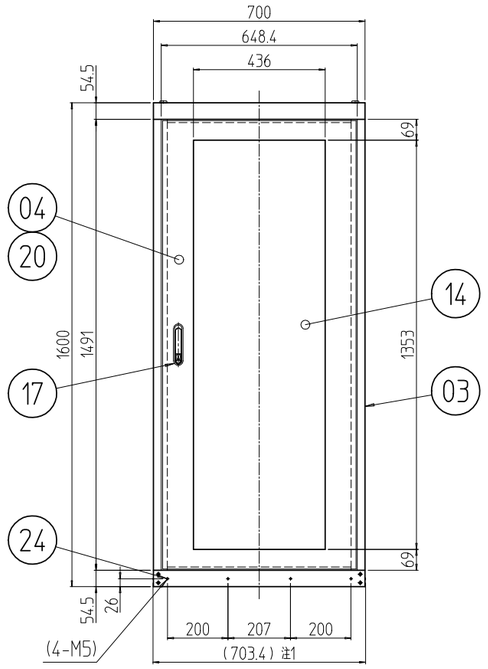

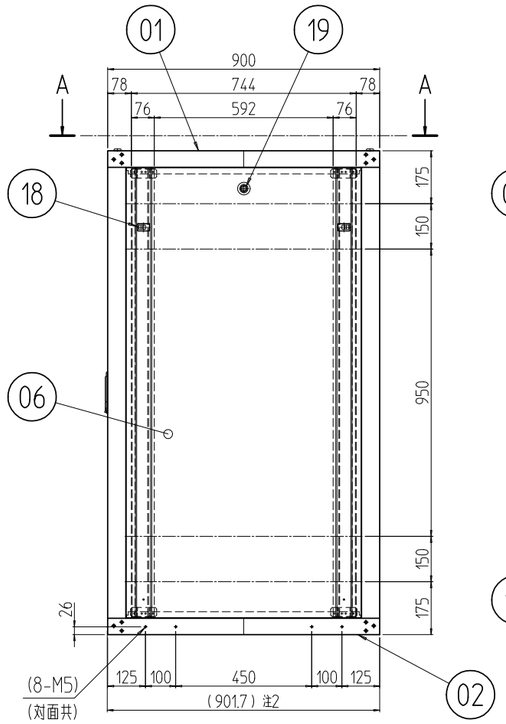

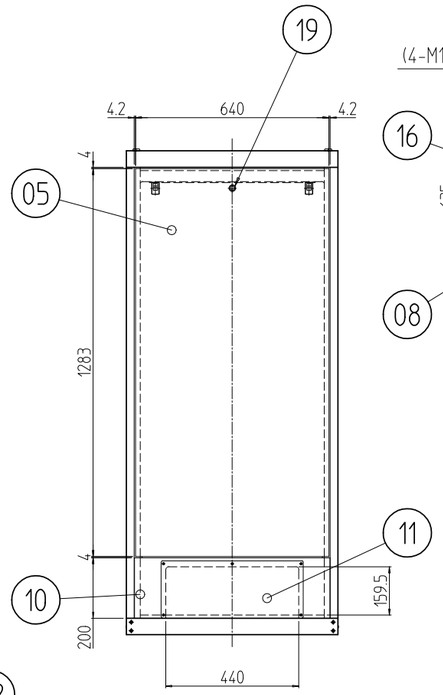

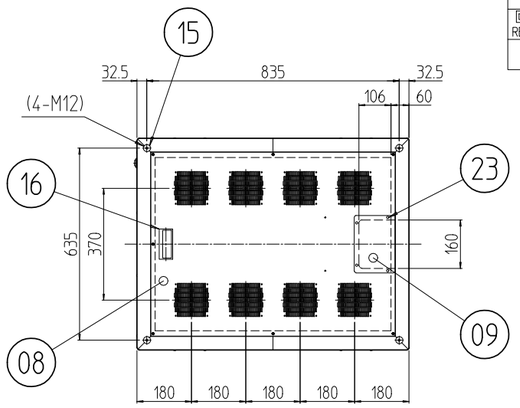

A-A (1 : 20)

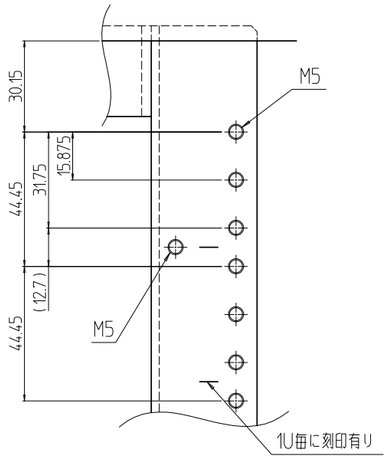

B部詳細 (1 : 2)

注1 プラスティリベットを外したら700mmになる。
注2 プラスティリベットを外したら900mmになる。

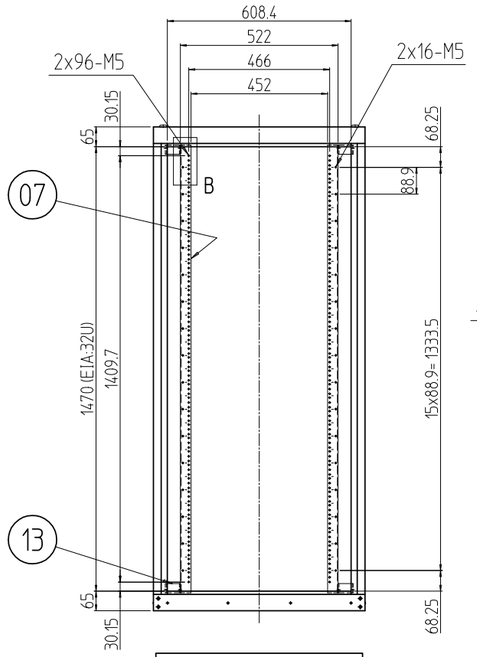

アクリルドアを外した状態

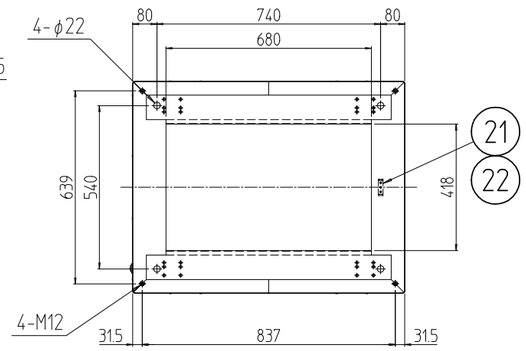

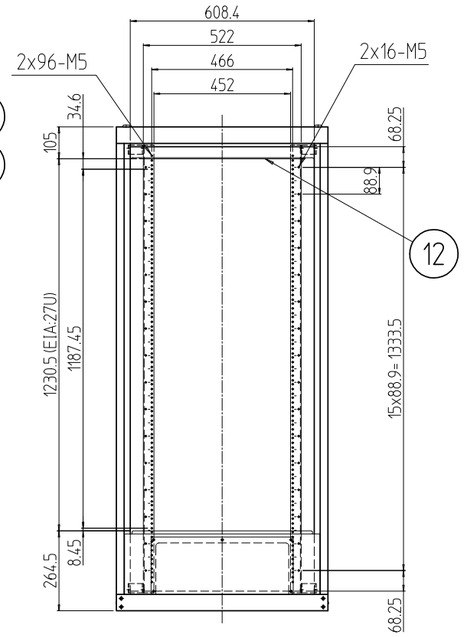

後板を外した状態

回数 REV. MARK	日付 DATE	記事 CONTENTS	変更者 REVISED BY

変更 REVISIONS

個数 QUANTITY	No.	図番 DRAWING No.	部品名 PART NAME	材質 MATERIAL	仕上 FINISH
12	24		プラスティリベット	ナイロン6	乳白色
4	23		カヌークリップ	PA	「原色」
3	22		グリーンボルト M5x15	C2700W-1/8H	頭部焼付アクリル塗装「色：グリーン」
1	21		アース端子	Cu/Fe	銅メッキ
1s	20		ドア軸セット	Fe/SUS304	Ep-Fe/Ni5b,Cr0.1r/生地
3	19		シリンダー錠	SUS304/ZDC	生地/クロームメッキ
6	18		ワンタッチパネルファスナ	ポリプロピレン	「ブラック」
1	17		フラッシュリフトハンドル	ZDC	サチライトクロムメッキ
1	16		Mカード引手	ABS	「ライトグレー」
4	15		M12化粧ボルト	丸鉄 φ25	Ep-Fe/Ni5b,Cr0.1r
1	14		窓 700-33U	アクリル板 t3.0	「ミスティースモーク」
8	13		19インチスペーサー(700用)	SPCC t3.2	外装「ホワイトグレイ」7.5Y7.4/0.8(25)メラミン塗装 内装「ホワイトグレイ」ED塗装
1	12		リヤ上部Wフレームブラケット 700		
1	11		配線孔蓋	SPCC t1.0	
1	10		配線孔フレーム 700	SPCC t2.0	
1	09		ケーブル穴蓋	SPCC t1.0	
1	08		天板 700-900 (NF)		
4	07		M5スチールパネルマウントフレーム 32U	SPCC t2.6	
2	06		側板 33U-900N	SPCC t0.8	
1	05		後板 32U-700		
1	04		アクリルドア 32U-700	SPCC t0.8/t1.0/t2.0	
4	03		Hフレーム2 32U	SECC t1.2 RF	
1	02		ベース本体2 700-900	SPCC t2.0/t2.3	
1	01		トップ本体2 700-900		

型式 MODEL: KNC2-32U7090

単位 UNIT: mm

尺度 SCALE: 1 : 20

設計 DESIGNED / 検図 CHECKED / 承認 APPROVED

出図

IDEAL 摂津金属工業株式会社

図名 TITLE: 外観寸法

品名 NAME: KNC2ネットワークラック

型式 MODEL: KNC2-32U7090

図番 DRAWING No.: KNC2-059011