変更 REVISIONS			
回数 REV. MARK	日付 DATE	記事 CONTENTS	変更者 REVISED BY

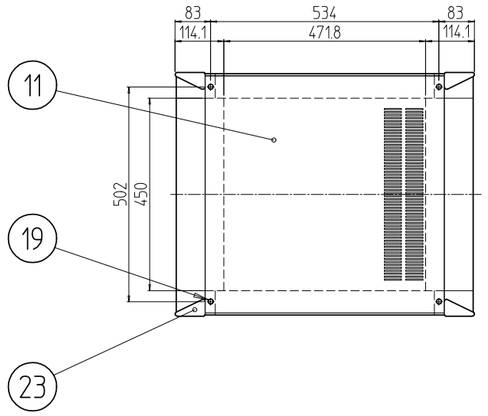

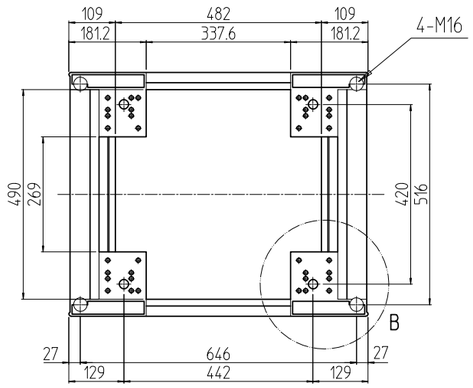

A-A

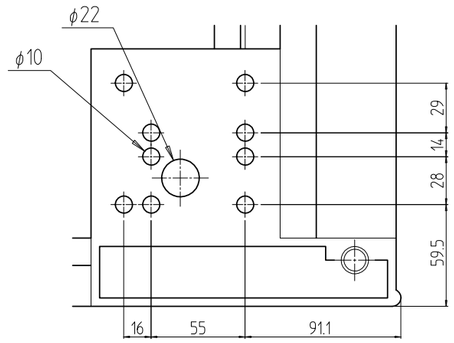

B部詳細 (1 : 3.535)

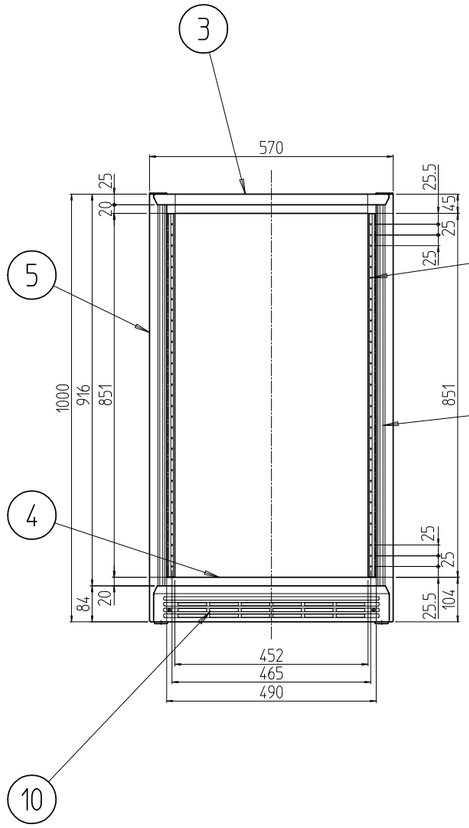

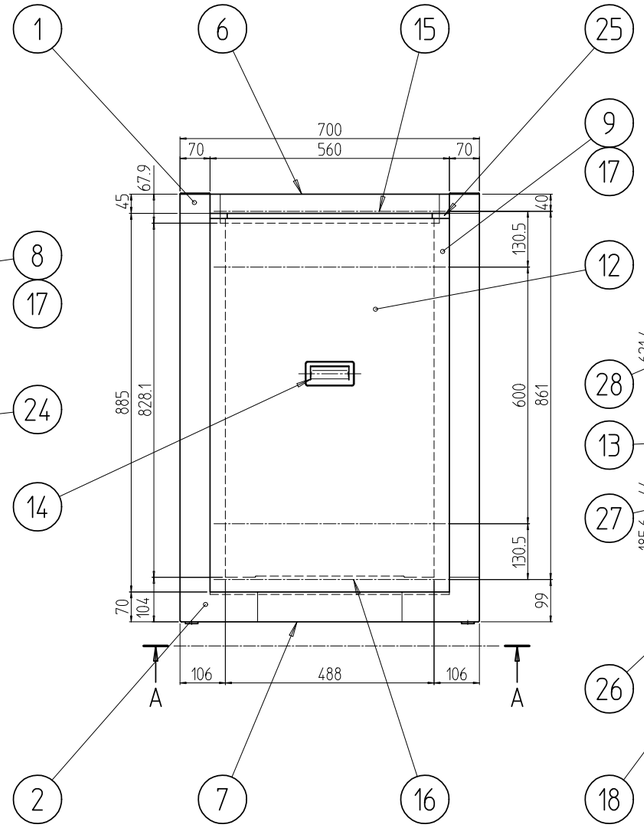

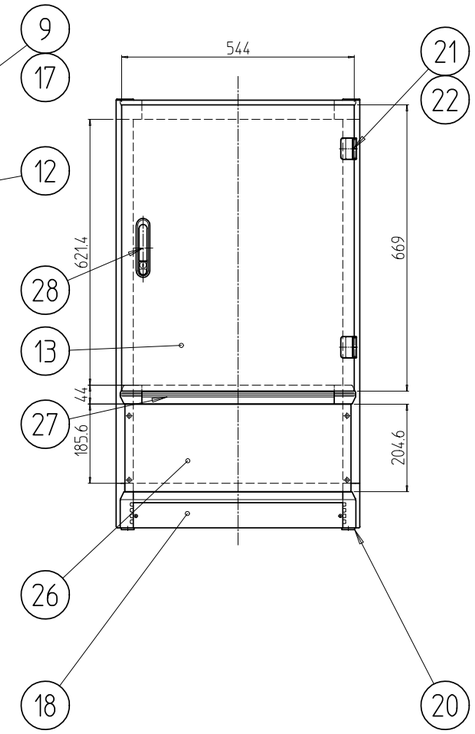

個数 QUANTITY	No.	図番 DRAWING No.	部品名 PART NAME	材質 MATERIAL	仕上 FINISH
1	28		フラッシュリフトハンドル	ZDC	サチライトクロームメッキ
1	27		センターフレーム570セット	A6N63S T5/ADC-12	「ホワイトグレイ」7.5Y7.4/0.8(25)メラミン塗装
1	26		コネクタープレート570-200	A1050P t3.0	生地(片面ビニールコート)
4	25		側板保持ピース	ABS(UL94V-0認定材料)	「ホワイトグレイ」
2	24		Hフレーム化粧カバ1000		
対象計4	23		コーナキャップA	ABS(UL94V-0認定材料)	
2	22		抜差蝶番カバー		
2	21		抜差蝶番Rセット	SPCC t16/S20C	黒色ニッケルメッキ
4	20		M16キャップ	ナイロン6	「黒」
4	19		M10化粧ボルト	SUM32L	Ep-Fe/Zn5/CM2C(三価ブラック)
1	18		コネクタープレート570-50	A1050P t3.0	生地(片面ビニールコート)
6	17		JIS BarNuts 850AN5	A6061S T5	化成皮膜処理
2	16		サイドバーナット700B		
2	15		サイドバーナット700A		
2	14		側板ハンドル	ZDC-2	「ホワイトグレイ」7.5Y7.4/0.8(25)メラミン塗装
1	13		ドア 0750	SPCC t1.0	
2	12		側板10-7	SPCC t1.0/t1.6	
1	11		天板700	SPCC t1.2	
1	10		ベンチレーションWフレーム570	A6063S T5	
2	9		ガイドマウントフレーム1000	A6N63S T5	B2アルマイト
2	8		パネルマウントフレーム1000		
2	7		ボトムDフレーム700-2		「ホワイトグレイ」7.5Y7.4/0.8(25)メラミン塗装
2	6		トップDフレーム700		
4	5		Hフレーム1000		
2	4		ボトムWフレーム570		
2	3		トップWフレーム570		
対象計4	2		ボトムコーナ 2	ADC-12	
対象計4	1		トップコーナ 2		

単位 UNIT	mm	設計 DESIGNED	
尺度 SCALE	1 : 14.14	検図 CHECKED	
		承認 APPROVED	
型式 MODEL	FHC-1000-700		

出図

IDEAL 摂津金属工業株式会社

図名 TITLE	外観寸法
品名 NAME	FHCキャビネットラック
型式 MODEL	FHC-1000-700
図番 DRAWING No.	FHC-010206