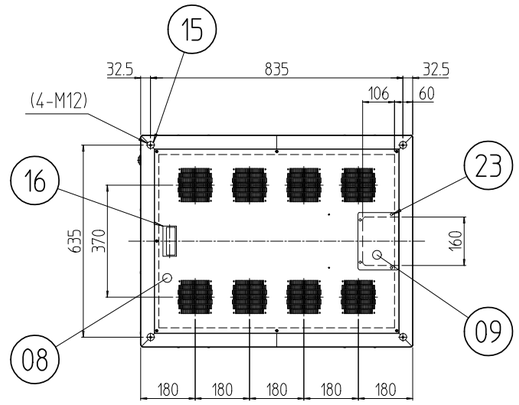

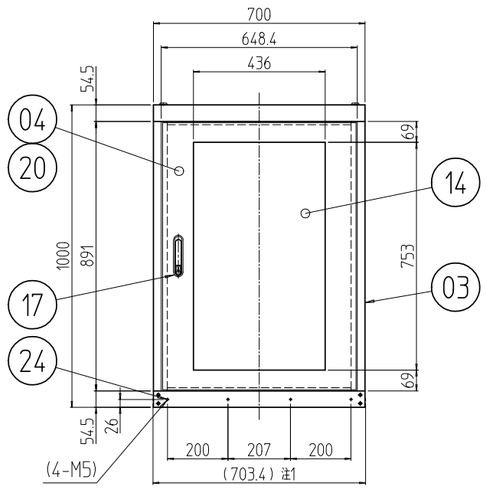

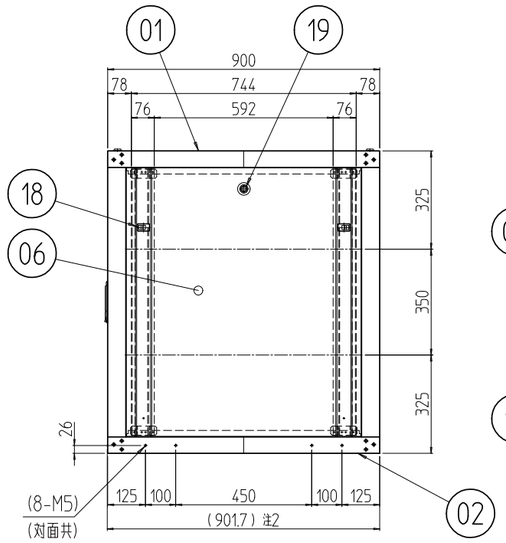

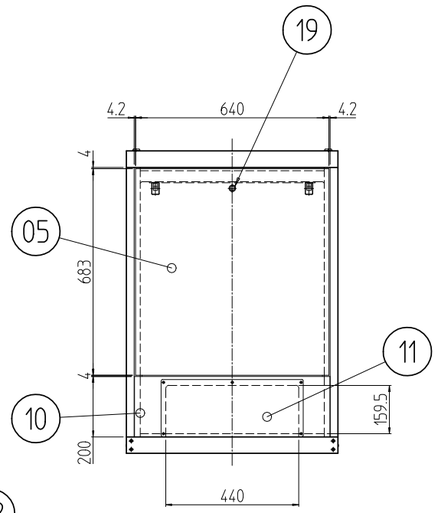

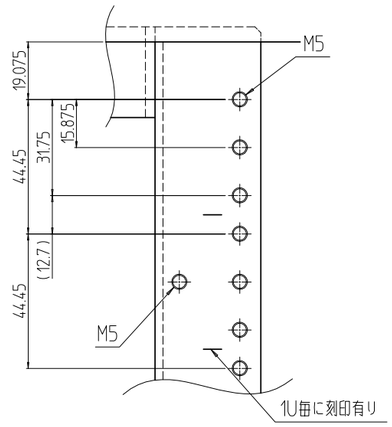

A部詳細 (1 : 2)

注1 プラスティリベットを外したら700mmになる。
注2 プラスティリベットを外したら900mmになる。

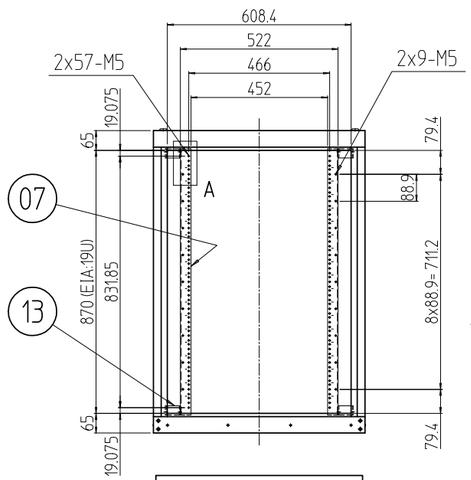

アクリルドアを外した状態

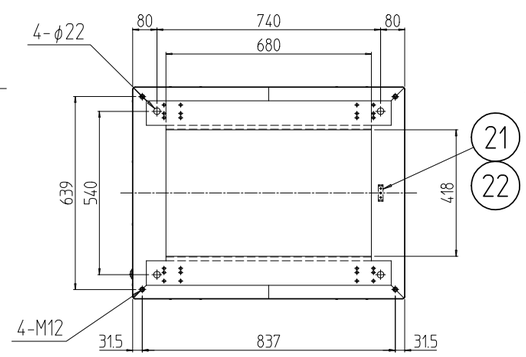

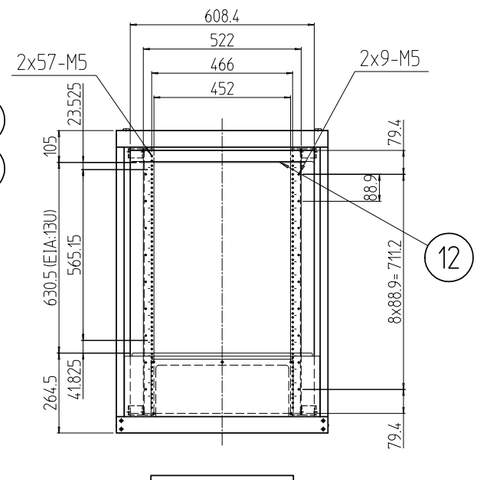

後板を外した状態

回数 REV. MARK	日付 DATE	記事 CONTENTS	変更者 REVISED BY

変更 REVISIONS

員数 QUANTITY	No.	図番 DRAWING No.	部品名 PART NAME	材質 MATERIAL	仕上 FINISH
12	24		プラスティリベット	ナイロン6	乳白色
4	23		カヌークリップ	PA	「原色」
3	22		グリーンボルト M5x15	C2700W-1/8H	頭部焼付アクリル塗装「色：グリーン」
1	21		アース端子	Cu/Fe	銅メッキ
1s	20		ドア軸セット	Fe/SUS304	Ep-Fe/Ni5b,Cr0.1r/生地
3	19		シリンダー錠	SUS304/ZDC	生地/クロームメッキ
6	18		ワンタッチパネルファスナ	ポリプロピレン	「ブラック」
1	17		フラッシュリフトハンドル	ZDC	サチライトクロムメッキ
1	16		Mカード引手	ABS	「ライトグレー」
4	15		M12化粧ボルト	丸鉄 φ25	Ep-Fe/Ni5b,Cr0.1r
1	14		窓 700-19U	アクリル板 t3.0	「ミスティースモーク」
8	13		19インチスペーサー(700用)	SPCC t3.2	外装「ホワイトグレイ」7.5Y7.4/0.8(25)メラミン塗装 内装「ホワイトグレイ」ED塗装
1	12		リヤ上部Wフレームブラケット 700		
1	11		配線孔蓋	SPCC t1.0	
1	10		配線孔フレーム 700	SPCC t2.0	
1	09		ケーブル穴蓋	SPCC t1.0	
1	08		天板 700-900 (NF)		
4	07		M5スチールパネルマウントフレーム 19U	SPCC t2.6	
2	06		側板 19U-900N	SPCC t0.8	
1	05		後板 19U-700		
1	04		アクリルドア 19U-700	SPCC t0.8/t1.0/t2.0	
4	03		Hフレーム2 19U	SECC t1.2 RF	
1	02		ベース本体2 700-900	SPCC t2.0/t2.3	
1	01		トップ本体2 700-900		

型式 MODEL	KNC2-19U7090	単位 UNIT	mm
尺度 SCALE	1 : 20	設計 DESIGNED / 検図 CHECKED / 承認 APPROVED	
出図		図名 TITLE	外観寸法
		品名 NAME	KNC2ネットワークラック
		型式 MODEL	KNC2-19U7090
IDEAL	摂津金属工業株式会社	図番 DRAWING No.	KNC2-044011