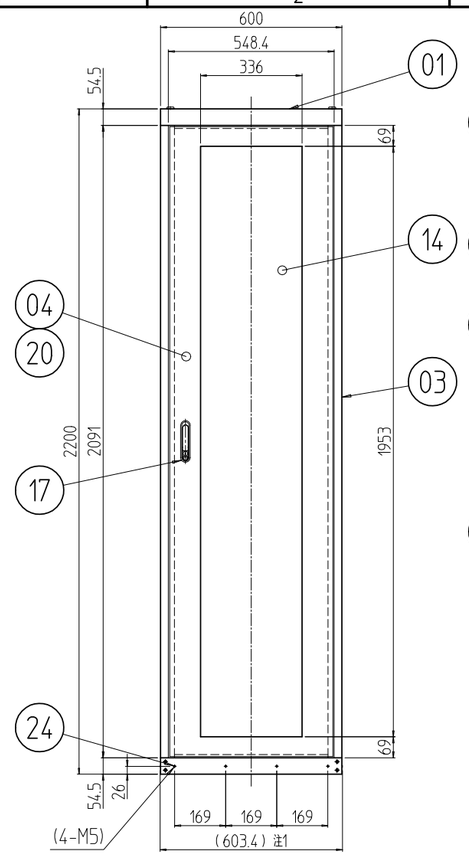

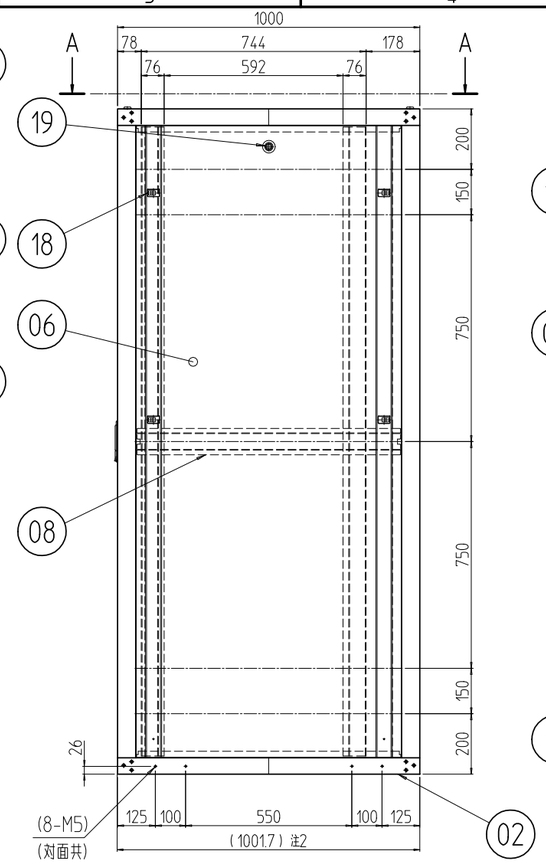

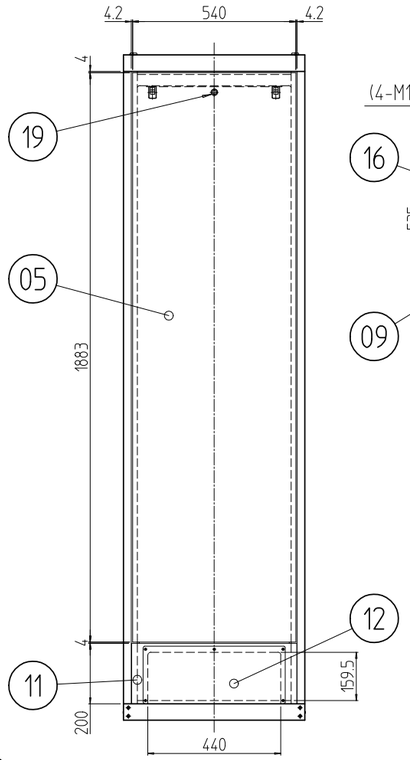

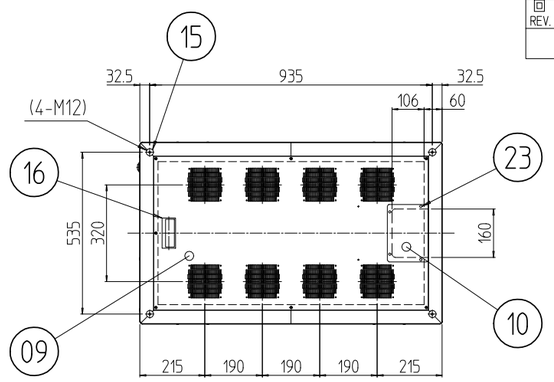

A-A (1 : 20)

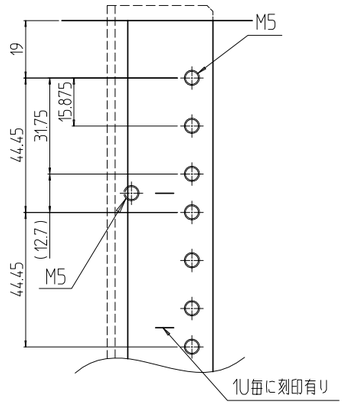

B部詳細 (1 : 2)

注1 プラスティリベットを外したら600mmになる。
注2 プラスティリベットを外したら1000mmになる。

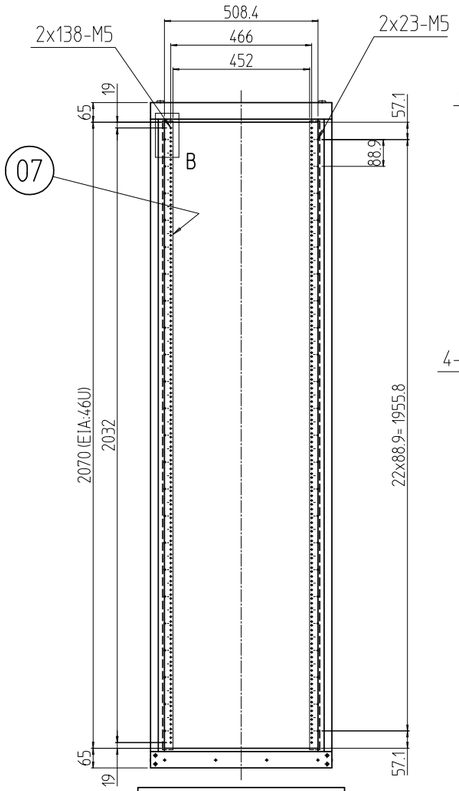

アクリルドアを外した状態

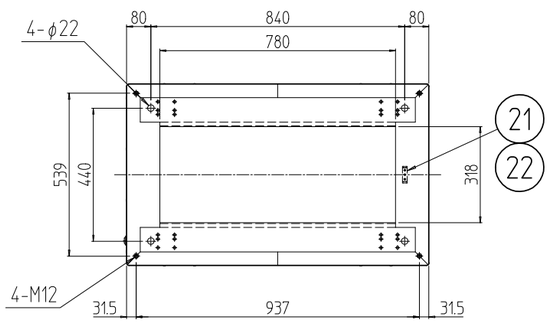

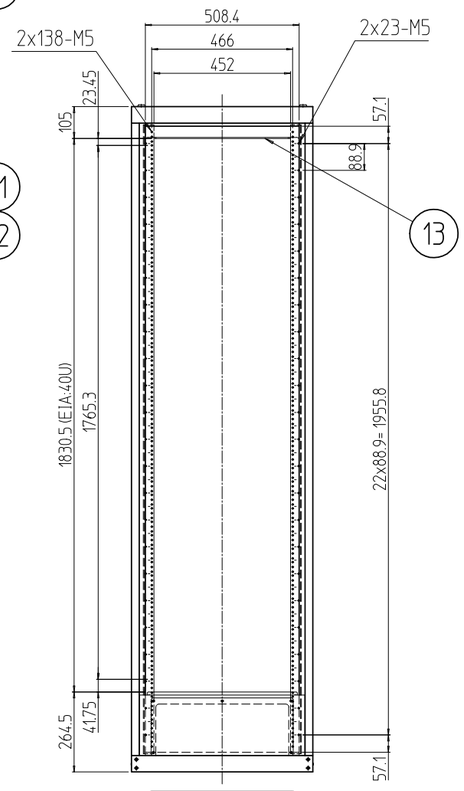

後板を外した状態

変更 REVISIONS			
回数 REV. MARK	日付 DATE	記事 CONTENTS	変更者 REVISED BY

個数 QUANTITY	No.	図番 DRAWING No.	部品名 PART NAME	材質 MATERIAL	仕上 FINISH
12	24		プラスティリベット	ナイロン6	乳白色
4	23		カヌークリップ	PA	「原色」
3	22		グリーンボルト M5x15	C2700W-1/8H	頭部焼付アクリル塗装「色：グリーン」
1	21		アース端子	Cu/Fe	銅メッキ
1s	20		ドア軸セット	Fe/SUS304	Ep-Fe/Ni5b,Cr0.1r/生地
3	19		シリンダー錠	SUS304/ZDC	生地/クロームメッキ
10	18		ワンタッチパネルファスナ	ポリプロピレン	「ブラック」
1	17		フラッシュリフトハンドル	ZDC	サチライトクロムメッキ
1	16		Mカード引手	ABS	「#」部「無し」:「ライトグレー」「B」:「ブラック」
4	15		M12化粧ボルト	丸鉄 φ25	Ep-Fe/Ni5b,Cr0.1r
1	14		窓 600-46U	アクリル板 t3.0	「ミスティースモーク」
1	13		リヤ上部Wフレームブラケット 600	SPCC t3.2	型式末尾「#」部
1	12		配線孔蓋	SPCC t1.0	「無し」:
1	11		配線孔フレーム 600	SPCC t2.0	外装「ホワイトグレイ」7.5Y7.4/0.8(25)メラミン塗装
1	10		ケーブル穴蓋	SPCC t1.0	内装「ホワイトグレイ」ED塗装
1	09		天板 600-1000 (NF)		「B」:
2	08		サイドフレーム2 1000	SPCC t2.0	外装「ブラック」N1.0レザーサテン塗装
4	07		M5スチールパネルマウントフレーム 46U	SPCC t2.6	内装「ブラック」N1.0(25)メラミン塗装
2	06		側板 46U-1000N	SPCC t0.8	
1	05		後板 46U-600		
1	04		アクリルドア 46U-600	SPCC t0.8/t1.0/t2.0	
4	03		Hフレーム2 46U	SECC t1.2 RF	
1	02		ベース本体2 600-1000	SPCC t2.0/t2.3	
1	01		トップ本体2 600-1000		

単位 UNIT	mm	設計 DESIGNED	検図 CHECKED	承認 APPROVED
尺度 SCALE	1 : 20			
出図				

型式 MODEL: KNC2-46U60A0#

IDEAL 摂津金属工業株式会社

図名 TITLE	外観寸法
品名 NAME	KNC2ネットワークラック
型式 MODEL	KNC2-46U60A0#
図番 DRAWING No.	KNC2-040011