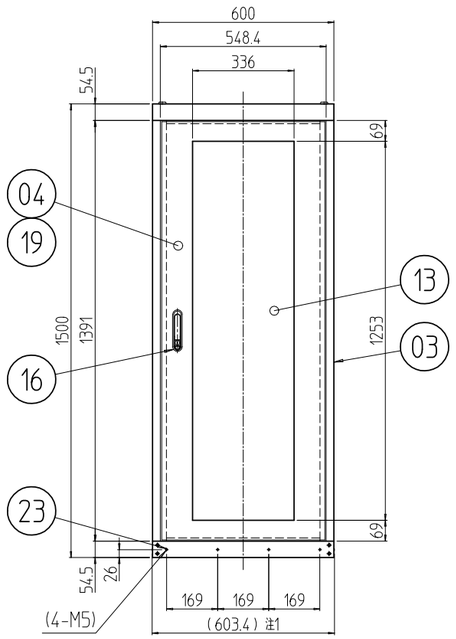

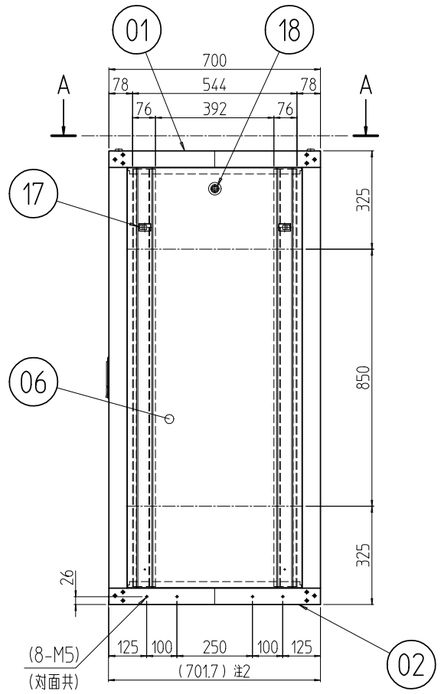

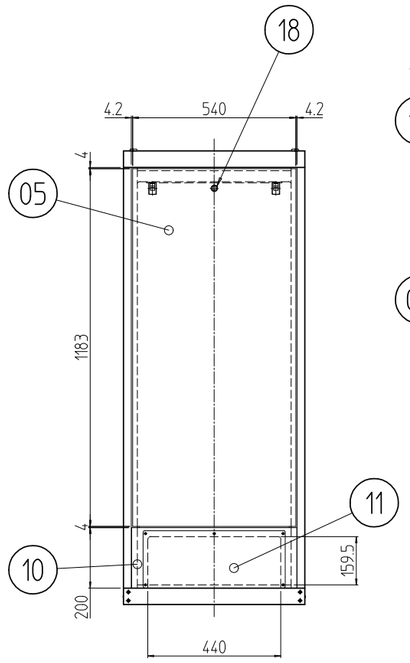

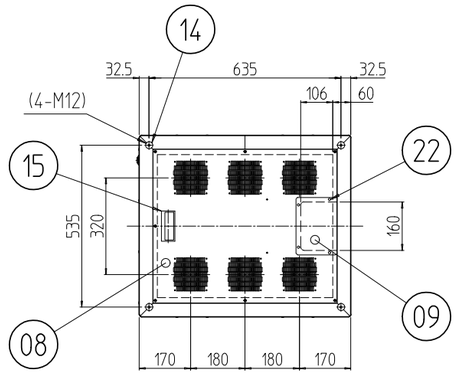

A-A (1 : 20)

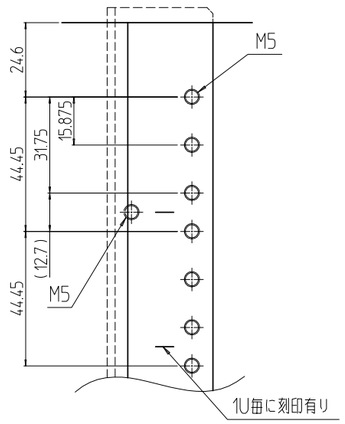

B部詳細 (1 : 2)

注1 プラスティリベットを外したら600mmになる。
注2 プラスティリベットを外したら700mmになる。

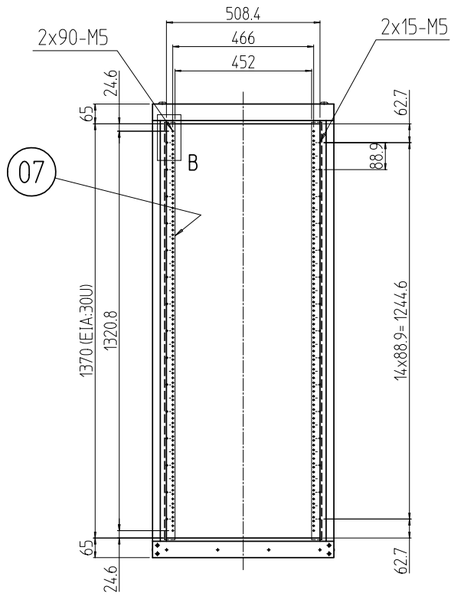

アクリルドアを外した状態

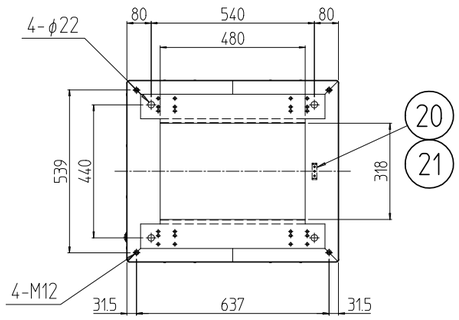

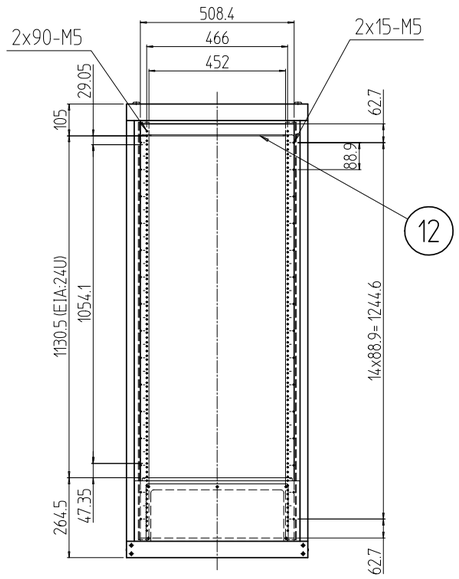

後板を外した状態

個数 QUANTITY	No.	図番 DRAWING No.	部品名 PART NAME	材質 MATERIAL	仕上 FINISH
12	23		プラスティリベット	ナイロン6	乳白色
4	22		カヌークリップ	PA	「原色」
3	21		グリーンボルト M5x15	C2700W-1/8H	頭部焼付アクリル塗装「色：グリーン」
1	20		アース端子	Cu/Fe	銅メッキ
1s	19		ドア軸セット	Fe/SUS304	Ep-Fe/Ni5b,Cr0.1r/生地
3	18		シリンダー錠	SUS304/ZDC	生地/クロームメッキ
6	17		ワンタッチパネルファスナ	ポリプロピレン	「ブラック」
1	16		フラッシュリフトハンドル	ZDC	サチライトクロムメッキ
1	15		Mカード引手	ABS	「ライトグレー」
4	14		M12化粧ボルト	丸鉄 φ25	Ep-Fe/Ni5b,Cr0.1r
1	13		窓 600-31U	アクリル板 t3.0	「ミスティースモーク」
1	12		リヤ上部Wフレームブラケット 600	SPCC t3.2	外装「ホワイトグレイ」7.5Y7.4/0.8(25)メラミン塗装 内装「ホワイトグレイ」ED塗装
1	11		配線孔蓋	SPCC t1.0	
1	10		配線孔フレーム 600	SPCC t2.0	
1	09		ケーブル穴蓋	SPCC t1.0	
1	08		天板 600-700 (NF)		
4	07		M5スチールパネルマウントフレーム 30U	SPCC t2.6	
2	06		側板 30U-700N	SPCC t0.8	
1	05		後板 30U-600		
1	04		アクリルドア 30U-600	SPCC t0.8/t1.0/t2.0	
4	03		Hフレーム2 30U	SECC t1.2 RF	
1	02		ベース本体2 600-700	SPCC t2.0/t2.3	
1	01		トップ本体2 600-700		

変更 REVISIONS			
回数 REV. MARK	日付 DATE	記事 CONTENTS	変更者 REVISED BY

単位 UNIT	mm	設計 DESIGNED	検図 CHECKED	承認 APPROVED
尺度 SCALE	1 : 20			
出図				

MODEL 型式 KNC2-30U6070

IDEAL 摂津金属工業株式会社

図名 TITLE	外観寸法
品名 NAME	KNC2ネットワークラック
型式 MODEL	KNC2-30U6070
図番 DRAWING No.	KNC2-012011