| 変更 REVISIONS | | | |
|---|---|---|---|
| 回数 REV. MARK | 日付 DATE | 記事 CONTENTS | 変更者 REVISED BY |
| | | | |

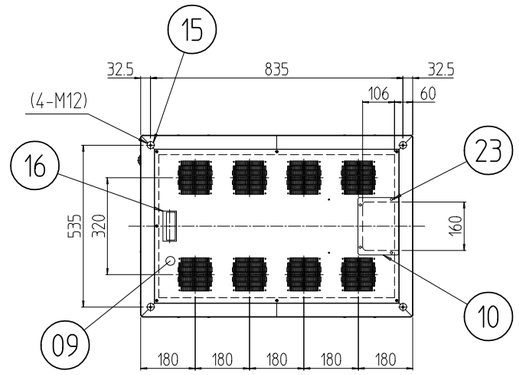


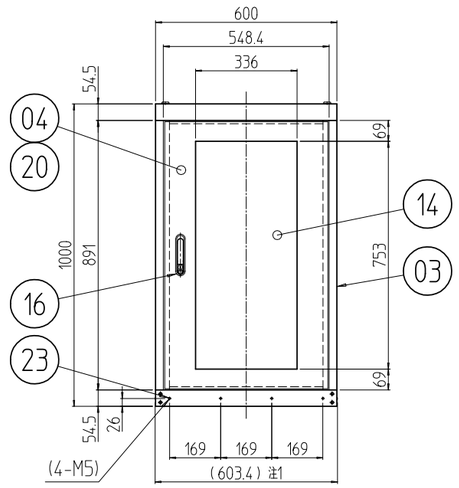


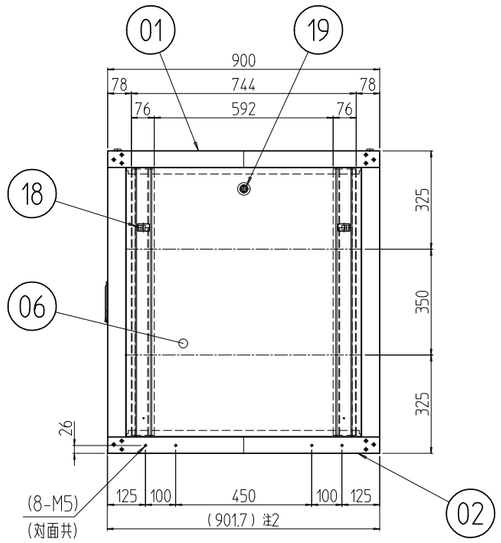


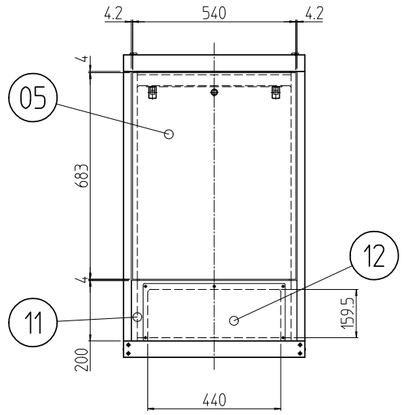


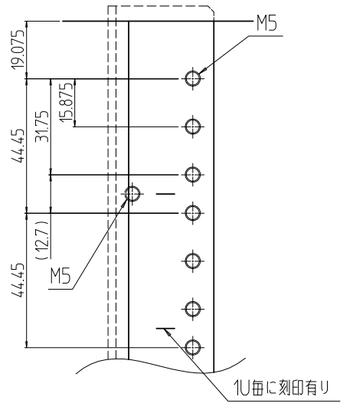


A部詳細 (1 : 2)

注1 プラスティリベットを外したら600mmになる。
注2 プラスティリベットを外したら900mmになる。

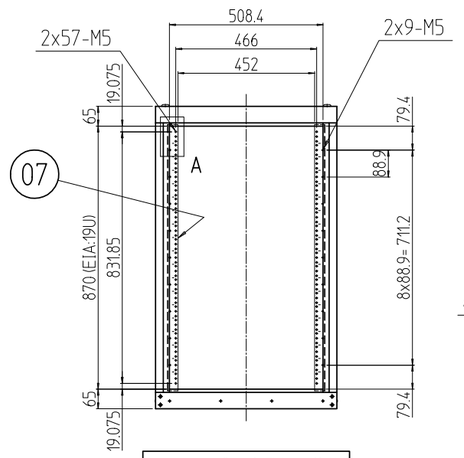


アクリルドアを外した状態

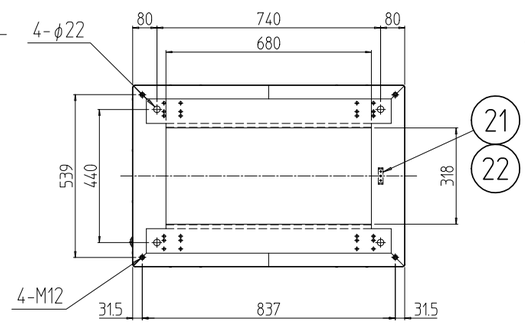


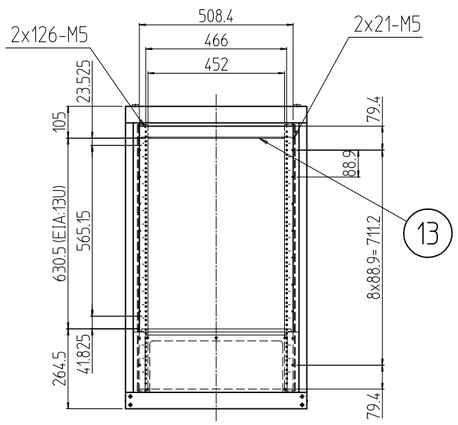


後板を外した状態

| 個数 QUANTITY | No. | 図番 DRAWING No. | 部品名 PART NAME | 材質 MATERIAL | 仕上 FINISH |
|---|---|---|---|---|---|
| 12 | 23 | | プラスティリベット | ナイロン6 | 乳白色 |
| 4 | 22 | | カヌークリップ | PA | 「原色」 |
| 3 | 21 | | グリーンボルト M5x15 | C2700W-1/8H | 頭部焼付アクリル塗装「色：グリーン」 |
| 1 | 20 | | アース端子 | Cu/Fe | 銅メッキ |
| 1s | 19 | | ドア軸セット | Fe/SUS304 | Ep-Fe/Ni5b,Cr0.1r/生地 |
| 3 | 18 | | シリンダー錠 | SUS304/ZDC | 生地/クロームメッキ |
| 6 | 17 | | ワンタッチパネルファスナ | ポリプロピレン | 「ブラック」 |
| 1 | 16 | | フラッシュリフトハンドル | ZDC | サチライトクロムメッキ |
| 1 | 15 | | Mカード引手 | ABS | 「ライトグレー」 |
| 4 | 14 | | M12化粧ボルト | 丸鉄 φ25 | Ep-Fe/Ni5b,Cr0.1r |
| 1 | 13 | | 窓 600-19U | アクリル板 t3.0 | 「ミスティースモーク」 |
| 1 | 12 | | リヤ上部Wフレームブラケット 600 | SPCC t3.2 | 外装「ホワイトグレイ」7.5Y7.4/0.8(25)メラミン塗装<br>内装「ホワイトグレイ」ED塗装 |
| 1 | 11 | | 配線孔蓋 | SPCC t1.0 | |
| 1 | 10 | | 配線孔フレーム 600 | SPCC t2.0 | |
| 1 | 09 | | ケーブル穴蓋 | SPCC t1.0 | |
| 1 | 08 | | 天板 600-900 (NF) | | |
| 4 | 07 | | M5スチールパネルマウントフレーム 19U | SPCC t2.6 | |
| 2 | 06 | | 側板 19U-900N | SPCC t0.8 | |
| 1 | 05 | | 後板 19U-600 | | |
| 1 | 04 | | アクリルドア 19U-600 | SPCC t0.8/t1.0/t2.0 | |
| 4 | 03 | | Hフレーム2 19U | SECC t1.2 RF | |
| 1 | 02 | | ベース本体2 600-900 | SPCC t2.0/t2.3 | |
| 1 | 01 | | トップ本体2 600-900 | | |

| | | | |
|---|---|---|---|
| 単位 UNIT | mm | 設計 DESIGNED | 検図 CHECKED | 承認 APPROVED |
| 尺度 SCALE | 1 : 20 | | | |
| 出図 | | | | |

IDEAL 摂津金属工業株式会社

| | |
|---|---|
| 図名 TITLE | 外観寸法 |
| 品名 NAME | KNC2ネットワークラック |
| 型式 MODEL | KNC2-19U6090 |
| 図番 DRAWING No. | KNC2-004011 |

MODEL KNC2-19U6090
型式