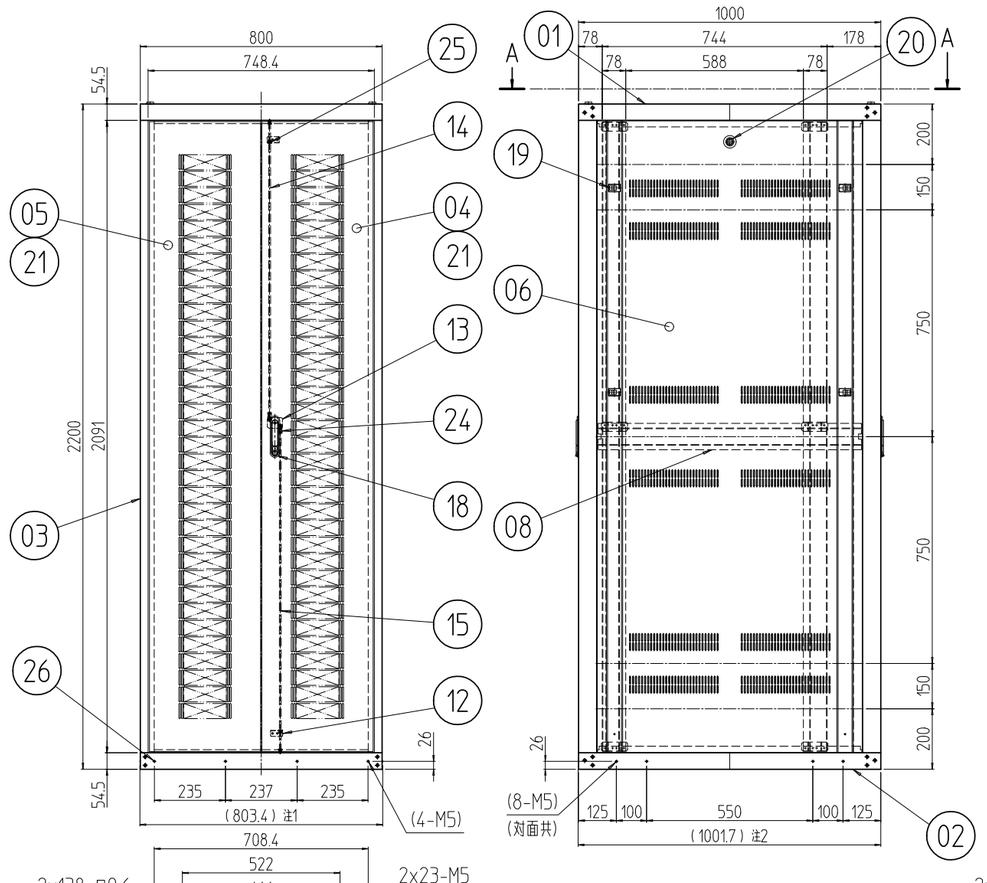

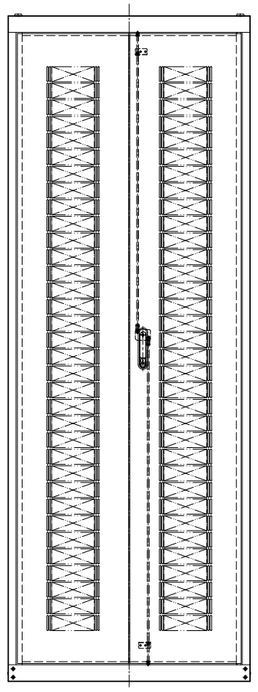

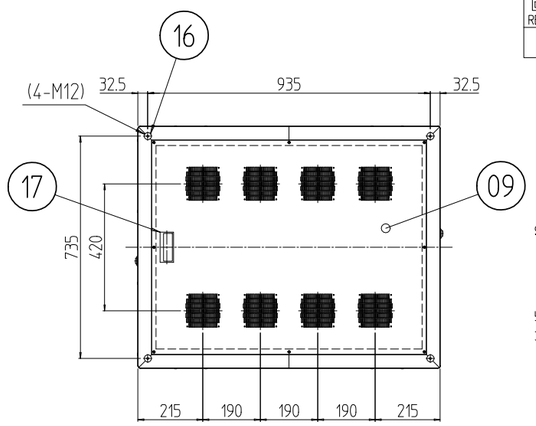

A-A (1 : 20)

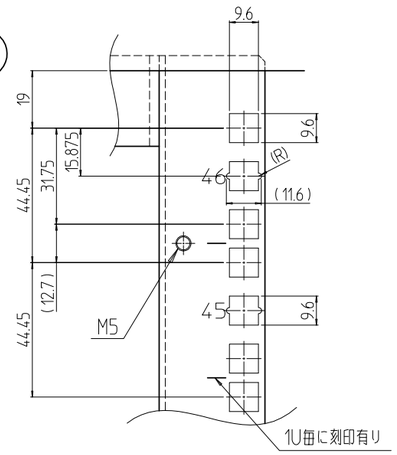

B部詳細 (1 : 2)

注1 プラスティリベットを外したら800mmになる。
注2 プラスティリベットを外したら1000mmになる。

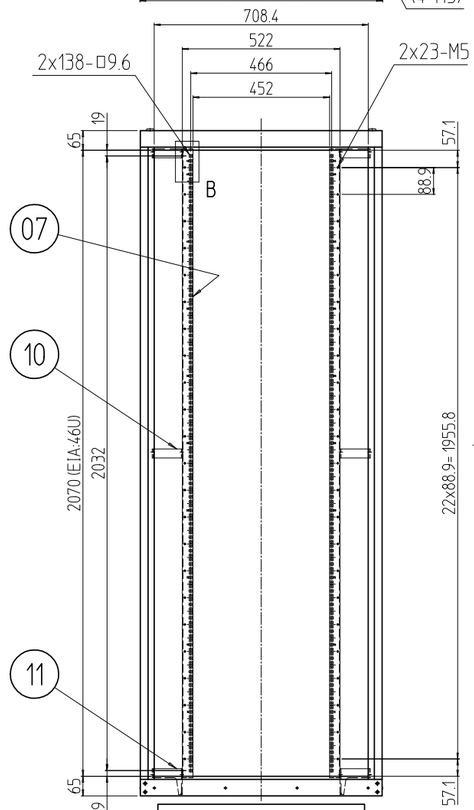

フロントドアを外した状態

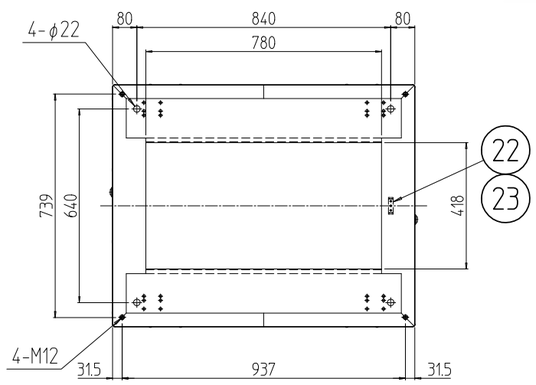

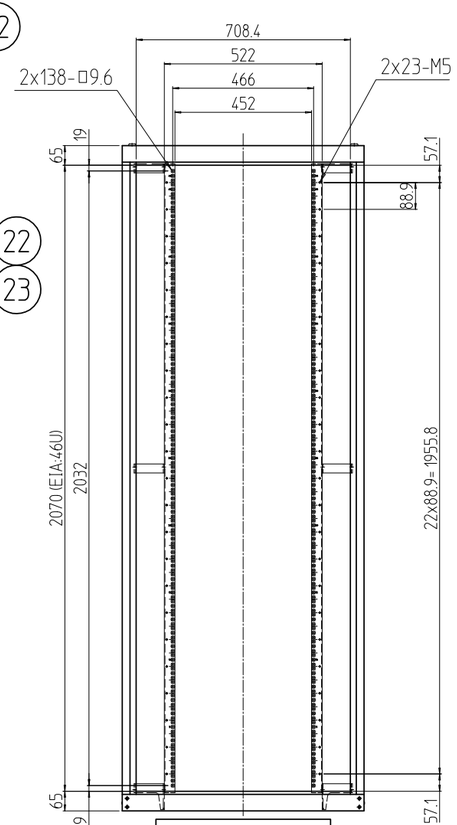

リヤドアを外した状態

回数 REV. MARK	日付 DATE	記事 CONTENTS	変更者 REVISED BY

変更 REVISIONS

個数 QUANTITY	No.	図番 DRAWING No.	部品名 PART NAME	材質 MATERIAL	仕上 FINISH
12	26		プラスティリベット	PA(ナイロン6)	乳白色
8	25		スナップブッシング	PA(ナイロン66)	「黒」
4	24		クイックブッシュ	PA(ナイロン6)	「ホワイト」
3	23		グリーンボルト M5x15	C2700W-1/8H	頭部焼付アクリル塗装「色：グリーン」
1	22		アース端子	Cu/Fe	銅メッキ
4s	21		ドア軸セット	Fe/SUS304	Ep-Fe/Ni5b,Cr0.1r/生地
2	20		シリンダー錠	SUS304/ZDC	生地/クロームメッキ
8	19		ワンタッチパネルファスナ	ポリプロピレン	「ブラック」
2	18		フラッシュリフトハンドル	ZDC	サチライトクロムメッキ
1	17		Mカード引手	ABS	「ライトグレー」
4	16		M12化粧ボルト	丸鉄 φ25	Ep-Fe/Ni5b,Cr0.1r
2	15		ロッド棒(下) 46U	SS400 φ6	Ep-Fe/Zn5/CM2C
2	14		ロッド棒(上) 46U		
2	13		ハンドル止め金	SPCC t2.3	
4	12		ロッドホルダー	SPCC t1.2	「ホワイトグレイ」ED塗装
4	11		19インチスペーサー(800下用)	SPCC t3.2	
8	10		19インチスペーサー(800用)		
1	09		天板 800-1000 (DF)	SPCC t1.0	
2	08		サイドフレーム2 1000	SPCC t2.0	
4	07		スチールパネルマウントフレーム 46U		
2	06		側板 46U-1000V	SPCC t0.8	外装「ホワイトグレイ」7.5Y7.4/0.8(25)メラミン塗装 内装「ホワイトグレイ」ED塗装
2	05		観音ドア 46U-800(L)	SPCC t0.8/t2.0	
2	04		観音ドア 46U-800(R)		
4	03		Hフレーム2 46U	SECC t1.2 RF	
1	02		ベース本体2 800-1000	SPCC t2.0/t2.3	
1	01		トップ本体2 800-1000		

MODEL 型式 KDC2-46U80A0	単位 UNIT mm	設計 DESIGNED	検図 CHECKED	承認 APPROVED
	尺度 SCALE 1 : 20			
	出図			

IDEAL 摂津金属工業株式会社

図名 TITLE	外観寸法
品名 NAME	KDC2コロケーションラック
型式 MODEL	KDC2-46U80A0
図番 DRAWING No.	KDC2-100011