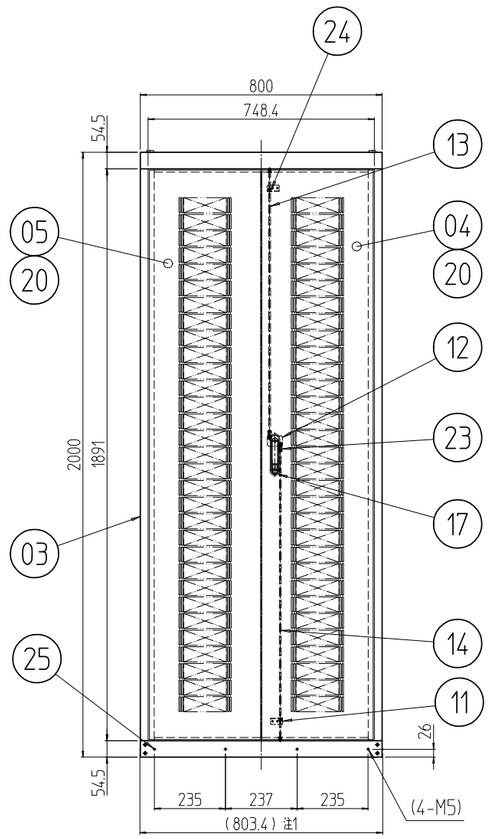


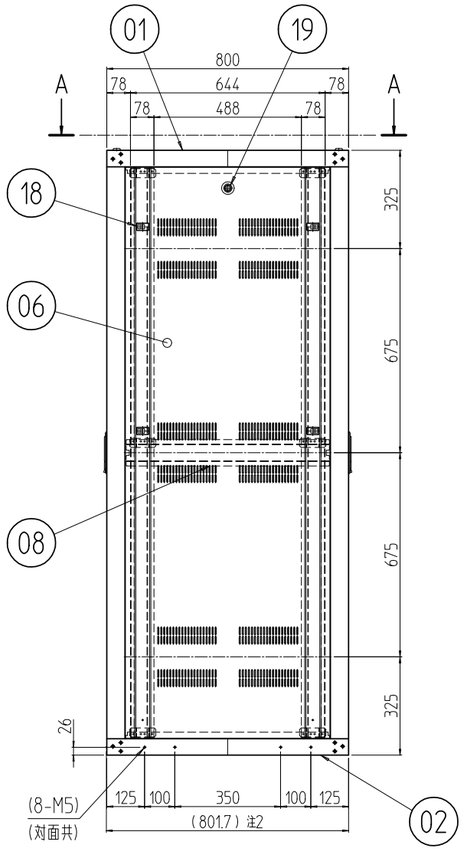


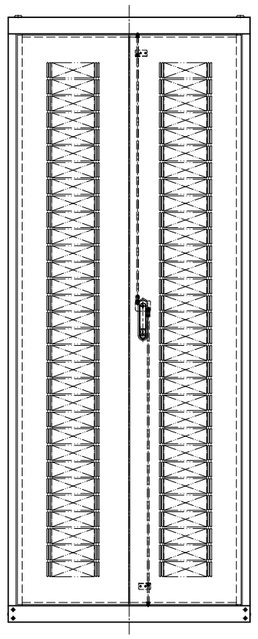

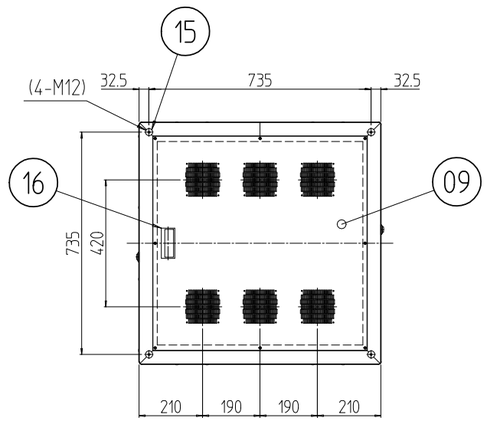


A-A (1 : 20)

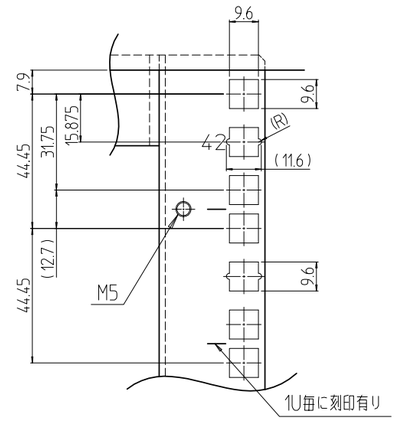


B部詳細 (1 : 2)

注1 プラスティリベットを外したら800mmになる。
注2 プラスティリベットを外したら800mmになる。

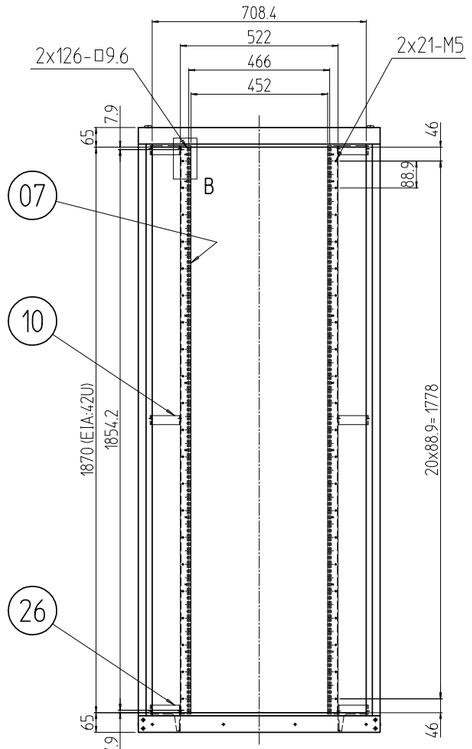


フロントドアを外した状態

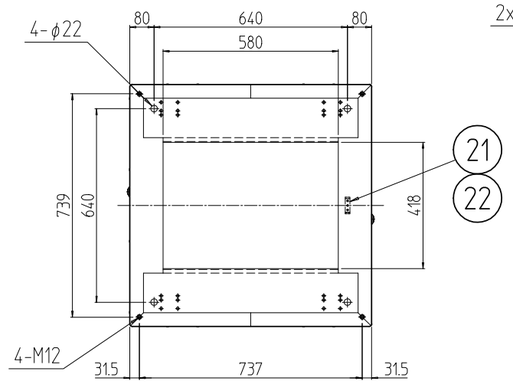


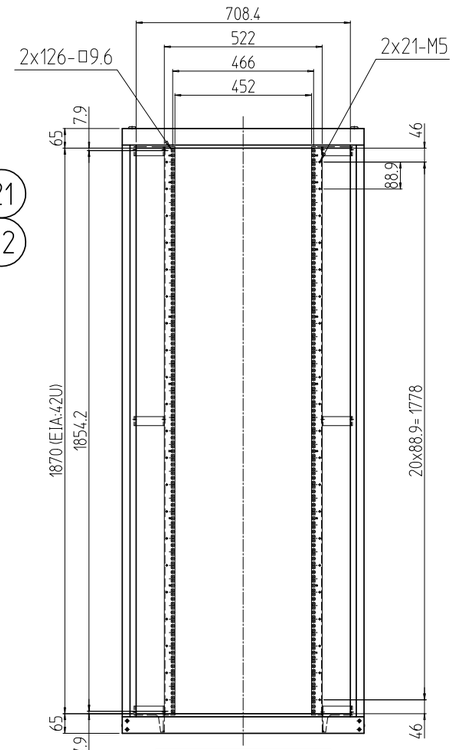


リヤドアを外した状態

| 変更 REVISIONS | | | |
|---|---|---|---|
| 回数 REV. MARK | 日付 DATE | 記事 CONTENTS | 変更者 REVISED BY |
| | | | |

| 個数 QUANTITY | No. | 図番 DRAWING No. | 部品名 PART NAME | 材質 MATERIAL | 仕上 FINISH |
|---|---|---|---|---|---|
| 4 | 26 | | 19インチスペーサー(800下用) | SPCC t3.2 | 「ホワイトグレイ」ED塗装 |
| 12 | 25 | | プラスティリベット | PA(ナイロン6) | 乳白色 |
| 8 | 24 | | スナップブッシング | PA(ナイロン66) | 「黒」 |
| 4 | 23 | | クイックブッシュ | PA(ナイロン6) | 「ホワイト」 |
| 3 | 22 | | グリーンボルト M5x15 | C2700W-1/8H | 頭部焼付アクリル塗装「色：グリーン」 |
| 1 | 21 | | アース端子 | Cu/Fe | 銅メッキ |
| 4s | 20 | | ドア軸セット | Fe/SUS304 | Ep-Fe/Ni5b,Cr0.1r/生地 |
| 2 | 19 | | シリンダー錠 | SUS304/ZDC | 生地/クロームメッキ |
| 8 | 18 | | ワンタッチパネルファスナ | ポリプロピレン | 「ブラック」 |
| 2 | 17 | | フラッシュリフトハンドル | ZDC | サチライトクロムメッキ |
| 1 | 16 | | Mカード引手 | ABS | 「ライトグレー」 |
| 4 | 15 | | M12化粧ボルト | 丸鉄 φ25 | Ep-Fe/Ni5b,Cr0.1r |
| 2 | 14 | | ロッド棒(下) 42U | SS400 φ6 | Ep-Fe/Zn5/CM2C |
| 2 | 13 | | ロッド棒(上) 42U | | |
| 2 | 12 | | ハンドル止め金 | SPCC t2.3 | |
| 4 | 11 | | ロッドホルダー | SPCC t1.2 | 外装「ホワイトグレイ」7.5Y7.4/0.8(25)メラミン塗装<br>内装「ホワイトグレイ」ED塗装 |
| 8 | 10 | | 19インチスペーサー(800用) | SPCC t3.2 | |
| 1 | 09 | | 天板 800-800 (DF) | SPCC t1.0 | |
| 2 | 08 | | サイドフレーム2 800 | SPCC t2.0 | |
| 4 | 07 | | スチールパネルマウントフレーム 42U | | |
| 2 | 06 | | 側板 42U-800V | SPCC t0.8 | |
| 2 | 05 | | 観音ドア 42U-800(L) | SPCC t0.8/t2.0 | |
| 2 | 04 | | 観音ドア 42U-800(R) | | |
| 4 | 03 | | Hフレーム2 42U | SECC t1.2 RF | |
| 1 | 02 | | ベース本体2 800-800 | SPCC t2.0/t2.3 | |
| 1 | 01 | | トップ本体2 800-800 | | |

| | | | | |
|---|---|---|---|---|
| 単位 UNIT mm | 設計 DESIGNED | 検図 CHECKED | 承認 APPROVED | 図名 TITLE 外観寸法 |
| 尺度 SCALE 1 : 20 | | | | 品名 NAME KDC2コロケーションラック |
| 出図 | | | | 型式 MODEL KDC2-42U8080 |
| IDEAL 摂津金属工業株式会社 | | | | 図番 DRAWING No. KDC2-093011 |

MODEL KDC2-42U8080
型式