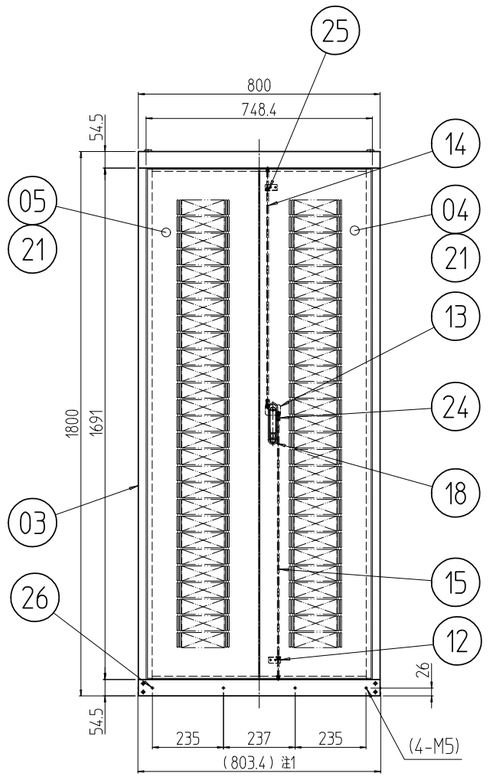

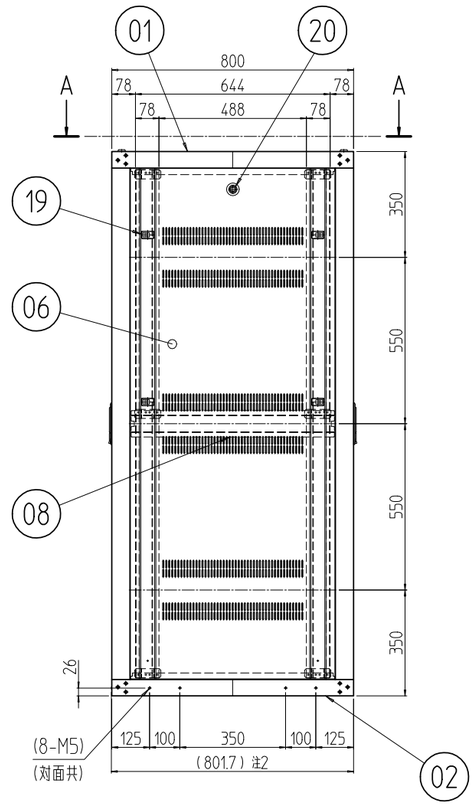

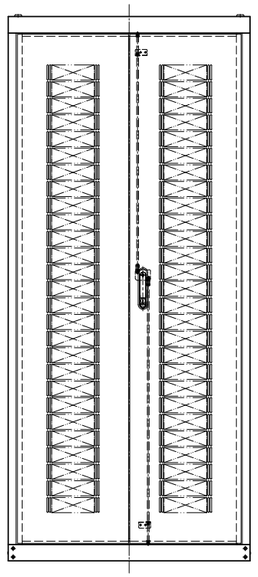

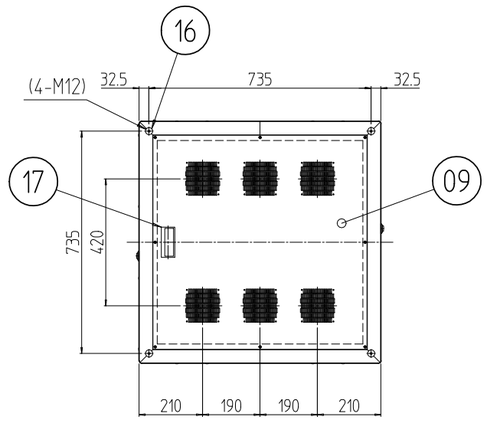

A-A (1 : 20)

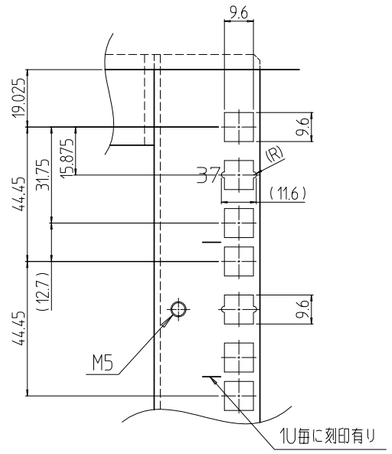

B部詳細 (1 : 2)

注1 プラスティリベットを外したら800mmになる。
注2 プラスティリベットを外したら800mmになる。

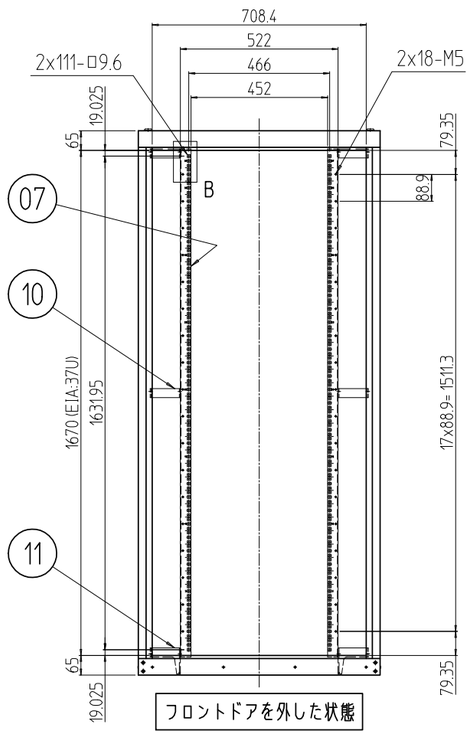

フロントドアを外した状態

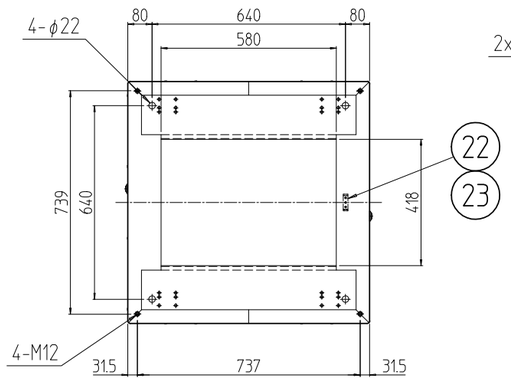

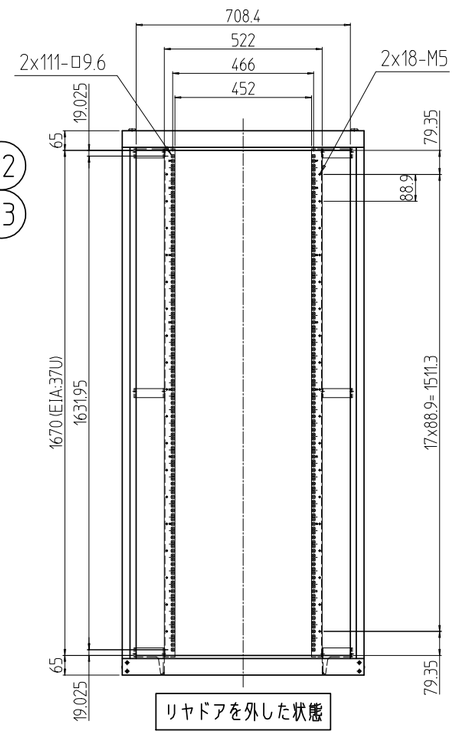

リヤドアを外した状態

変更 REVISIONS			
回数 REV. MARK	日付 DATE	記事 CONTENTS	変更者 REVISED BY

個数 QUANTITY	No.	図番 DRAWING No.	部品名 PART NAME	材質 MATERIAL	仕上 FINISH
12	26		プラスティリベット	PA(ナイロン6)	乳白色
8	25		スナップブッシング	PA(ナイロン66)	「黒」
4	24		クイックブッシュ	PA(ナイロン6)	「ホワイト」
3	23		グリーンボルト M5x15	C2700W-1/8H	頭部焼付アクリル塗装「色：グリーン」
1	22		アース端子	Cu/Fe	銅メッキ
4s	21		ドア軸セット	Fe/SUS304	Ep-Fe/Ni5b,Cr0.1r/生地
2	20		シリンダー錠	SUS304/ZDC	生地/クロームメッキ
8	19		ワンタッチパネルファスナ	ポリプロピレン	「ブラック」
2	18		フラッシュリフトハンドル	ZDC	サチライトクロムメッキ
1	17		Mカード引手	ABS	「ライトグレー」
4	16		M12化粧ボルト	丸鉄 φ25	Ep-Fe/Ni5b,Cr0.1r
2	15		ロッド棒(下) 37U	SS400 φ6	Ep-Fe/Zn5/CM2C
2	14		ロッド棒(上) 37U		
2	13		ハンドル止め金	SPCC t2.3	
4	12		ロッドホルダー	SPCC t1.2	「ホワイトグレイ」ED塗装
4	11		19インチスペーサー(800下用)	SPCC t3.2	
8	10		19インチスペーサー(800用)		
1	09		天板 800-800 (DF)	SPCC t1.0	外装「ホワイトグレイ」7.5Y7.4/0.8(25)メラミン塗装 内装「ホワイトグレイ」ED塗装
2	08		サイドフレーム2 800	SPCC t2.0	
4	07		スチールパネルマウントフレーム 37U		
2	06		側板 37U-800V	SPCC t0.8	
2	05		観音ドア 37U-800(L)	SPCC t0.8/t2.0	
2	04		観音ドア 37U-800(R)		
4	03		Hフレーム2 37U	SECC t1.2 RF	
1	02		ベース本体2 800-800	SPCC t2.0/t2.3	
1	01		トップ本体2 800-800		

単位 UNIT	mm	設計 DESIGNED	検図 CHECKED	承認 APPROVED
尺度 SCALE	1 : 20			
出図				

IDEAL 摂津金属工業株式会社

図名 TITLE	外観寸法
品名 NAME	KDC2コロケーションラック
型式 MODEL	KDC2-37U8080
図番 DRAWING No.	KDC2-088011

MODEL KDC2-37U8080
型式