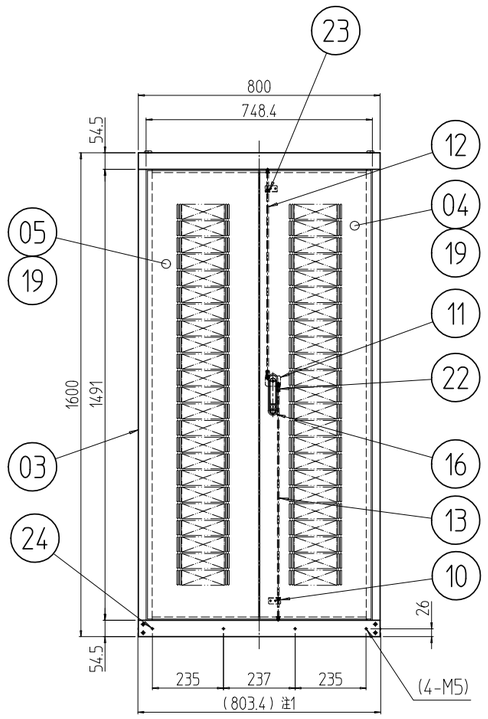

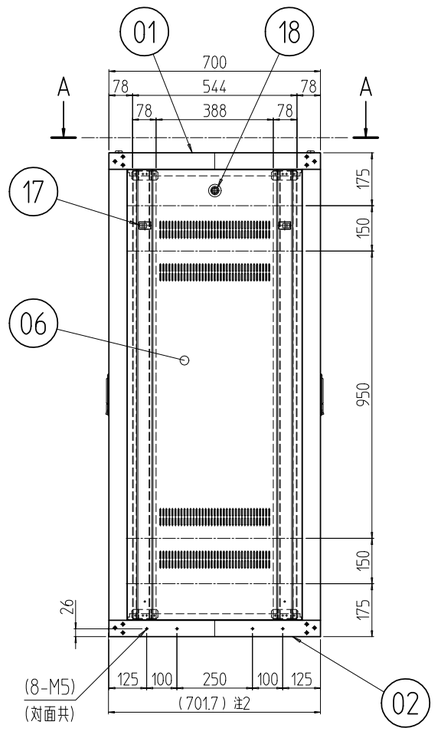

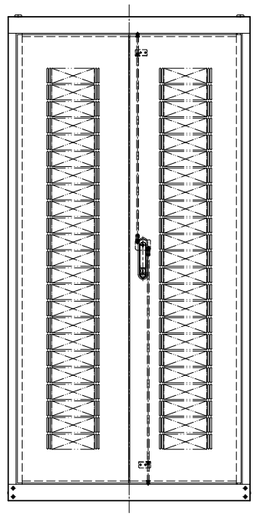

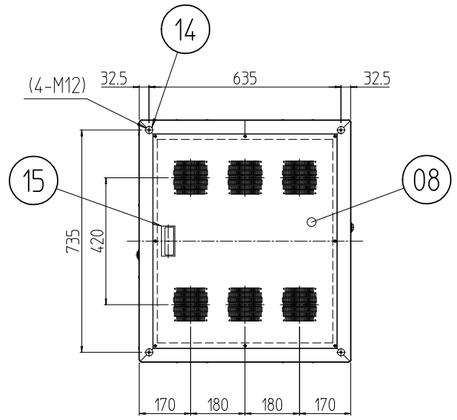

A-A (1 : 20)

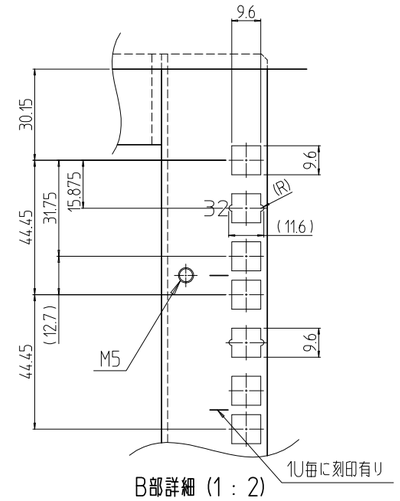

B部詳細 (1 : 2)

注1 プラスティリベットを外したら800mmになる。
注2 プラスティリベットを外したら700mmになる。

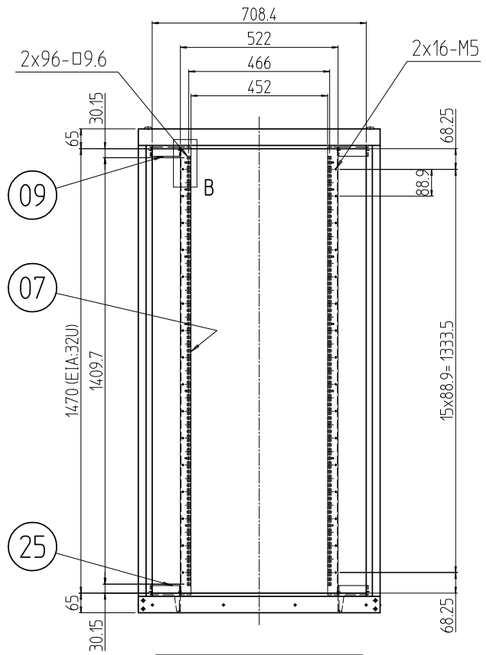

フロントドアを外した状態

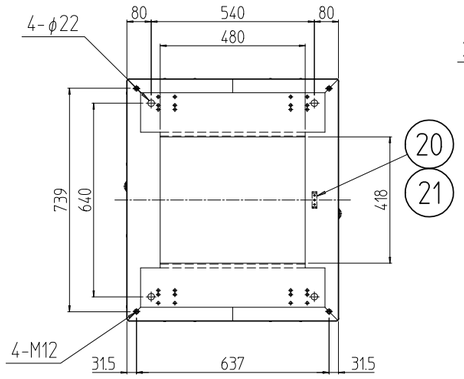

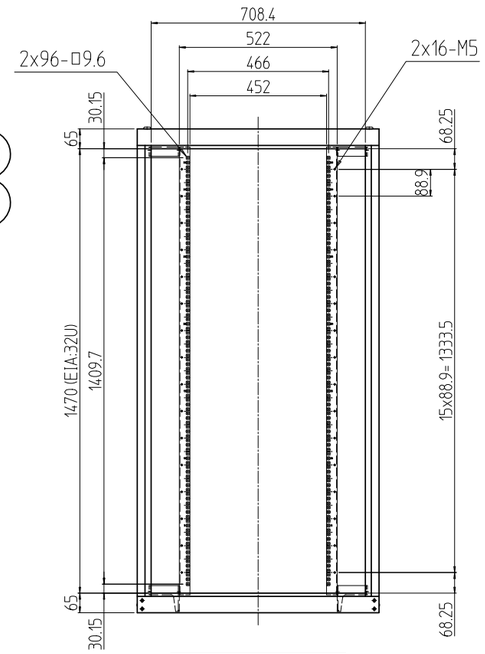

リヤドアを外した状態

変更 REVISIONS			
回数 REV. MARK	日付 DATE	記事 CONTENTS	変更者 REVISED BY

個数 QUANTITY	No.	図番 DRAWING No.	部品名 PART NAME	材質 MATERIAL	仕上 FINISH
4	25		19インチスペーサー(800下用)	SPCC t3.2	「ホワイトグレイ」ED塗装
12	24		プラスティリベット	PA(ナイロン6)	乳白色
8	23		スナップブッシング	PA(ナイロン66)	「黒」
4	22		クイックブッシュ	PA(ナイロン6)	「ホワイト」
3	21		グリーンボルト M5x15	C2700W-1/8H	頭部焼付アクリル塗装「色：グリーン」
1	20		アース端子	Cu/Fe	銅メッキ
4s	19		ドア軸セット	Fe/SUS304	Ep-Fe/Ni5b,Cr0.1r/生地
2	18		シリンダー錠	SUS304/ZDC	生地/クロームメッキ
4	17		ワンタッチパネルファスナ	ポリプロピレン	「ブラック」
2	16		フラッシュリフトハンドル	ZDC	サチライトクロムメッキ
1	15		Mカード引手	ABS	「ライトグレー」
4	14		M12化粧ボルト	丸鉄 φ25	Ep-Fe/Ni5b,Cr0.1r
2	13		ロッド棒(下) 32U	SS400 φ6	Ep-Fe/Zn5/CM2C
2	12		ロッド棒(上) 32U		
2	11		ハンドル止め金	SPCC t2.3	
4	10		ロッドホルダー	SPCC t1.2	外装「ホワイトグレイ」7.5Y7.4/0.8(25)メラミン塗装 内装「ホワイトグレイ」ED塗装
4	09		19インチスペーサー(800用)	SPCC t3.2	
1	08		天板 800-700 (DF)	SPCC t1.0	
4	07		スチールパネルマウントフレーム 32U	SPCC t2.0	
2	06		側板 32U-700V	SPCC t0.8	
2	05		観音ドア 32U-800(L)	SPCC t0.8/t2.0	
2	04		観音ドア 32U-800(R)		
4	03		Hフレーム2 32U	SECC t1.2 RF	
1	02		ベース本体2 800-700	SPCC t2.0/t2.3	
1	01		トップ本体2 800-700		

単位 UNIT	mm	設計 DESIGNED	検図 CHECKED / 承認 APPROVED
尺度 SCALE	1 : 20		
出図			

MODEL 型式 KDC2-32U8070

IDEAL 摂津金属工業株式会社

図名 TITLE	外観寸法
品名 NAME	KDC2コロケーションラック
型式 MODEL	KDC2-32U8070
図番 DRAWING No.	KDC2-082011