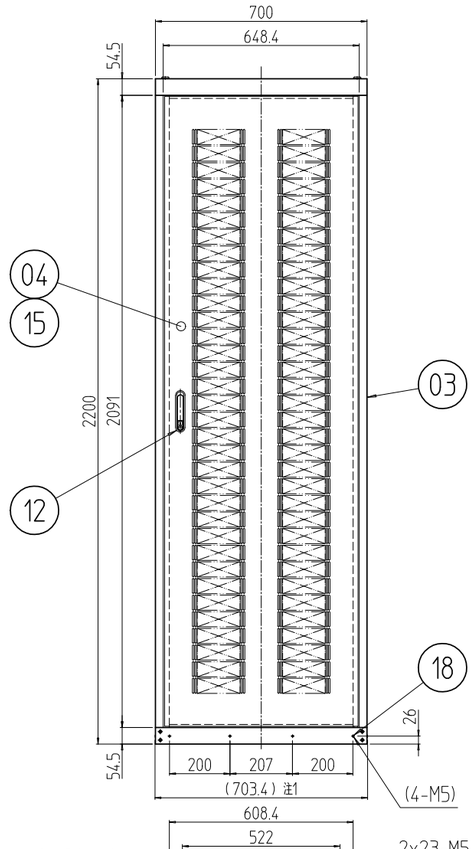

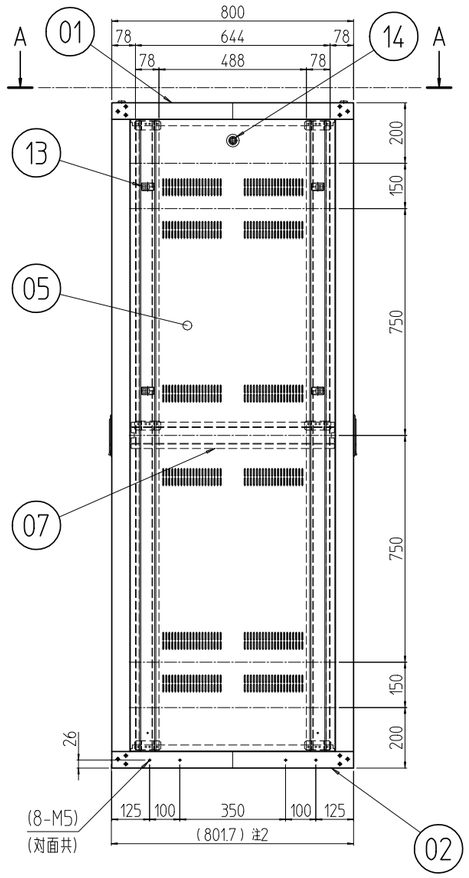

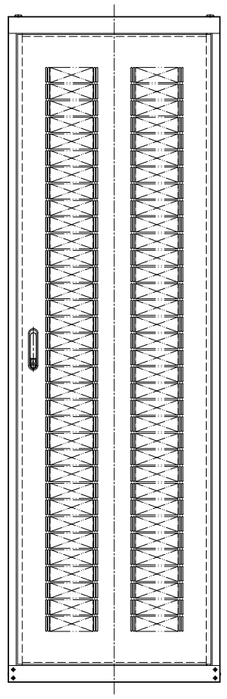

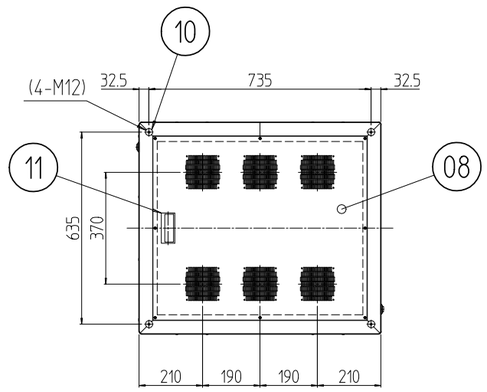

A-A (1 : 20)

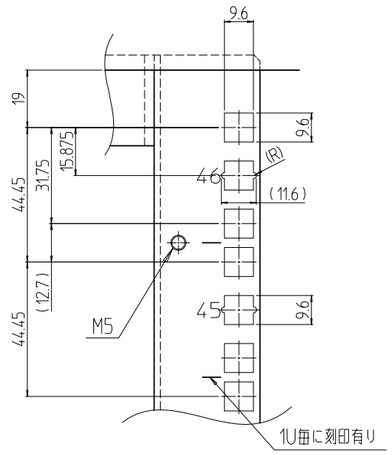

B部詳細 (1 : 2)

注1 プラスティリベットを外したら700mmになる。
注2 プラスティリベットを外したら800mmになる。

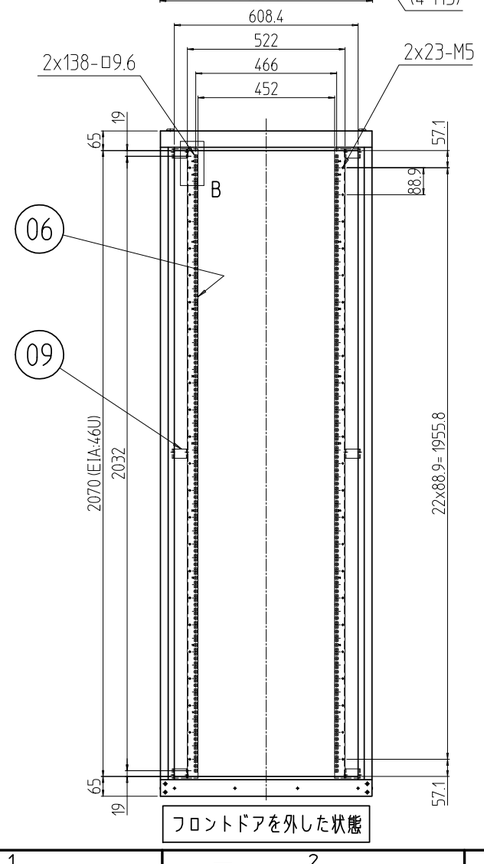

フロントドアを外した状態

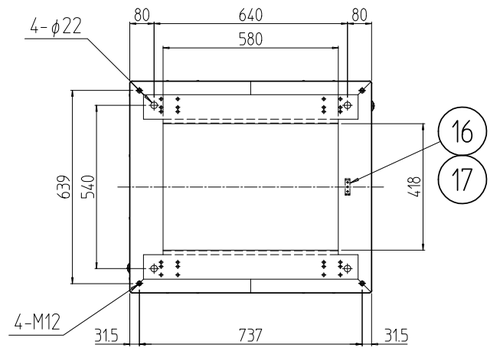

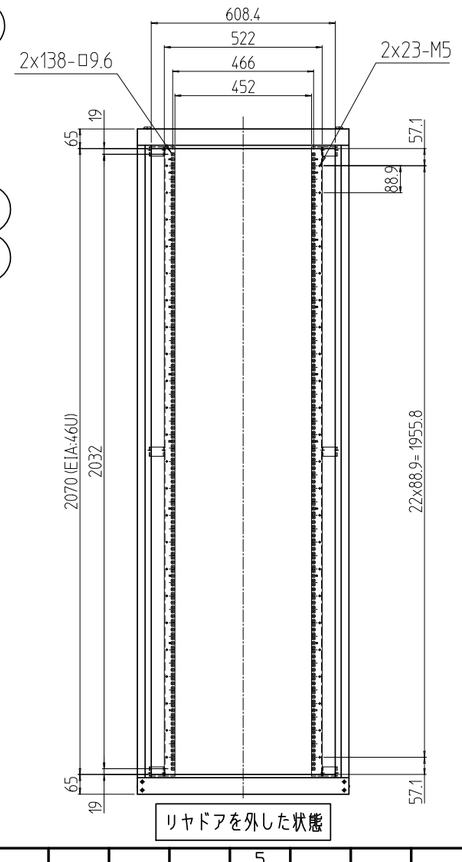

リヤドアを外した状態

変更 REVISIONS			
回数 REV. MARK	日付 DATE	記事 CONTENTS	変更者 REVISED BY

個数 QUANTITY	No.	図番 DRAWING No.	部品名 PART NAME	材質 MATERIAL	仕上 FINISH
12	18		プラスティリベット	ナイロン6	乳白色
3	17		グリーンボルト M5x15	C2700W-1/8H	頭部焼付アクリル塗装「色：グリーン」
1	16		アース端子	Cu/Fe	錫メッキ
2s	15		ドア軸セット	Fe/SUS304	Ep-Fe/Ni5b,Cr0.1r/生地
2	14		シリンダー錠	SUS304/ZDC	生地/クロームメッキ
8	13		ワンタッチパネルファスナ	ポリプロピレン	「ブラック」
2	12		フラッシュリフトハンドル	ZDC	サチライトクロムメッキ
1	11		Mカード引手	ABS	「#」部「無し」:「ライトグレー」「B」:「ブラック」
4	10		M12化粧ボルト	丸鉄 φ25	Ep-Fe/Ni5b,Cr0.1r
12	09		19インチスペーサー (700用)	SPCC t3.2	型式末尾「#」部
1	08		天板 700-800 (DF)	SPCC t1.0	「無し」:
2	07		サイドフレーム2 800	SPCC t2.0	外装「ホワイトグレイ」7.5Y7.4/0.8(25)メラミン塗装
4	06		スチールパネルマウントフレーム 46U		内装「ホワイトグレイ」ED塗装
2	05		側板 46U-800V	SPCC t0.8	「B」:
2	04		ドア 46U-700	SPCC t0.8/t2.0	外装「ブラック」N1.0レザーサテン塗装
4	03		Hフレーム2 46U	SECC t1.2 RF	内装「ブラック」N1.0(25)メラミン塗装
1	02		ベース本体2 700-800	SPCC t2.0/t2.3	
1	01		トップ本体2 700-800		

型式 MODEL	単位 UNIT mm	設計 DESIGNED	検図 CHECKED	承認 APPROVED
KDC2-46U7080#	尺度 SCALE 1 : 20			

出図

IDEAL 摂津金属工業株式会社

図名 TITLE	外観寸法
品名 NAME	KDC2コロケーションラック
型式 MODEL	KDC2-46U7080#
図番 DRAWING No.	KDC2-078011