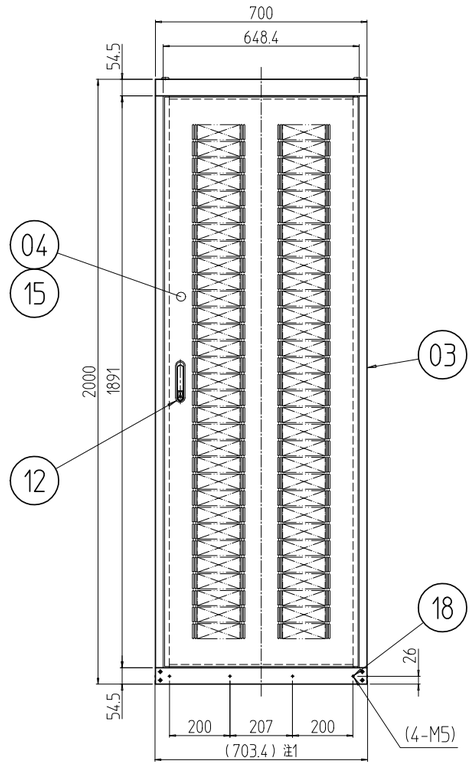


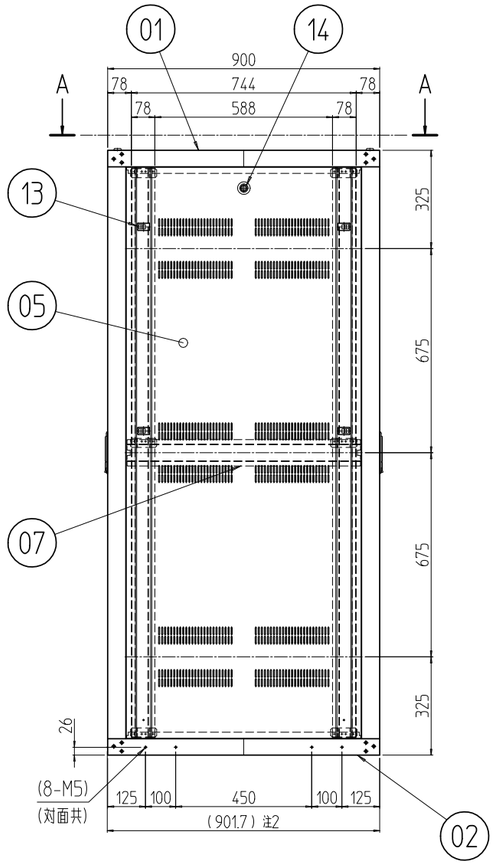


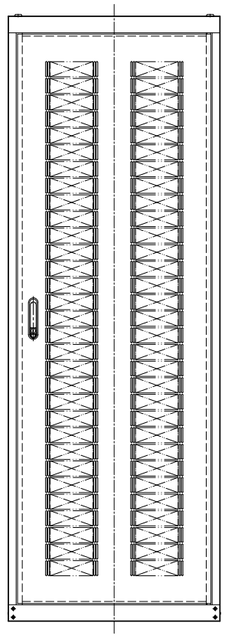

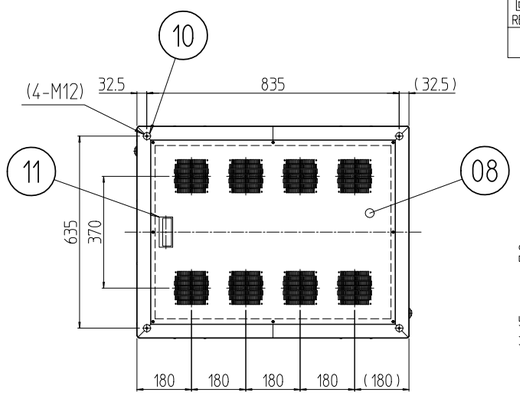


A-A (1 : 20)

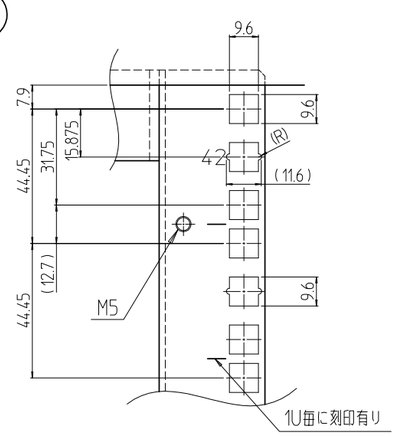


B部詳細 (1 : 2)

注1 プラスティリベットを外したら700mmになる。
注2 プラスティリベットを外したら900mmになる。

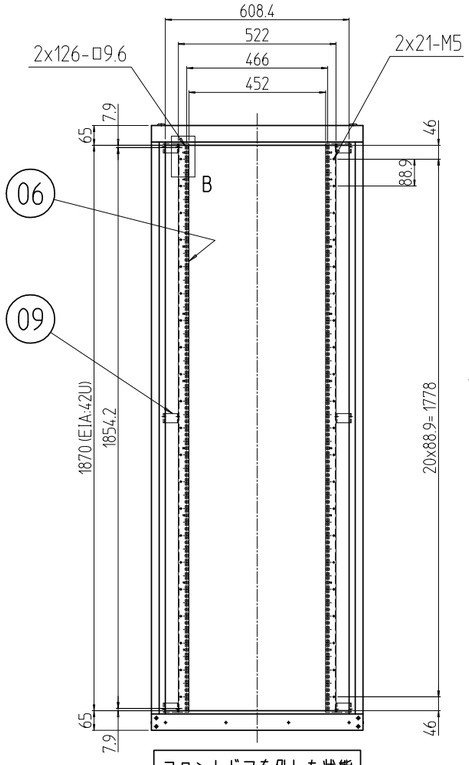


フロントドアを外した状態

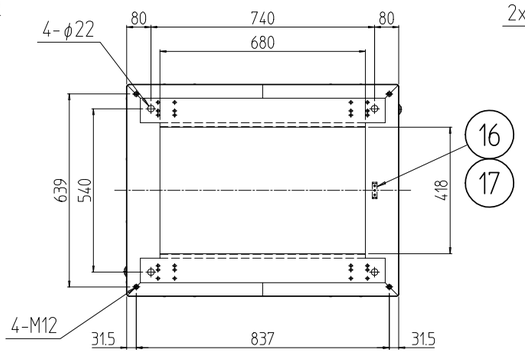


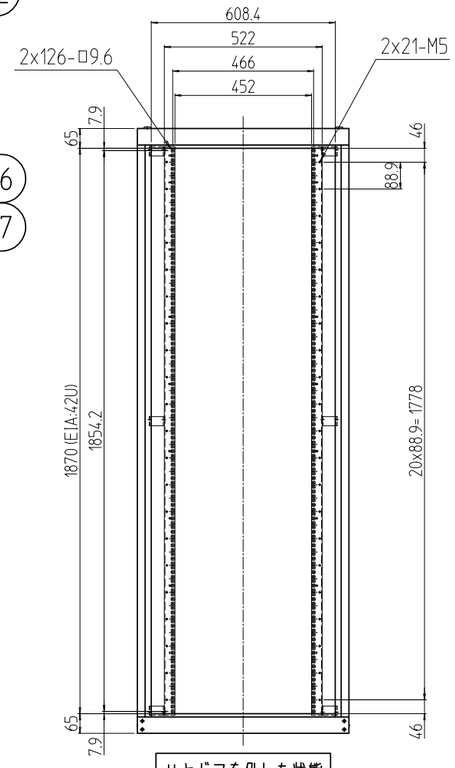


リヤドアを外した状態

| 個数 QUANTITY | No. | 図番 DRAWING No. | 部品名 PART NAME | 材質 MATERIAL | 仕上 FINISH |
|---|---|---|---|---|---|
| 12 | 18 | | プラスティリベット | ナイロン6 | 乳白色 |
| 3 | 17 | | グリーンボルト M5x15 | C2700W-1/8H | 頭部焼付アクリル塗装「色：グリーン」 |
| 1 | 16 | | アース端子 | Cu/Fe | 銅メッキ |
| 2s | 15 | | ドア軸セット | Fe/SUS304 | Ep-Fe/Ni5b,Cr0.1r/生地 |
| 2 | 14 | | シリンダー錠 | SUS304/ZDC | 生地/クロームメッキ |
| 8 | 13 | | ワンタッチパネルファスナ | ポリプロピレン | 「ブラック」 |
| 2 | 12 | | フラッシュリフトハンドル | ZDC | サチライトクロムメッキ |
| 1 | 11 | | Mカード引手 | ABS | 「#」部「無し」:「ライトグレー」「B」:「ブラック」 |
| 4 | 10 | | M12化粧ボルト | 丸鉄 φ25 | Ep-Fe/Ni5b,Cr0.1r |
| 12 | 09 | | 19インチスペーサー (700用) | SPCC t3.2 | 型式末尾「#」部 |
| 1 | 08 | | 天板 700-900 (DF) | SPCC t1.0 | 「無し」: |
| 2 | 07 | | サイドフレーム2 900 | SPCC t2.0 | |
| 4 | 06 | | スチールパネルマウントフレーム 42U | | |
| 2 | 05 | | 側板 42U-900V | SPCC t0.8 | 外装「ホワイトグレイ」7.5Y7.4/0.8(25)メラミン塗装 |
| 2 | 04 | | ドア 42U-700 | SPCC t0.8/t2.0 | 内装「ホワイトグレイ」ED塗装 |
| 4 | 03 | | Hフレーム2 42U | SECC t1.2 RF | 「B」: |
| 1 | 02 | | ベース本体2 700-900 | SPCC t2.0/t2.3 | 外装「ブラック」N1.0レザーサテン塗装 |
| 1 | 01 | | トップ本体2 700-900 | | 内装「ブラック」N1.0(25)メラミン塗装 |

| 変更 REVISIONS | | | |
|---|---|---|---|
| 回数 REV. MARK | 日付 DATE | 記事 CONTENTS | 変更者 REVISED BY |
| | | | |

MODEL 型式: KDC2-42U7090#

単位 UNIT: mm
尺度 SCALE: 1 : 20

設計 DESIGNED | 検図 CHECKED | 承認 APPROVED

出図

IDEAL 摂津金属工業株式会社

図名 TITLE: **外観寸法**
品名 NAME: KDC2コロケーションラック
型式 MODEL: KDC2-42U7090#
図番 DRAWING No.: KDC2-074011