変更 REVISIONS			
回数 REV. MARK	日付 DATE	記事 CONTENTS	変更者 REVISED BY

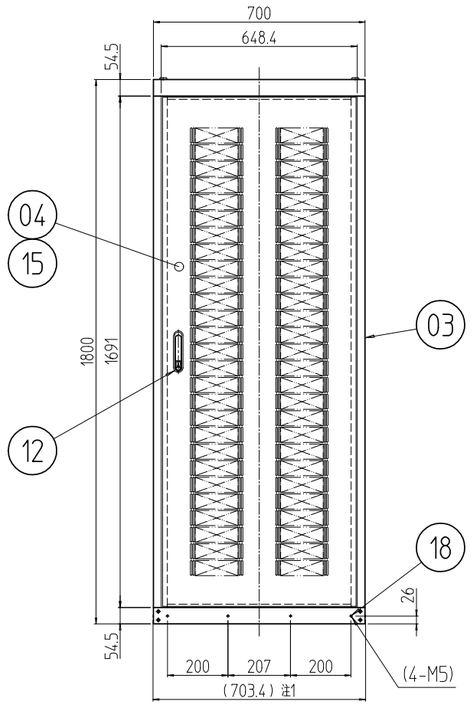

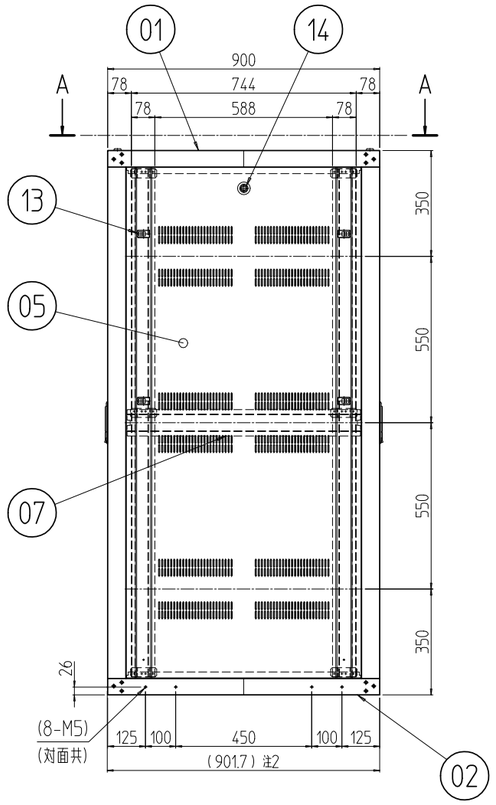

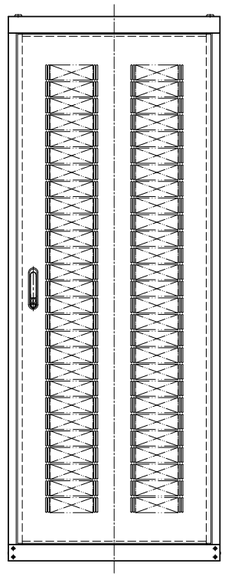

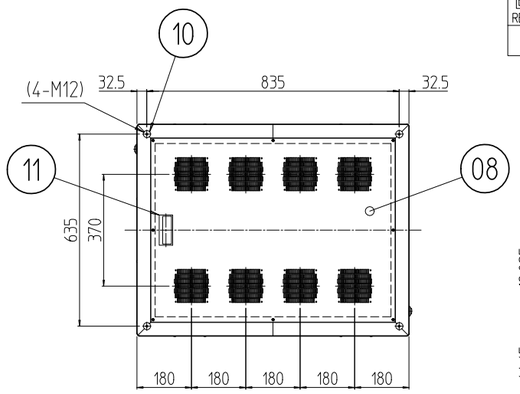

A-A (1 : 20)

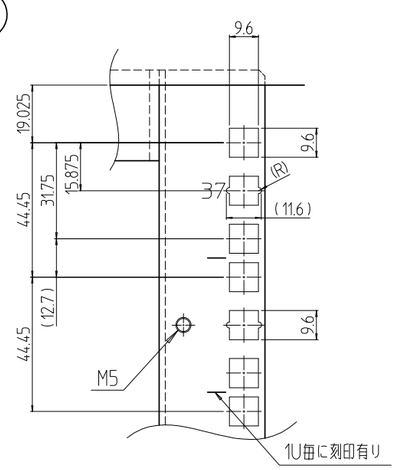

B部詳細 (1 : 2)

注1 プラスティリベットを外したら700mmになる。
注2 プラスティリベットを外したら900mmになる。

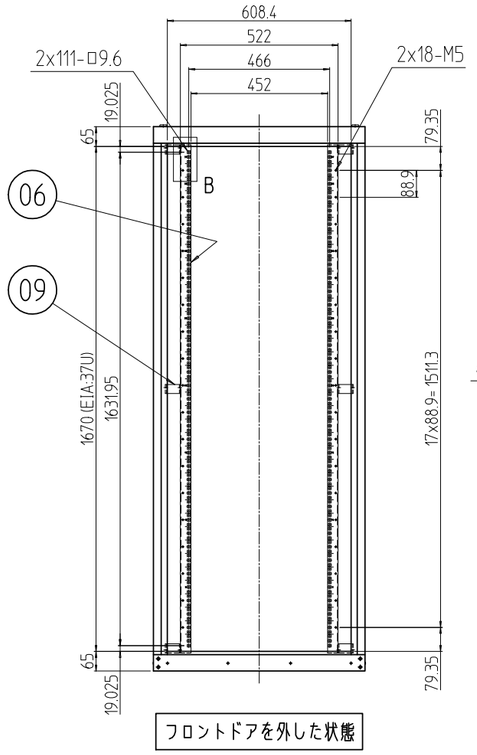

フロントドアを外した状態

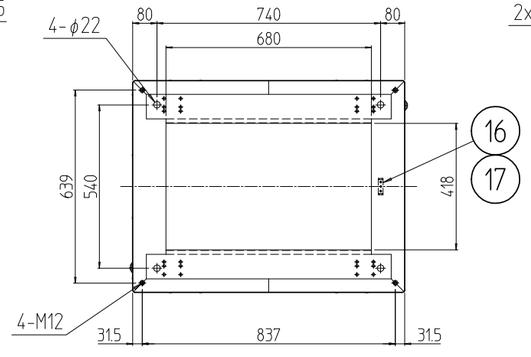

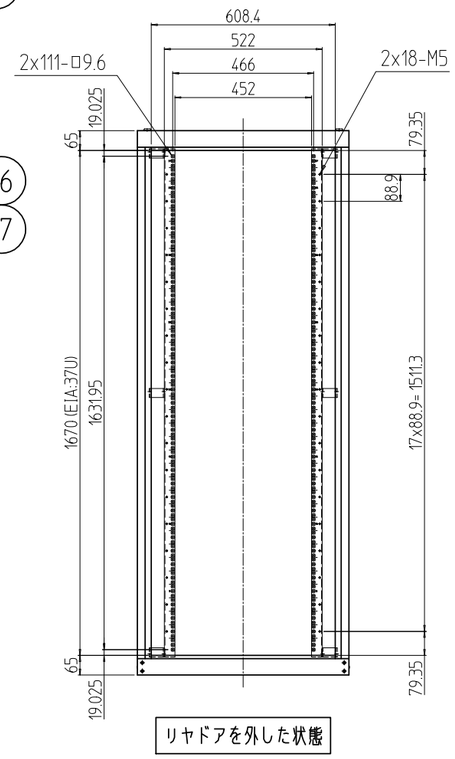

リヤドアを外した状態

個数 QUANTITY	No.	図番 DRAWING No.	部品名 PART NAME	材質 MATERIAL	仕上 FINISH
12	18		プラスティリベット	ナイロン6	乳白色
3	17		グリーンボルト M5x15	C2700W-1/8H	頭部焼付アクリル塗装「色：グリーン」
1	16		アース端子	Cu/Fe	銅メッキ
2s	15		ドア軸セット	Fe/SUS304	Ep-Fe/Ni5b,Cr0.1r/生地
2	14		シリンダー錠	SUS304/ZDC	生地/クロームメッキ
8	13		ワンタッチパネルファスナ	ポリプロピレン	「ブラック」
2	12		フラッシュリフトハンドル	ZDC	サチライトクロムメッキ
1	11		Mカード引手	ABS	「ライトグレー」
4	10		M12化粧ボルト	丸鉄 φ25	Ep-Fe/Ni5b,Cr0.1r
12	09		19インチスペーサー (700用)	SPCC t3.2	外装「ホワイトグレイ」7.5Y7.4/0.8(25)メラミン塗装 内装「ホワイトグレイ」ED塗装
1	08		天板 700-900 (DF)	SPCC t1.0	
2	07		サイドフレーム2 900	SPCC t2.0	
4	06		スチールパネルマウントフレーム 37U		
2	05		側板 37U-900V	SPCC t0.8	
2	04		ドア 37U-700	SPCC t0.8/t2.0	
4	03		Hフレーム2 37U	SECC t1.2 RF	
1	02		ベース本体2 700-900	SPCC t2.0/t2.3	
1	01		トップ本体2 700-900		

型式 MODEL: KDC2-37U7090

単位 UNIT: mm
尺度 SCALE: 1 : 20

設計 DESIGNED	検図 CHECKED	承認 APPROVED

出図

IDEAL 摂津金属工業株式会社

図名 TITLE: 外観寸法
品名 NAME: KDC2コロケーションラック
型式 MODEL: KDC2-37U7090
図番 DRAWING No.: KDC2-069011