| 変更 REVISIONS | | | |
|---|---|---|---|
| 回数 REV. MARK | 日付 DATE | 記事 CONTENTS | 変更者 REVISED BY |
| | | | |

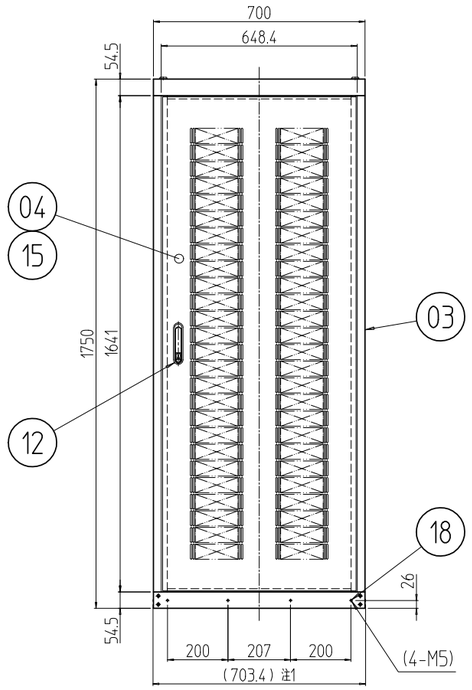


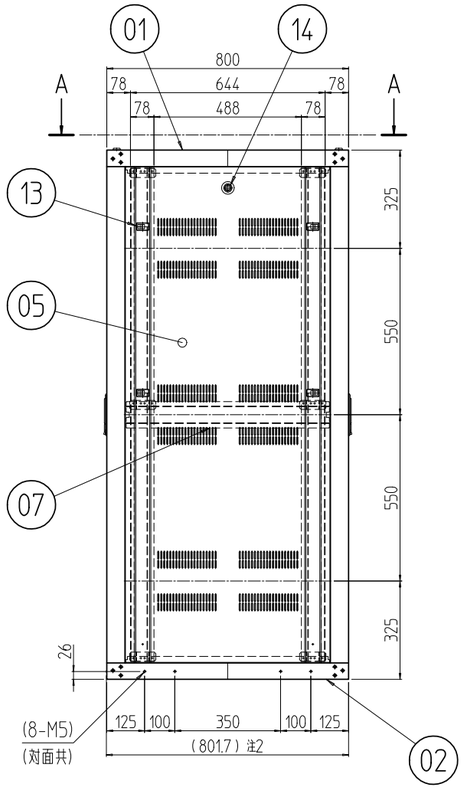


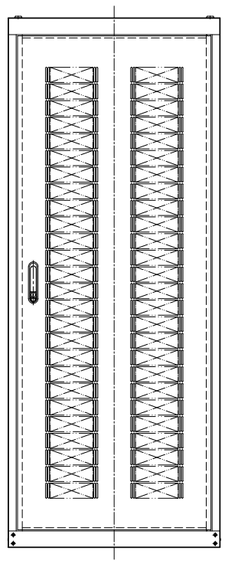

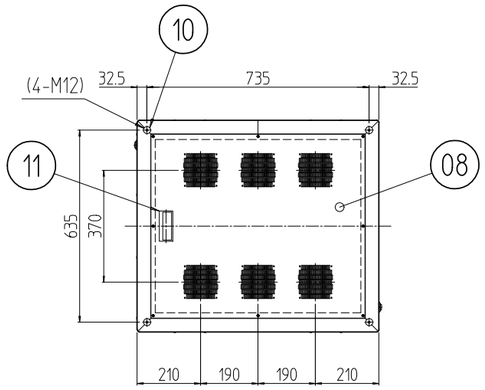


A-A (1 : 20)

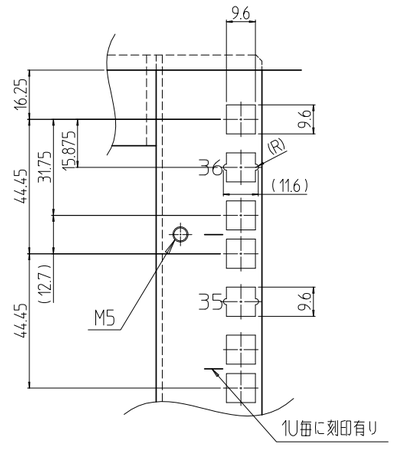


B部詳細 (1 : 2)

注1 プラスティリベットを外したら700mmになる。
注2 プラスティリベットを外したら800mmになる。

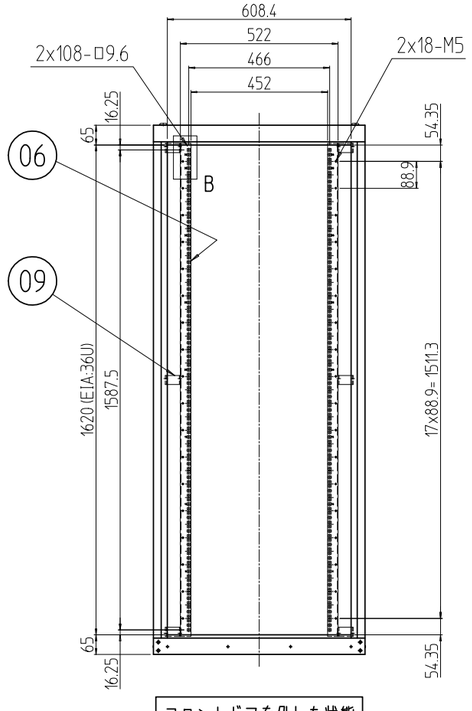


フロントドアを外した状態

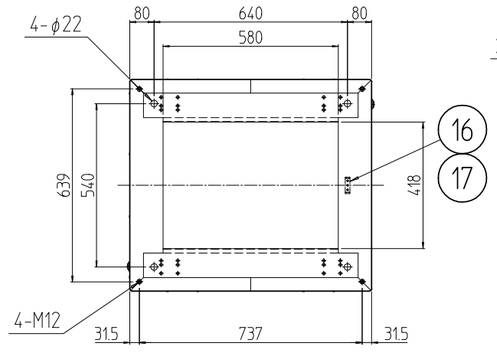


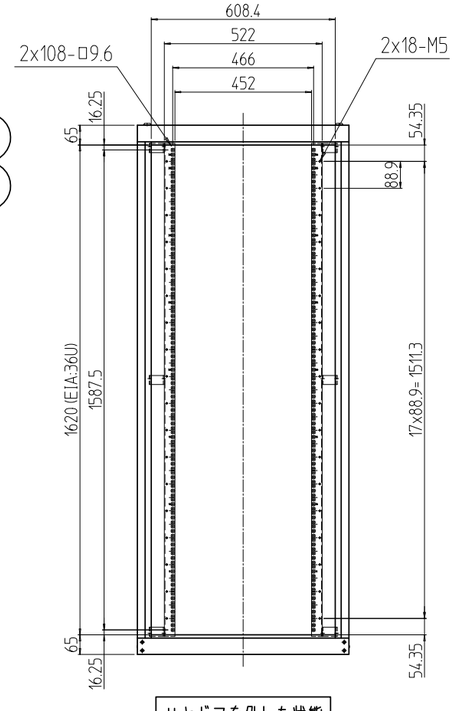


リヤドアを外した状態

| 個数 QUANTITY | No. | 図番 DRAWING No. | 部品名 PART NAME | 材質 MATERIAL | 仕上 FINISH |
|---|---|---|---|---|---|
| 12 | 18 | | プラスティリベット | ナイロン6 | 乳白色 |
| 3 | 17 | | グリーンボルト M5x15 | C2700W-1/8H | 頭部焼付アクリル塗装「色：グリーン」 |
| 1 | 16 | | アース端子 | Cu/Fe | 銅メッキ |
| 2s | 15 | | ドア軸セット | Fe/SUS304 | Ep-Fe/Ni5b,Cr0.1r/生地 |
| 2 | 14 | | シリンダー錠 | SUS304/ZDC | 生地/クロームメッキ |
| 8 | 13 | | ワンタッチパネルファスナ | ポリプロピレン | 「ブラック」 |
| 2 | 12 | | フラッシュリフトハンドル | ZDC | サチライトクロムメッキ |
| 1 | 11 | | Mカード引手 | ABS | 「ライトグレー」 |
| 4 | 10 | | M12化粧ボルト | 丸鉄 φ25 | Ep-Fe/Ni5b,Cr0.1r |
| 12 | 09 | | 19インチスペーサー (700用) | SPCC t3.2 | 外装「ホワイトグレイ」7.5Y7.4/0.8(25)メラミン塗装<br>内装「ホワイトグレイ」ED塗装 |
| 1 | 08 | | 天板 700-800 (DF) | SPCC t1.0 | |
| 2 | 07 | | サイドフレーム2 800 | SPCC t2.0 | |
| 4 | 06 | | スチールパネルマウントフレーム 36U | | |
| 2 | 05 | | 側板 36U-800V | SPCC t0.8 | |
| 2 | 04 | | ドア 36U-700 | SPCC t0.8/t2.0 | |
| 4 | 03 | | Hフレーム2 36U | SECC t1.2 RF | |
| 1 | 02 | | ベース本体2 700-800 | SPCC t2.0/t2.3 | |
| 1 | 01 | | トップ本体2 700-800 | | |

| | | | |
|---|---|---|---|
| 型式 MODEL | KDC2-36U7080 | 単位 UNIT | mm |
| 尺度 SCALE | 1 : 20 | 設計 DESIGNED / 検図 CHECKED / 承認 APPROVED | |
| 出図 | | 図名 TITLE | 外観寸法 |
| | | 品名 NAME | KDC2コロケーションラック |
| | | 型式 MODEL | KDC2-36U7080 |
| IDEAL 摂津金属工業株式会社 | | 図番 DRAWING No. | KDC2-063011 |