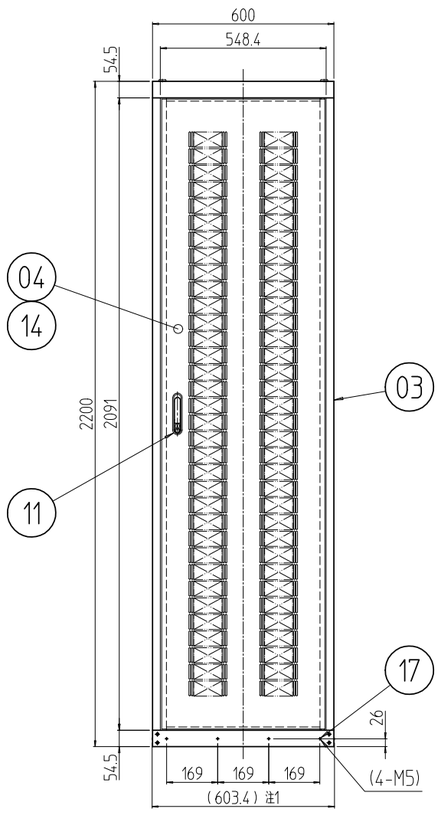

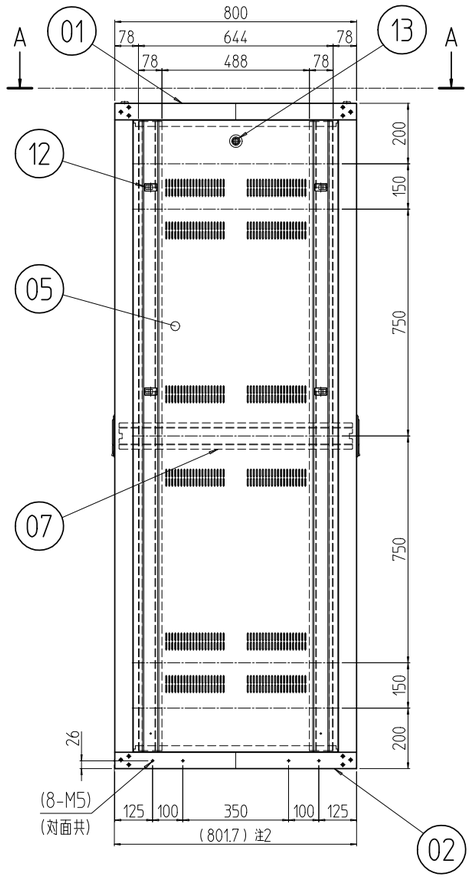

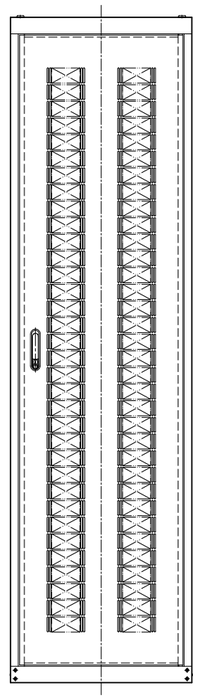

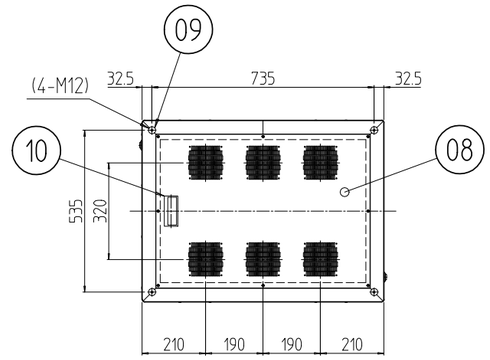

A-A (1 : 20)

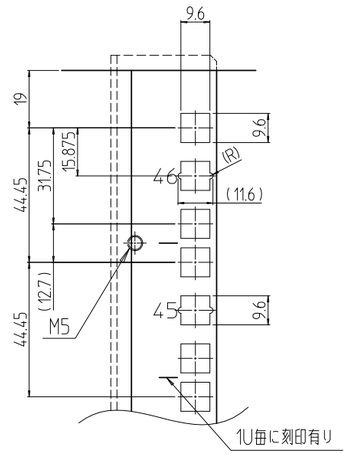

B部詳細 (1 : 2)

注1 プラスティリベットを外したら600mmになる。
注2 プラスティリベットを外したら800mmになる。

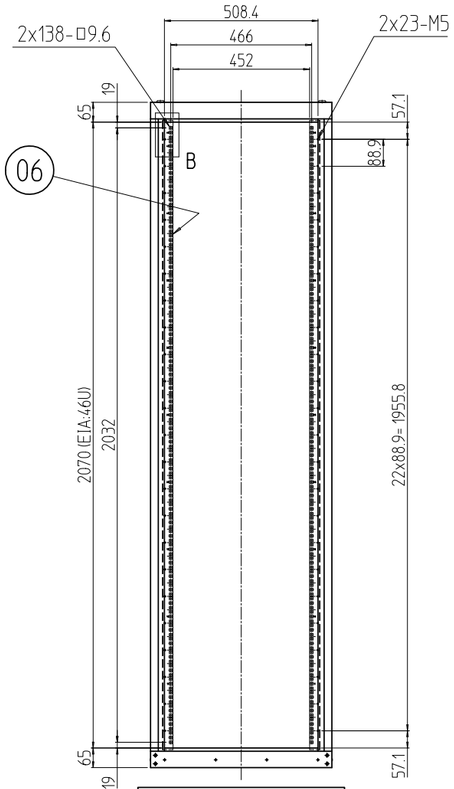

フロントドアを外した状態

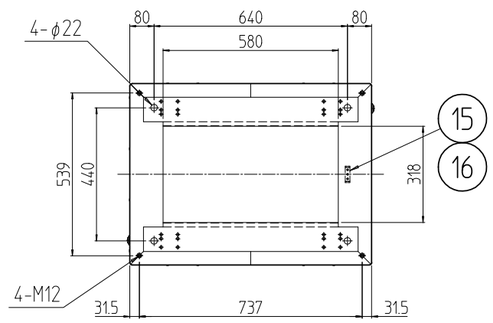

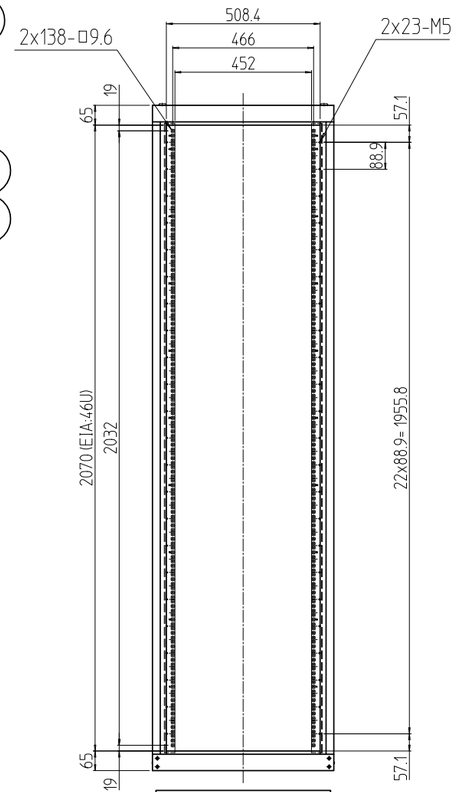

リヤドアを外した状態

個数 QUANTITY	No.	図番 DRAWING No.	部品名 PART NAME	材質 MATERIAL	仕上 FINISH
12	17		プラスティリベット	ナイロン6	乳白色
3	16		グリーンボルト M5x15	C2700W-1/8H	頭部焼付アクリル塗装「色：グリーン」
1	15		アース端子	Cu/Fe	銅メッキ
2s	14		ドア軸セット	Fe/SUS304	Ep-Fe/Ni5b,Cr0.1r/生地
2	13		シリンダー錠	SUS304/ZDC	生地/クロームメッキ
8	12		ワンタッチパネルファスナ	ポリプロピレン	「ブラック」
2	11		フラッシュリフトハンドル	ZDC	サチライトクロムメッキ
1	10		Mカード引手	ABS	「#」部「無し]:「ライトグレー」[B]:「ブラック」
4	09		M12化粧ボルト	丸鉄 φ25	Ep-Fe/Ni5b,Cr0.1r
1	08		天板 600-800 (DF)	SPCC t1.0	型式末尾「#」部 「無し」: 外装「ホワイトグレイ」7.5Y7.4/0.8(25)メラミン塗装 内装「ホワイトグレイ」ED塗装 「B」: 外装「ブラック」N1.0レザーサテン塗装 内装「ブラック」N1.0(25)メラミン塗装
2	07		サイドフレーム2 800	SPCC t2.0	
4	06		スチールパネルマウントフレーム 46U		
2	05		側板 46U-800V	SPCC t0.8	
2	04		ドア 46U-600	SPCC t0.8/t2.0	
4	03		Hフレーム2 46U	SECC t1.2 RF	
1	02		ベース本体2 600-800	SPCC t2.0/t2.3	
1	01		トップ本体2 600-800		

単位 UNIT mm	設計 DESIGNED	検図 CHECKED	承認 APPROVED	図名 TITLE 外観寸法
尺度 SCALE 1 : 20				品名 NAME KDC2コロケーションラック
出図				型式 MODEL KDC2-46U6080#
IDEAL 摂津金属工業株式会社				図番 DRAWING No. KDC2-038011

MODEL 型式 KDC2-46U6080#