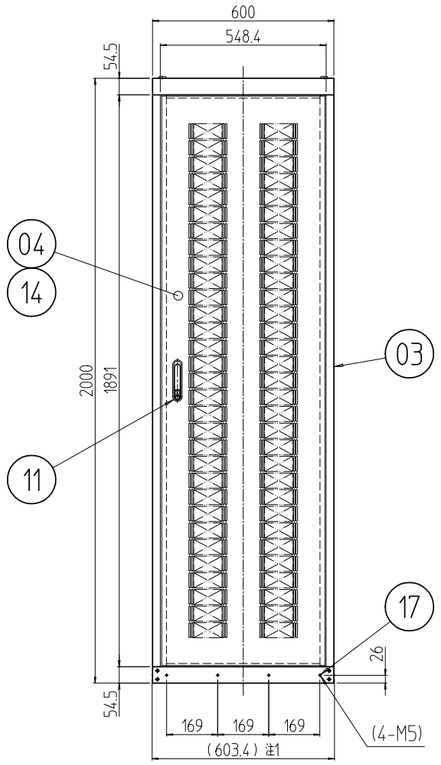

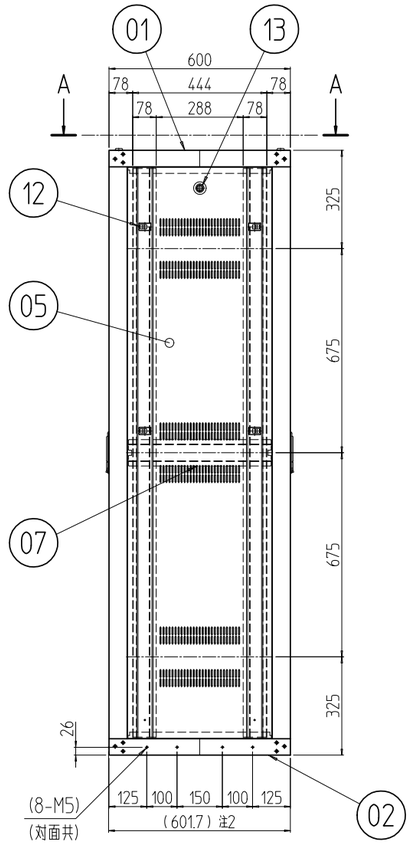

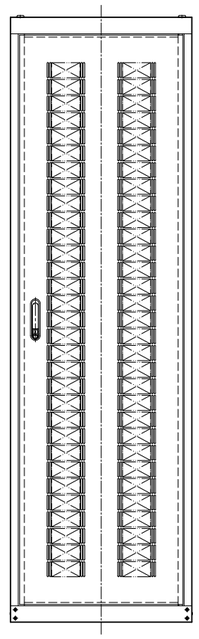

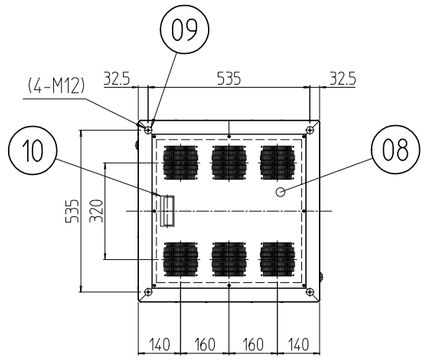

A-A (1 : 20)

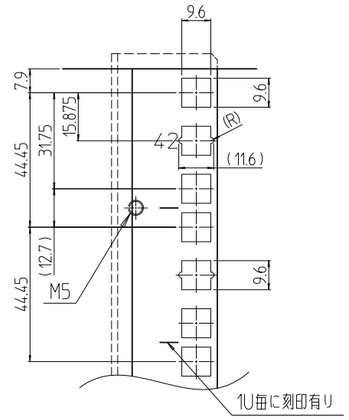

B部詳細 (1 : 2)

注1 プラスティリベットを外したら600mmになる。
注2 プラスティリベットを外したら600mmになる。

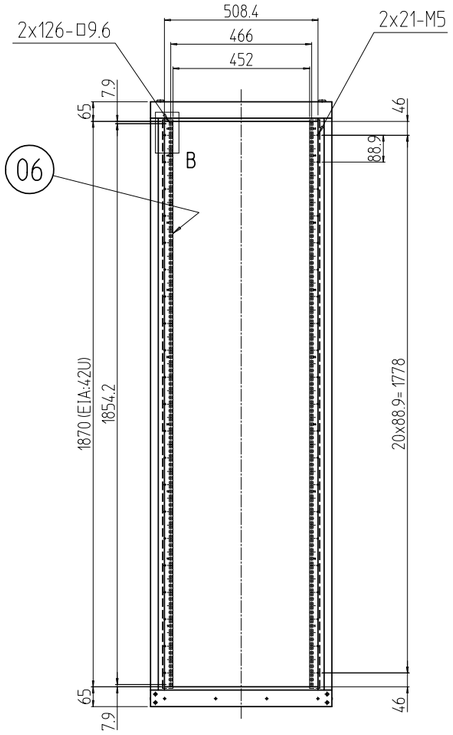

フロントドアを外した状態

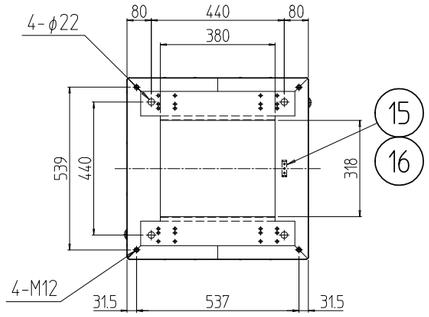

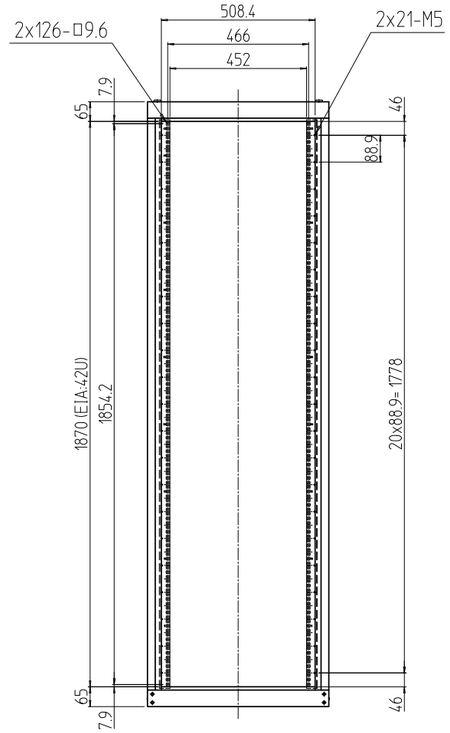

リヤドアを外した状態

個数 QUANTITY	No.	図番 DRAWING No.	部品名 PART NAME	材質 MATERIAL	仕上 FINISH
12	17		プラスティリベット	ナイロン6	乳白色
3	16		グリーンボルト M5x15	C2700W-1/8H	頭部焼付アクリル塗装「色：グリーン」
1	15		アース端子	Cu/Fe	銅メッキ
2s	14		ドア軸セット	Fe/SUS304	Ep-Fe/Ni5b,Cr0.1r/生地
2	13		シリンダー錠	SUS304/ZDC	生地/クロームメッキ
8	12		ワンタッチパネルファスナ	ポリプロピレン	「ブラック」
2	11		フラッシュリフトハンドル	ZDC	サチライトクロムメッキ
1	10		Mカード引手	ABS	「#」部「無し」:「ライトグレー」「B」:「ブラック」
4	09		M12化粧ボルト	丸鉄 φ25	Ep-Fe/Ni5b,Cr0.1r
1	08		天板 600-600 (DF)	SPCC t1.0	型式末尾「#」部 「無し」:
2	07		サイドフレーム2 600	SPCC t2.0	
4	06		スチールパネルマウントフレーム 42U		
2	05		側板 42U-600V	SPCC t0.8	外装「ホワイトグレイ」7.5Y7.4/0.8(25)メラミン塗装
2	04		ドア 42U-600	SPCC t0.8/t2.0	内装「ホワイトグレイ」ED塗装
4	03		Hフレーム2 42U	SECC t1.2 RF	「B」:
1	02		ベース本体2 600-600	SPCC t2.0/t2.3	外装「ブラック」N1.0レザーサテン塗装
1	01		トップ本体2 600-600		内装「ブラック」N1.0(25)メラミン塗装

KDC2-42U6060#	MODEL 型式	単位 UNIT mm	設計 DESIGNED / 検図 CHECKED / 承認 APPROVED
		尺度 SCALE 1 : 20	
		出図	
		IDEAL 摂津金属工業株式会社	

図名 TITLE	外観寸法
品名 NAME	KDC2コロケーションラック
型式 MODEL	KDC2-42U6060#
図番 DRAWING No.	KDC2-031011

変更 REVISIONS			
回数 REV. MARK	日付 DATE	記事 CONTENTS	変更者 REVISED BY