変更 REVISIONS			
回数 REV. MARK	日付 DATE	記事 CONTENTS	変更者 REVISED BY

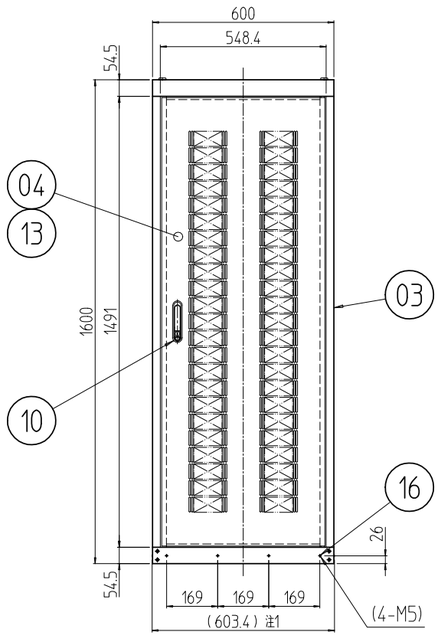

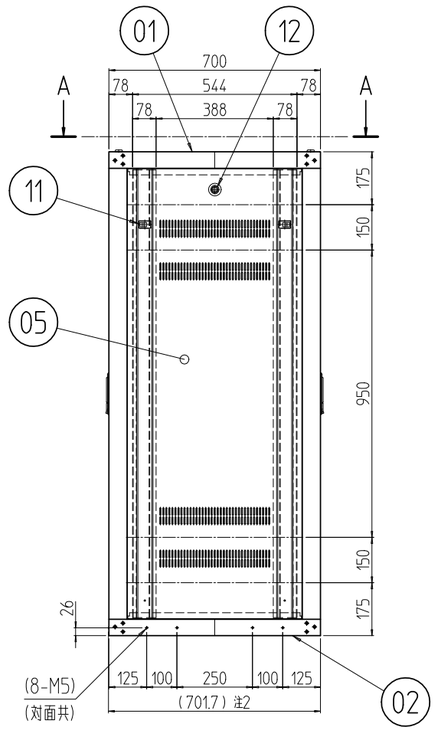

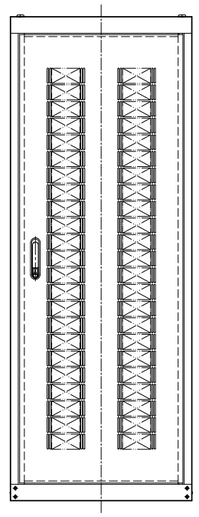

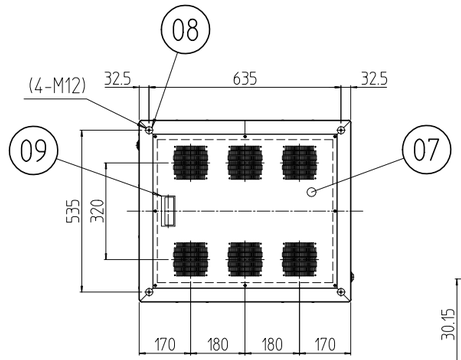

A-A (1 : 20)

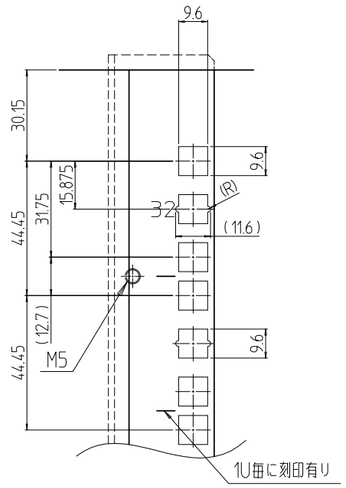

B部詳細 (1 : 2)

注1 プラスティリベットを外したら600mmになる。
注2 プラスティリベットを外したら700mmになる。

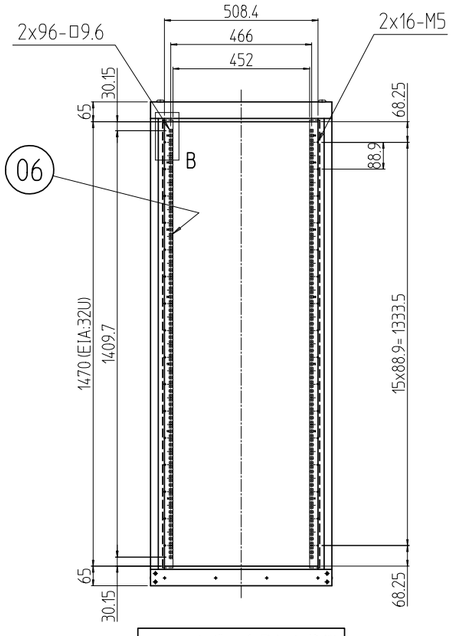

フロントドアを外した状態

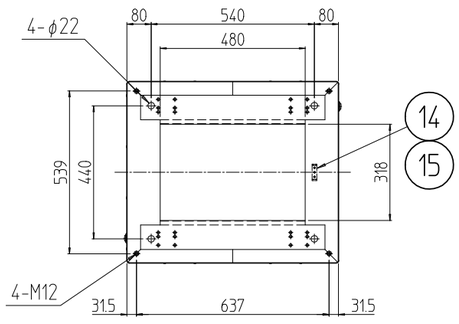

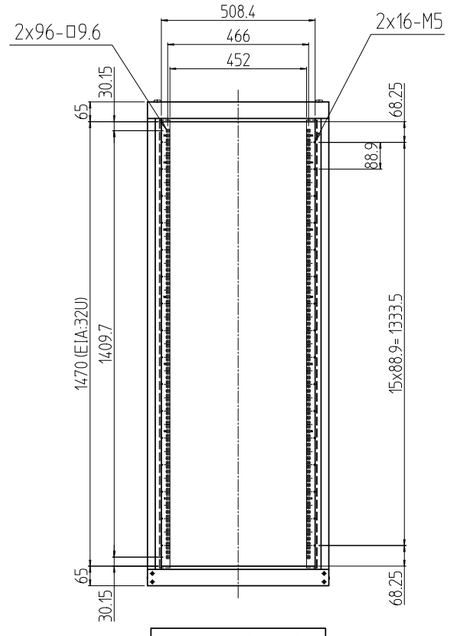

リヤドアを外した状態

個数 QUANTITY	No.	図番 DRAWING No.	部品名 PART NAME	材質 MATERIAL	仕上 FINISH
12	16		プラスティリベット	ナイロン6	乳白色
3	15		グリーンボルト M5x15	C2700W-1/8H	頭部焼付アクリル塗装「色：グリーン」
1	14		アース端子	Cu/Fe	銅メッキ
2s	13		ドア軸セット	Fe/SUS304	Ep-Fe/Ni5b,Cr0.1r/生地
2	12		シリンダー錠	SUS304/ZDC	生地/クロームメッキ
4	11		ワンタッチパネルファスナ	ポリプロピレン	「ブラック」
2	10		フラッシュリフトハンドル	ZDC	サチライトクロムメッキ
1	09		Mカード引手	ABS	「ライトグレー」
4	08		M12化粧ボルト	丸鉄 φ25	Ep-Fe/Ni5b,Cr0.1r
1	07		天板 600-700 (DF)	SPCC t1.0	外装「ホワイトグレイ」7.5Y7.4/0.8(25)メラミン塗装 内装「ホワイトグレイ」ED塗装
4	06		スチールパネルマウントフレーム 32U	SPCC t2.0	
2	05		側板 32U-700V	SPCC t0.8	
2	04		ドア 32U-600	SPCC t0.8/t2.0	
4	03		Hフレーム2 32U	SECC t1.2 RF	
1	02		ベース本体2 600-700	SPCC t2.0/t2.3	
1	01		トップ本体2 600-700		

型式 MODEL: KDC2-32U6070	単位 UNIT: mm	設計 DESIGNED	検図 CHECKED	承認 APPROVED
	尺度 SCALE: 1 : 20			
出図				

IDEAL 摂津金属工業株式会社

図名 TITLE	外観寸法
品名 NAME	KDC2コロケーションラック
型式 MODEL	KDC2-32U6070
図番 DRAWING No.	KDC2-017011