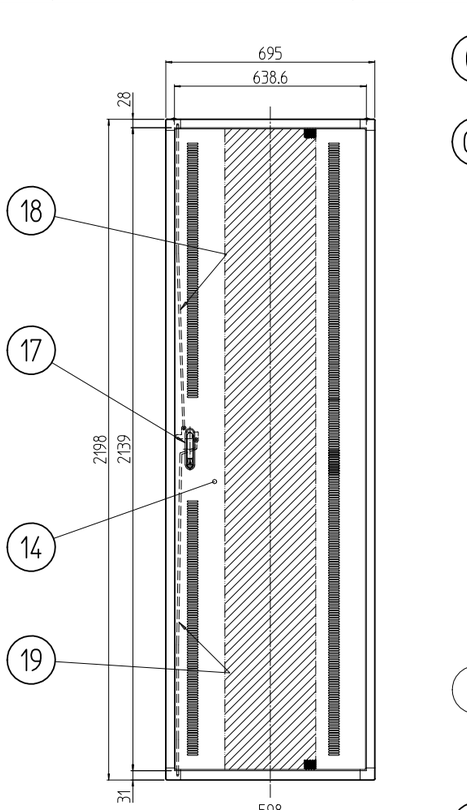


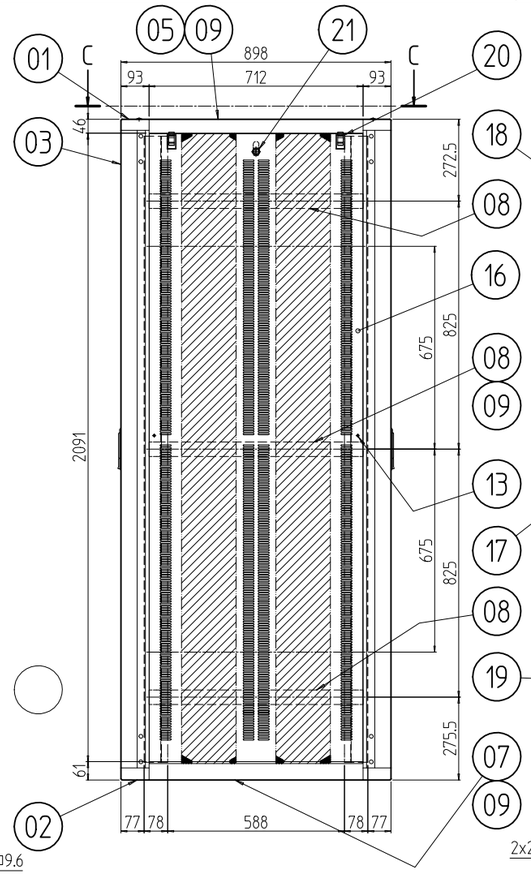


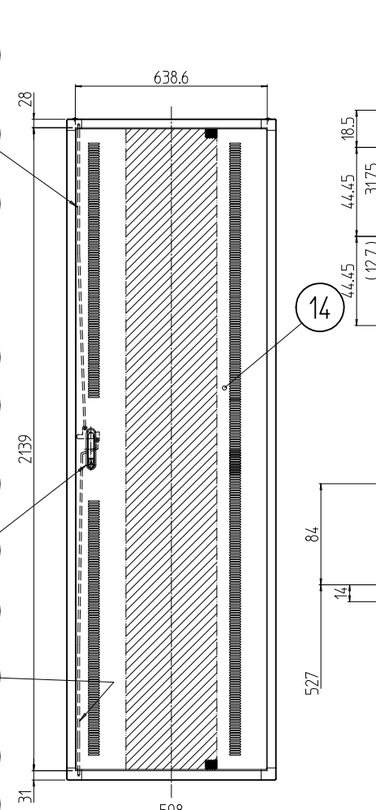


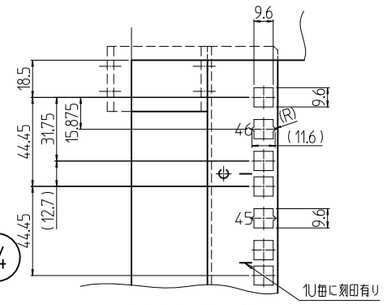


A部詳細 (1 : 3)

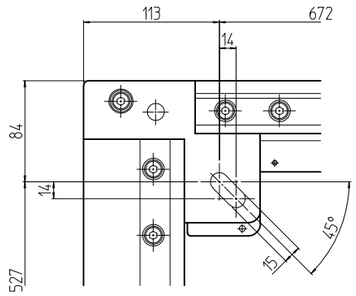


B部詳細 (1 : 5)

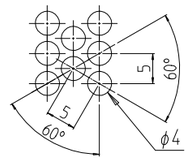


パンチング穴詳細 (1 : 1)

注1.アンカー固定する場合,M12ボルト1本に付き平ワッシャーを2枚入れること。

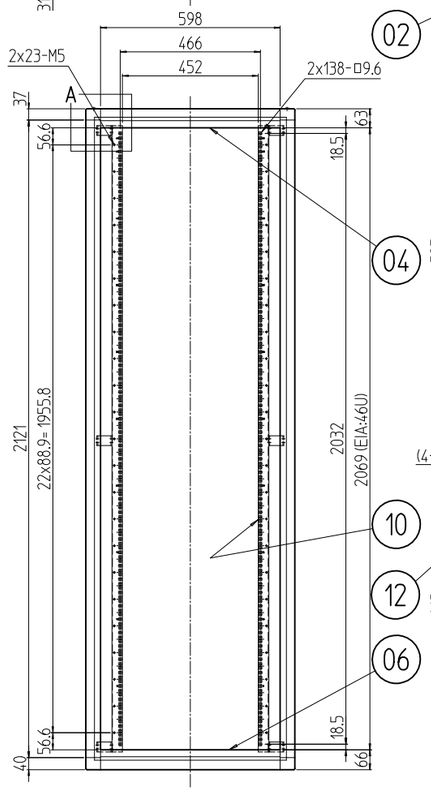


フロントドアを外した状態

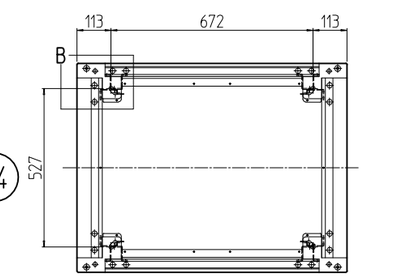


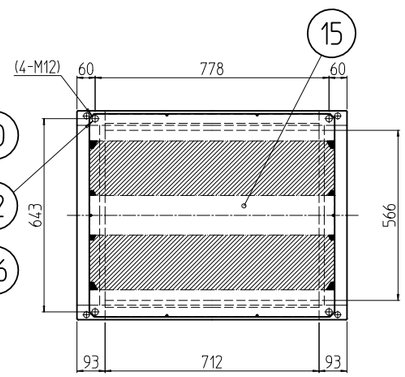


C-C

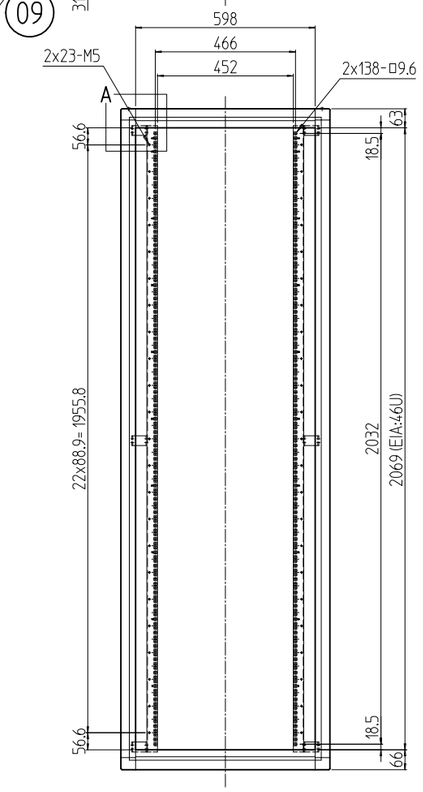


リヤドアを外した状態

| 変更 REVISIONS | | | |
|---|---|---|---|
| 回数 REV. MARK | 日付 DATE | 記事 CONTENTS | 変更者 REVISED BY |
| | | | |

| 個数 QUANTITY | No. | 図番 DRAWING No. | 部品名 PART NAME | 材質 MATERIAL | 仕上 FINISH |
|---|---|---|---|---|---|
| 2 | 21 | | シリンダー錠 | SUS304/亜鉛ダイキャスト/ABS | サチライトクロームメッキ |
| 4 | 20 | | ワンタッチパネルファスナ | ポリプロピレン | 「ブラック」 |
| 2 | 19 | | ロッド2200(BR) | 鉄 φ6 | メッキ処理 |
| 2 | 18 | | ロッド2200(T) | | |
| 2 | 17 | | フラッシュリフトハンドル | 亜鉛ダイキャスト | サチライトクロムメッキ |
| 2 | 16 | | 側板22-9V | 鋼板 t1.0 パンチングメタル t1.0 | 「ペールグレイ」メラミン塗装 |
| 1 | 15 | | 天板6990V | 鋼板 t1.0 | |
| 2 | 14 | | ドア2200-695V | 鋼板 t0.8/t2.3 パンチングメタル t1.0 | |
| 4 | 13 | | 側板サポート | 鉄 φ8 | メッキ処理 |
| 4 | 12 | | ボルトキャップ | ポリプロピレン | 「アイボリー」 |
| ~~8~~ | ~~11~~ | | ~~ボルトカバ~~ | ~~鋼板 t0.8/t0.6~~ | 「ペールグレイ」メラミン塗装 |
| 4 | 10 | | パネルマウントフレーム46U | 鋼板 t2.0 | |
| 6 | 09 | | サイドバーナット900A | アルミ押出形材 | 化成皮膜処理 |
| 6 | 08 | | サイドフレーム2-900 | アルミ押出形材 | B2アルマイト |
| 2 | 07 | | ボトムDフレーム900 | | 「ペールグレイ」メラミン塗装 |
| 2 | 06 | | ボトムWフレーム695 | | |
| 2 | 05 | | トップDフレーム900 | | |
| 2 | 04 | | トップWフレーム695 | | |
| 4 | 03 | | Hフレーム2200 | | |
| 対角計4 | 02 | | ボトムコーナー | アルミダイキャスト | |
| 対角計4 | 01 | | トップコーナー | | |

| | | | | |
|---|---|---|---|---|
| FGC-46U7090VN7 | MODEL 型式 | 単位 UNIT mm | 設計 DESIGNED / 検図 CHECKED / 承認 APPROVED | 図名 TITLE 外観寸法 |
| | | 尺度 SCALE 1 : 20 | | 品名 NAME キャビネットラック |
| | | 出図 | | 型式 MODEL FGC-46U7090VN7 |
| | | SETTSU 摂津金属工業株式会社 | | 図番 DRAWING No. FGC-021211 |