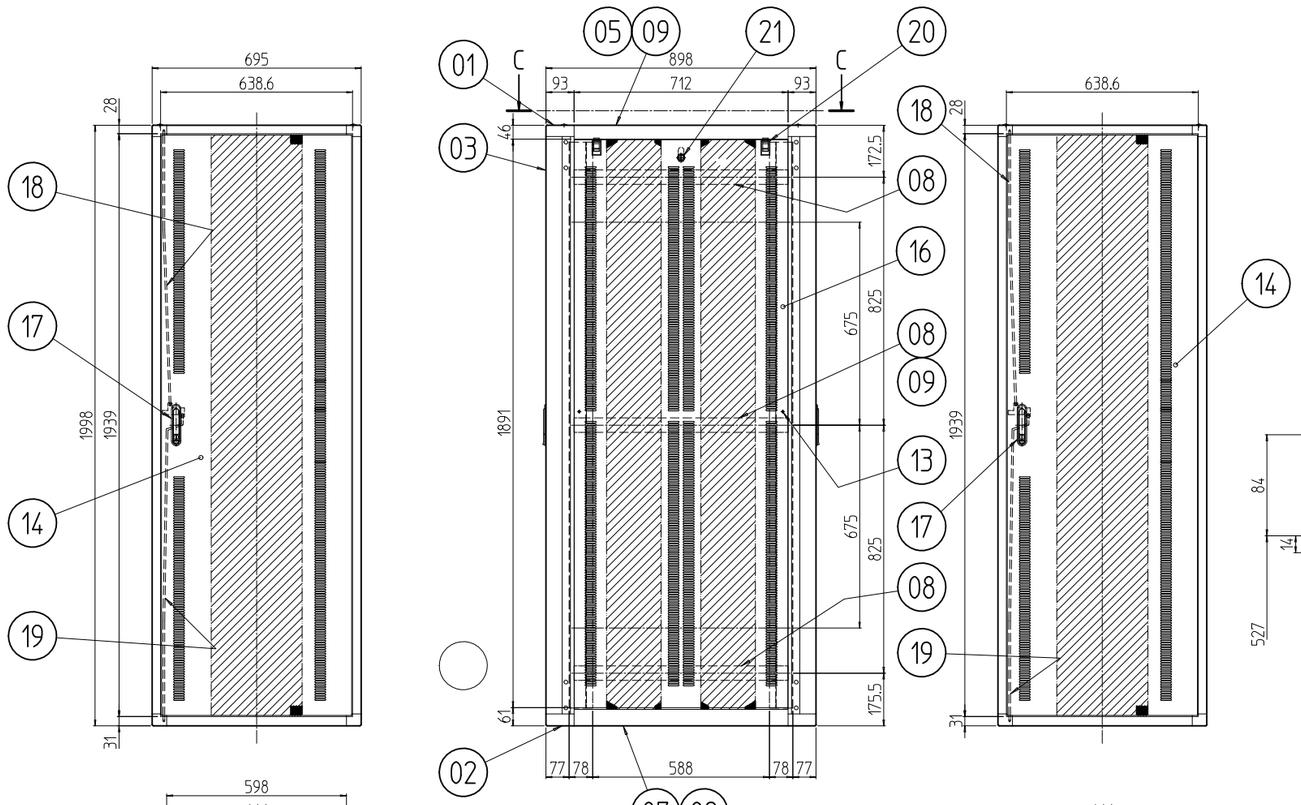

フロントドアを外した状態

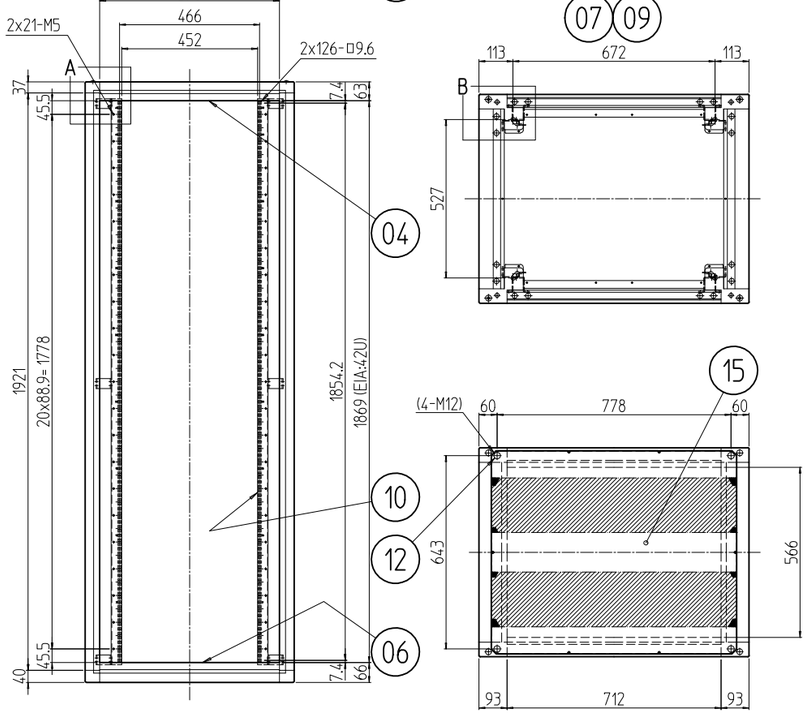

C-C

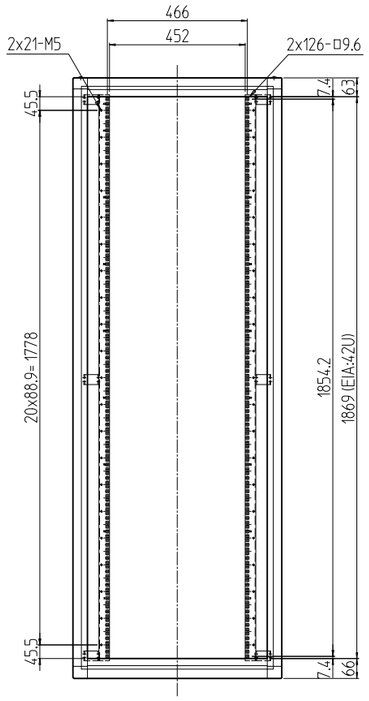

リヤドアを外した状態

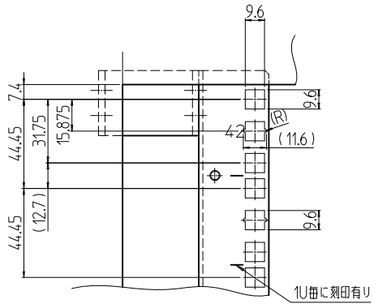

A部詳細 (1 : 3)

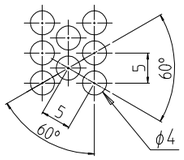

パンチング穴詳細 (1 : 1)

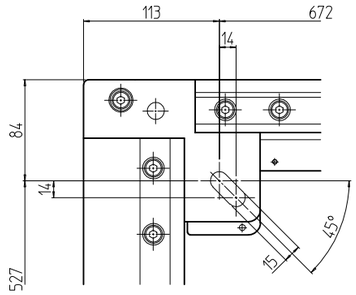

B部詳細 (1 : 5)

注1.アンカー固定する場合,M12ボルト1本に付き平ワッシャーを2枚入れること。

個数 QUANTITY	No.	図番 DRAWING No.	部品名 PART NAME	材質 MATERIAL	仕上 FINISH
2	21		シリンダー錠	SUS304/亜鉛ダイキャスト/刃	生地/刃 ローム メッキ
4	20		ワンタッチパネルファスナ	ポリプロピレン	「ブラック」
2	19		ロッド2000(BR)	鉄 φ6	メッキ処理
2	18		ロッド2000(T)		
2	17		フラッシュリフトハンドル	亜鉛ダイキャスト	サチライトクロムメッキ
2	16		側板20-9V	鋼板 t1.0 パンチングメタル t1.0	「ペールグレイ」メラミン塗装
1	15		天板6990V	鋼板 t1.0	
2	14		ドア2000-695V	鋼板 t0.8/t2.3 パンチングメタル t1.0	
4	13		側板サポート	鉄 φ8	メッキ処理
4	12		ボルトキャップ	ポリプロピレン	「アイボリー」
~~8~~	~~11~~		~~ボルトカバ~~	~~鋼板 t0.8/t0.6~~	「ペールグレイ」メラミン塗装
4	10		パネルマウントフレーム42U	鋼板 t2.0	
6	09		サイドバーナット900A	アルミ押出形材	化成皮膜処理
6	08		サイドフレーム2-900	アルミ押出形材	B2アルマイト
2	07		ボトムDフレーム900		「ペールグレイ」メラミン塗装
2	06		ボトムWフレーム695		
2	05		トップDフレーム900		
2	04		トップWフレーム695		
4	03		Hフレーム2000		
対象計4	02		ボトムコーナー	アルミダイキャスト	
対象計4	01		トップコーナー		

型式 MODEL FGC-42U7090VN7	単位 UNIT mm	設計 DESIGNED	検図 CHECKED	承認 APPROVED
	尺度 SCALE 1 : 20			
	出図			

SETTSU 摂津金属工業株式会社

図名 TITLE	外観寸法
品名 NAME	キャビネットラック
型式 MODEL	FGC-42U7090VN7
図番 DRAWING No.	FGC-021011

変更 REVISIONS			
回数 REV. MARK	日付 DATE	記事 CONTENTS	変更者 REVISED BY