変更 REVISIONS			
回数 REV. MARK	日付 DATE	記事 CONTENTS	変更者 REVISED BY

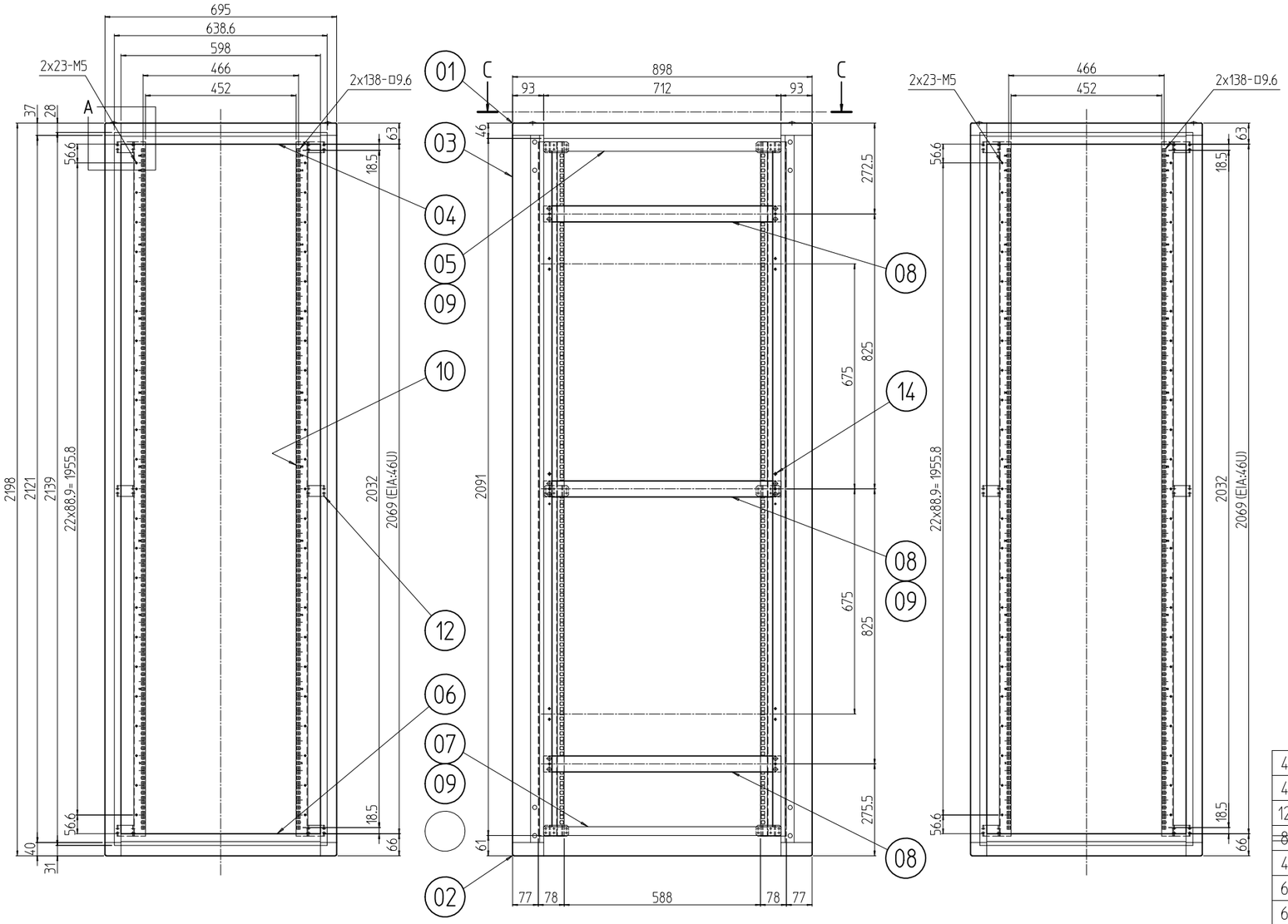

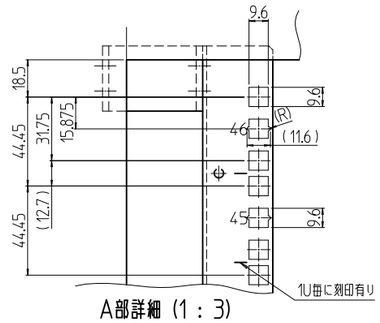

A部詳細 (1 : 3)

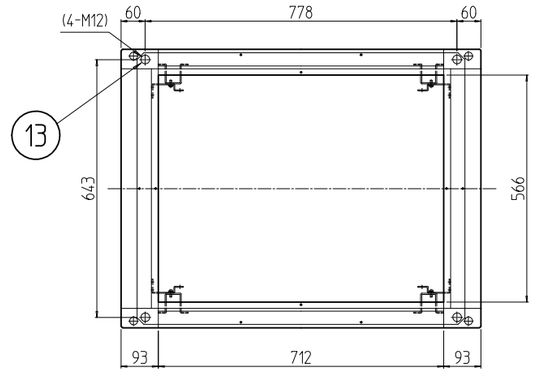

C-C

注1.アンカー固定する場合,M12ボルト1本に付き平ワッシャーを2枚入れること。

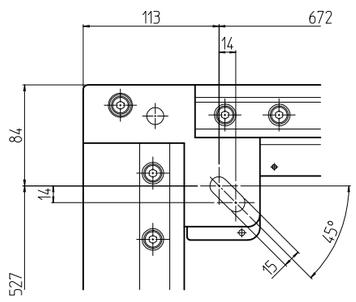

B部詳細 (1 : 5)

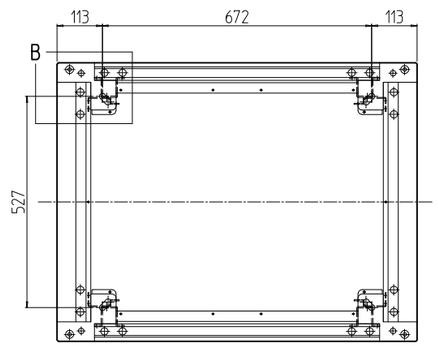

個数 QUANTITY	No.	図番 DRAWING No.	部品名 PART NAME	材質 MATERIAL	仕上 FINISH
4	14		側板サポート	鉄 φ8	メッキ処理
4	13		ボルトキャップ	ポリプロピレン	「アイボリー」
12	12		ブラケット50	鋼板 t3.2	「ペールグレイ」メラミン塗装
~~8~~	~~11~~		~~ボルトカバ~~	~~鋼板 t0.8/t0.6~~	「ペールグレイ」メラミン塗装
4	10		パネルマウントフレーム46U	鋼板 t2.0	
6	09		サイドバーナット900A	アルミ押出形材	化成皮膜処理
6	08		サイドフレーム900	アルミ押出形材	B2アルマイト
2	07		ボトムDフレーム900	アルミ押出形材	「ペールグレイ」メラミン塗装
2	06		ボトムWフレーム695	アルミ押出形材	「ペールグレイ」メラミン塗装
2	05		トップDフレーム900	アルミ押出形材	「ペールグレイ」メラミン塗装
2	04		トップWフレーム695	アルミ押出形材	「ペールグレイ」メラミン塗装
4	03		Hフレーム2200	アルミ押出形材	「ペールグレイ」メラミン塗装
対象計4	02		ボトムコーナー	アルミダイキャスト	「ペールグレイ」メラミン塗装
対象計4	01		トップコーナー	アルミダイキャスト	「ペールグレイ」メラミン塗装

型式 MODEL	FGC-467090-N7	単位 UNIT	mm
尺度 SCALE	1 : 15	設計 DESIGNED / 検図 CHECKED / 承認 APPROVED	
図名 TITLE	外観寸法		
品名 NAME	キャビネットラック		
型式 MODEL	FGC-467090-N7		
図番 DRAWING No.	FGC-011211		

出図

SETTSU 摂津金属工業株式会社