変更 REVISIONS			
回数 REV. MARK	日付 DATE	記事 CONTENTS	変更者 REVISED BY

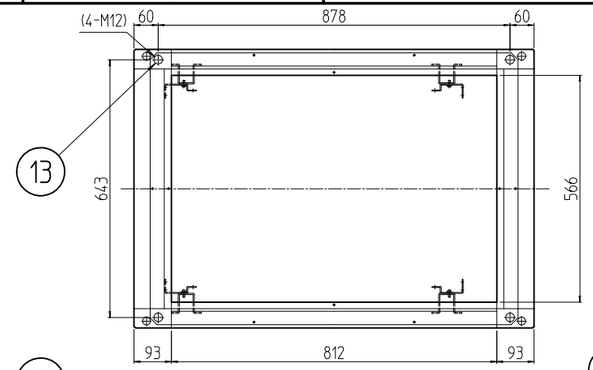

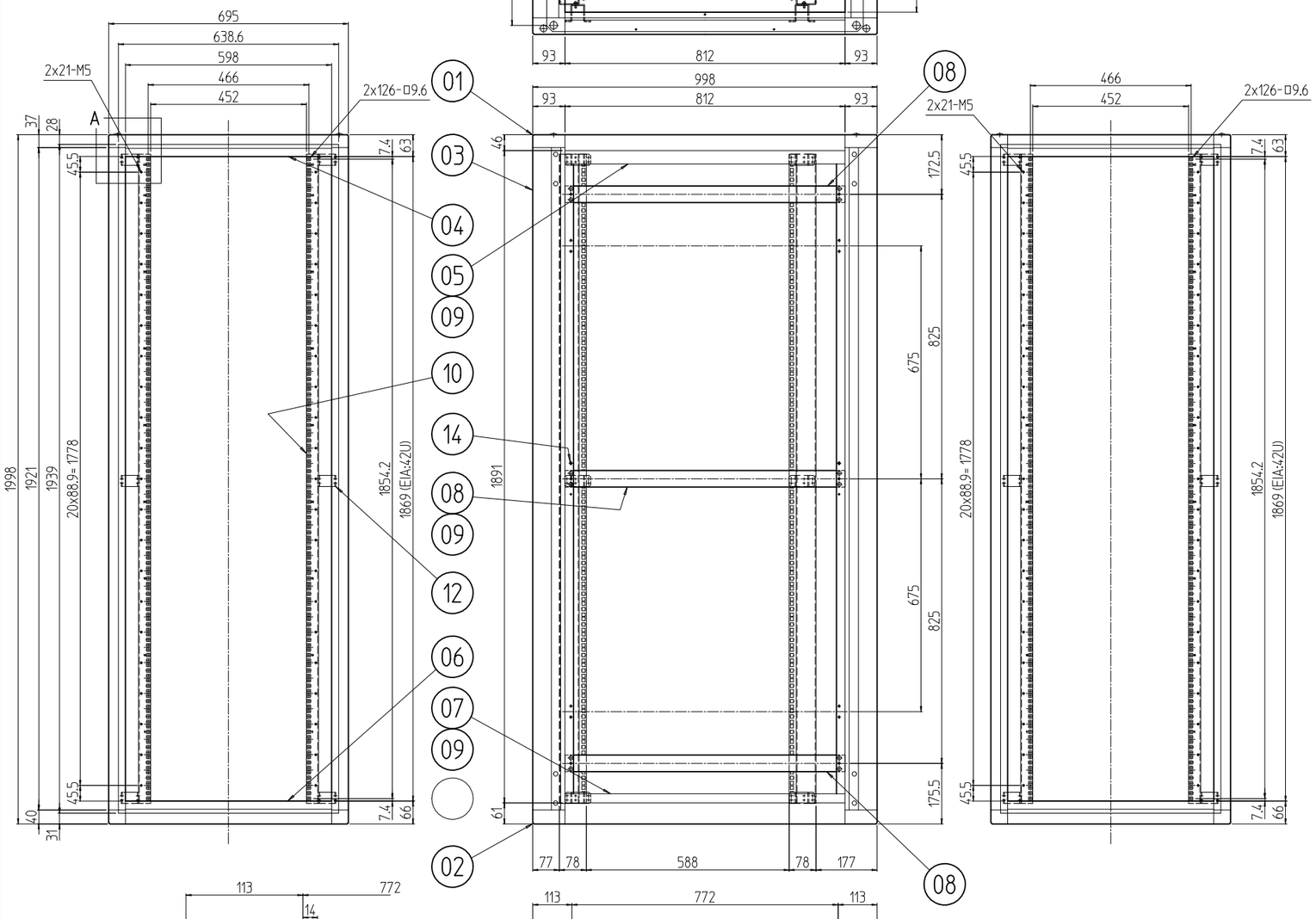

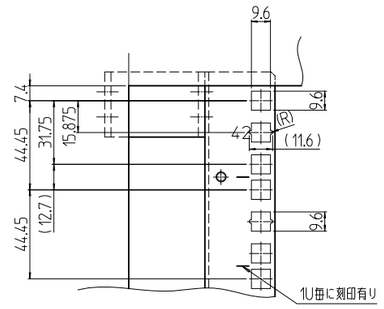

A部詳細 (1 : 3)

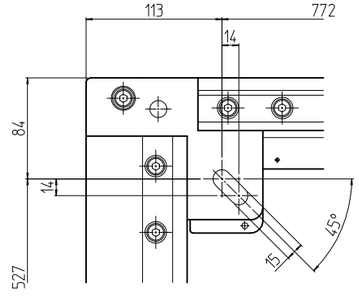

B部詳細 (1 : 5)

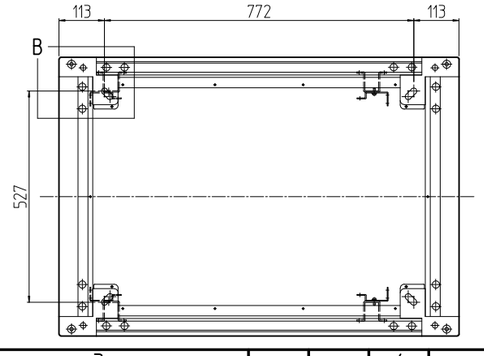

注1.アンカー固定する場合,M12ボルト1本に付き平ワッシャーを2枚入れること。

個数 QUANTITY	No.	図番 DRAWING No.	部品名 PART NAME	材質 MATERIAL	仕上 FINISH
4	14		側板サポート	鉄 φ8	メッキ処理
4	13		ボルトキャップ	ポリプロピレン	「アイボリー」
12	12		ブラケット50	鋼板 t3.2	「ペールグレイ」メラミン塗装
~~8~~	~~11~~		~~ボルトカバ~~	~~鋼板 t0.8/t0.6~~	「ペールグレイ」メラミン塗装
4	10		パネルマウントフレーム42U	鋼板 t2.0	
6	09		サイドバーナット1000A	アルミ押出形材	化成皮膜処理
6	08		サイドフレーム1000	アルミ押出形材	B2アルマイト
2	07		ボトムDフレーム1000		「ペールグレイ」メラミン塗装
2	06		ボトムWフレーム695		
2	05		トップDフレーム1000		
2	04		トップWフレーム695		
4	03		Hフレーム2000		
対称品4	02		ボトムコーナー	アルミダイキャスト	
対称品4	01		トップコーナー		

MODEL 型式 FGC-4270A0-N7	単位 UNIT mm	設計 DESIGNED	検図 CHECKED	承認 APPROVED
	尺度 SCALE 1 : 15			

出 ☒

SETTSU 摂津金属工業株式会社

図名 TITLE	外観寸法
品名 NAME	キャビネットラック
型式 MODEL	FGC-4270A0-N7
図番 DRAWING No.	FGC-011111