変更 REVISIONS			
回数 REV. MARK	日付 DATE	記事 CONTENTS	変更者 REVISED BY

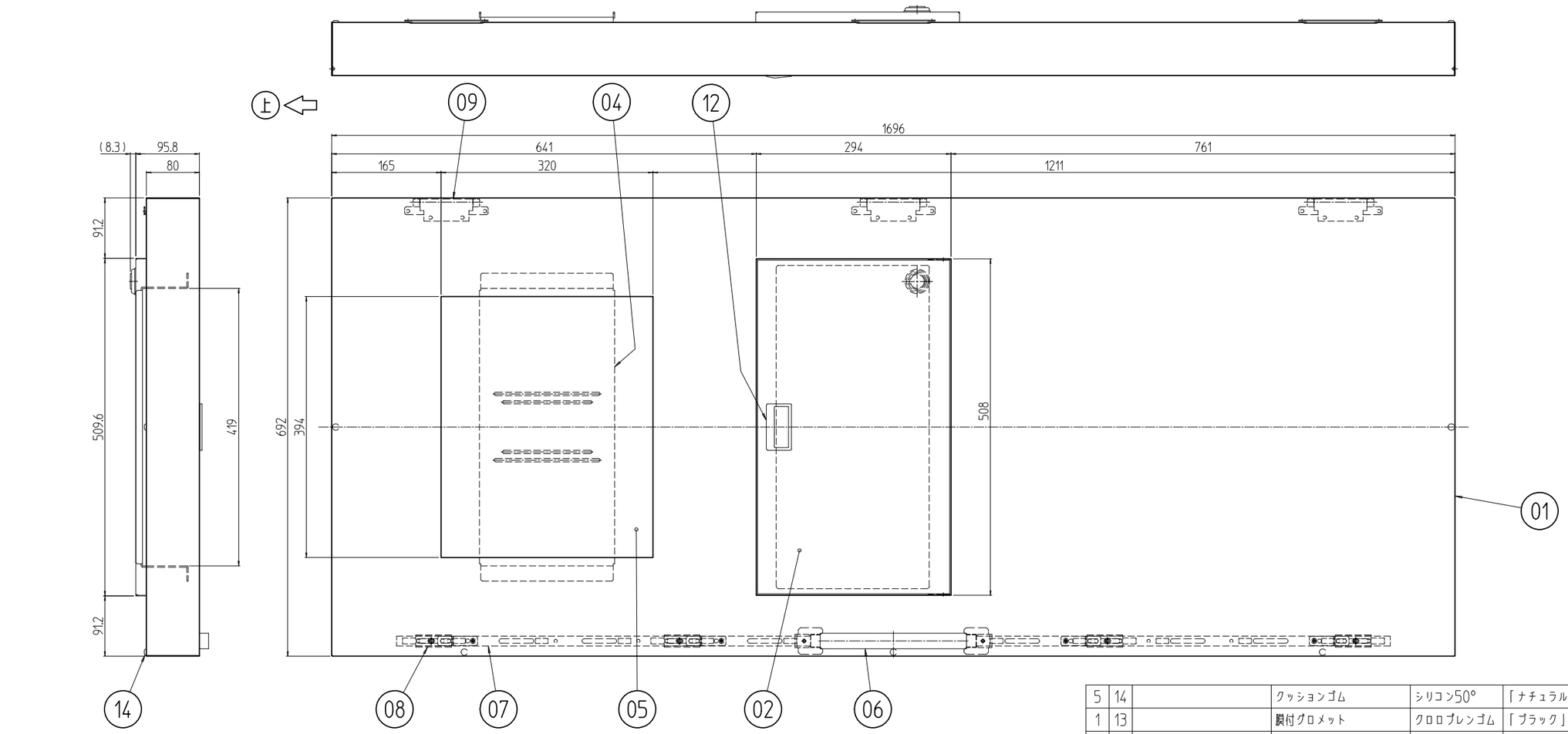

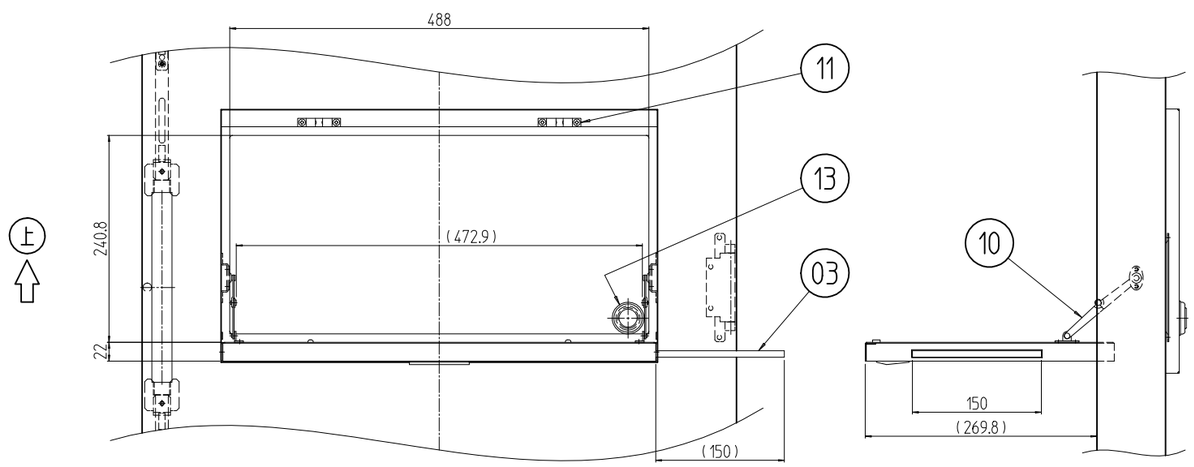

正面　　側面

キーボード収納部の開いた状態

個数 QUANTITY	No.	図番 DRAWING No.	部品名 PART NAME	材質 MATERIAL	仕上 FINISH
5	14		クッションゴム	シリコン50°	「ナチュラル」
1	13		膜付グロメット	クロロプレンゴム	「ブラック」
1	12		アートスリム取手	ABS	「アイボリー」
2	11		ボールキャッチ	亜鉛ダイキャスト	クロムめっき
規格品2	10		ステー	鋼板	クロムめっき
3	09		ヒンジ	SUS 304	不活性化処理済み
4	08		カム	ナイロン	「黒」
2	07		ロッド	鉄	亜鉛メッキ
1	06		ハンドル	鉄/ABS	亜鉛メッキ/「黒」
1	05		窓 420	再生アクリル板 t3.0	「ブルースモーク」
1	04		モニター取付金具	鋼板 t2.0	「ホワイトグレイ」メラミン塗装
1	03		マウストレイ	アルミ t1.0	
1	02		キーボードテーブル	アルミ t1.0/t2.0	
1	01		キーボード収納ドア 36U-700	鋼板 t0.8/t1.2/t1.6	

DPO-3670DRK-WG	MODEL 型式	単位 UNIT mm	設計 DESIGNED / 検図 CHECKED / 承認 APPROVED
		尺度 SCALE 1 : 7	
		出 / 図	

SETTSU 摂津金属工業株式会社

図名 TITLE	外観寸法
品名 NAME	DPOキーボード収納ドア
型式 MODEL	DPO-3670DRK-WG
図番 DRAWING No.	DPO-030111