変更 REVISIONS			
回数 REV. MARK	日付 DATE	記事 CONTENTS	変更者 REVISED BY

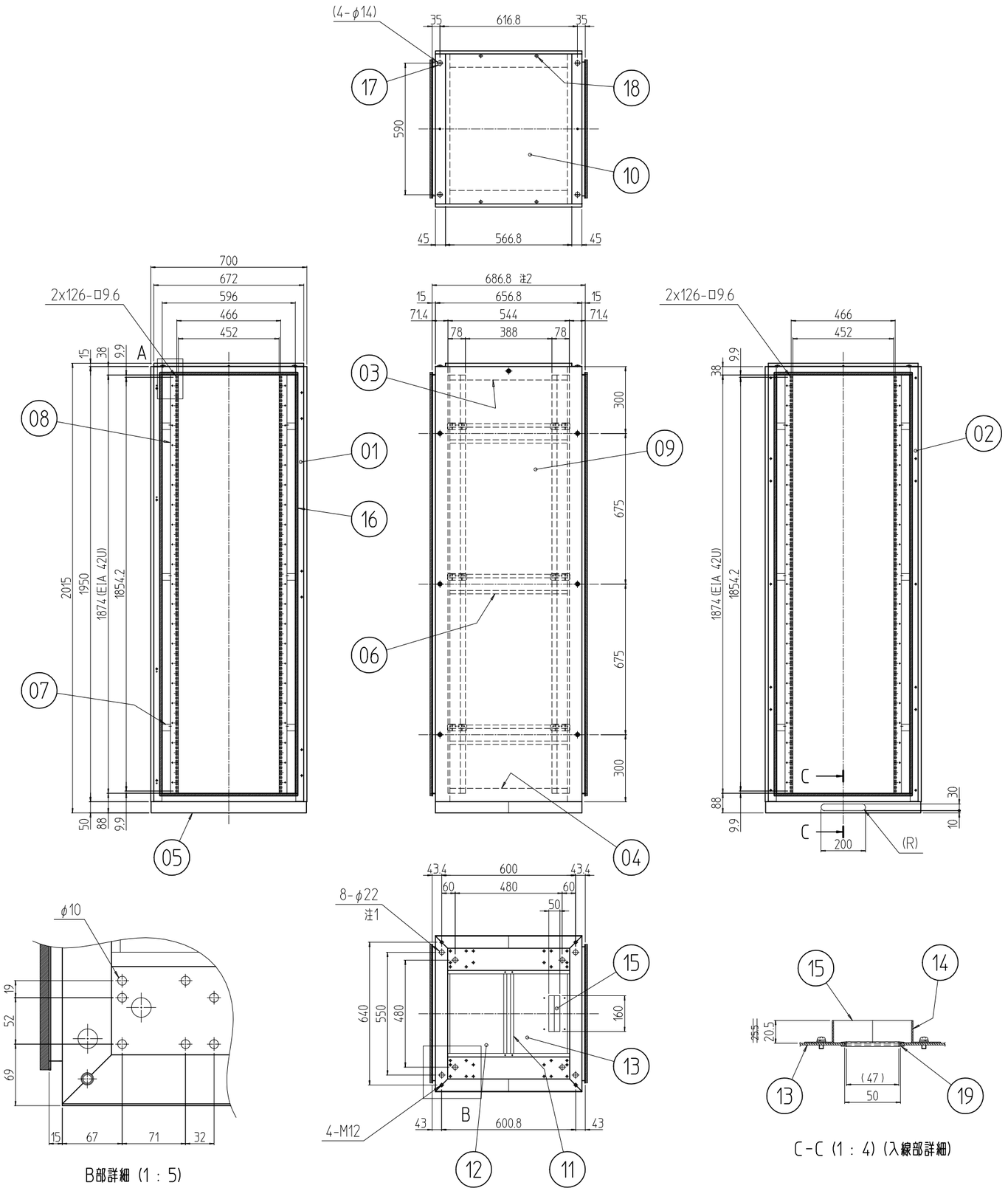

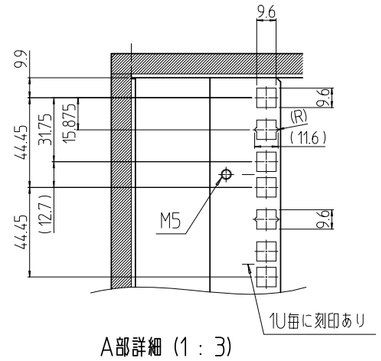

A部詳細 (1 : 3)

注1 アンカーボルトの立ち上がり長さは50mm以下になるように施工して下さい。
　　またアンカー固定はボトムグランドプレートを取り外してから行なって下さい。
注2 奥行寸法にはシーリングパッキンの寸法は含んでいません。

個数 QUANTITY	No.	図番 DRAWING No.	部品名 PART NAME	材質 MATERIAL	仕上 FINISH
若干	19		自在ブッシュ	ポリエチレン	「ナチュラル」
4	18		多目的穴埋めキャップ	ポリプロピレン	「アイボリー」
4	17		ボルトキャップ		
若干	16		シーリングパッキン	合成ゴム発泡体	「ブラック」
2	15		入線用クッション	ゴムスポンジ	
2	14		クッション押さえ金具	SPCC t1.2	「ホワイトグレイ」7.5Y7.4/0.8(25)メラミン塗装
1	13		入線用ボトムグランドプレート 7070	SPCC t1.6	
1	12		ボトムグランドプレート 7070		
1	11		BGPセンターフレーム 700		
1	10		天板 700-700	SPCC t1.0	
2	09		側板 42U-700		
4	08		スチールパネルマウントフレーム 42U	SPCC t2.0	
12	07		19インチスペーサー(700用)	SPCC t3.2	
6	06		サイドフレーム 700	SPCC t2.0	
1	05		ベース 700-700		
2	04		ボトムDフレーム 700		
2	03		トップDフレーム 700		
1	02		後フレーム 42U-700	SPCC t2.0/t3.2	
1	01		前フレーム 42U-700		

単位 UNIT mm	設計 DESIGNED	検図 CHECKED	承認 APPROVED
尺度 SCALE 1 : 20			
出図			

IDEAL 摂津金属工業株式会社

図名 TITLE	外観寸法
品名 NAME	防塵ラック
型式 MODEL	DPR-42U7070WG
図番 DRAWING No.	DPR-011011

DPR-42U7070WG