変更 REVISIONS			
回数 REV. MARK	日付 DATE	記事 CONTENTS	変更者 REVISED BY

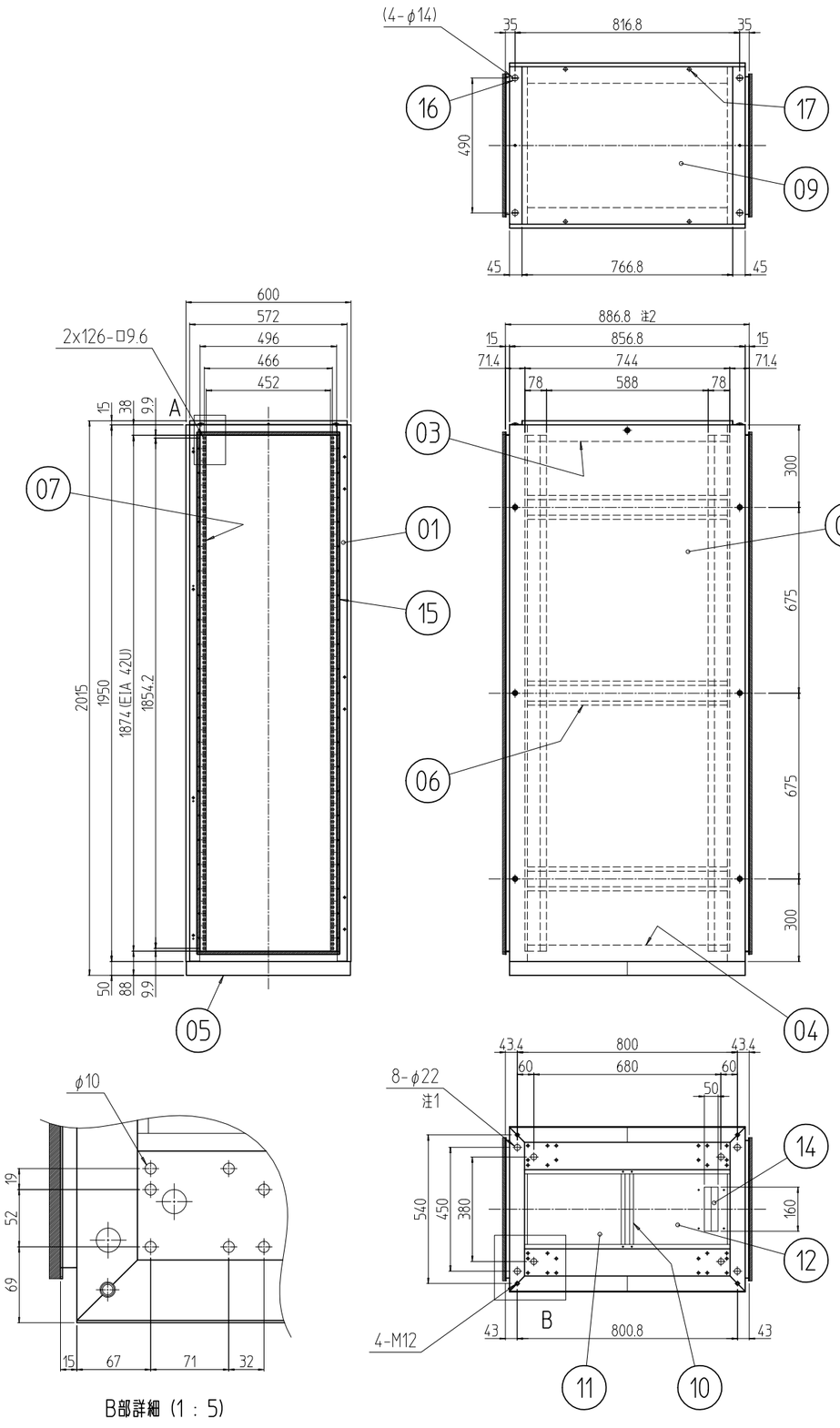

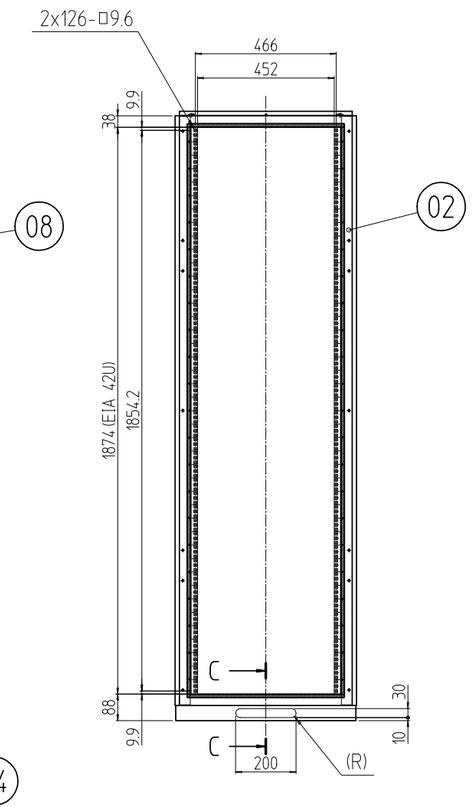

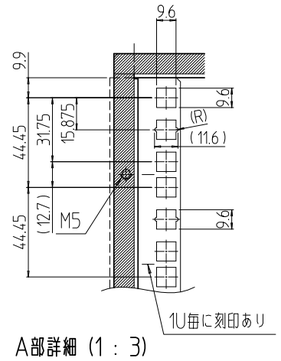

A部詳細 (1 : 3)

注1 アンカーボルトの立ち上がり長さは50mm以下になるように施工して下さい。
　　またアンカー固定はボトムグランドプレートを取り外してから行なって下さい。
注2 奥行寸法にはシーリングパッキンの寸法は含んでいません。

B部詳細 (1 : 5)

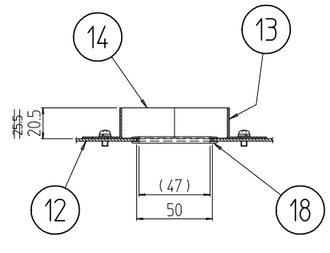

C-C (1 : 4) (入線部詳細)

個数 QUANTITY	No.	図番 DRAWING No.	部品名 PART NAME	材質 MATERIAL	仕上 FINISH
若干	18		自在ブッシュ	ポリエチレン	「ナチュラル」
4	17		多目的穴埋めキャップ	ポリプロピレン	「アイボリー」
4	16		ボルトキャップ		
若干	15		シーリングパッキン	合成ゴム発泡体	「ブラック」
2	14		入線用クッション	ゴムスポンジ	
2	13		クッション押さえ金具	SPCC t1.2	「ホワイトグレイ」7.5Y7.4/0.8(25)メラミン塗装
1	12		入線用ボトムグランドプレート 6090	SPCC t1.6	
1	11		ボトムグランドプレート 6090		
1	10		BGPセンターフレーム 600		
1	09		天板 600-900	SPCC t1.0	
2	08		側板 42U-900		
4	07		スチールパネルマウントフレーム 42U	SPCC t2.0	
6	06		サイドフレーム 900		
1	05		ベース 600-900		
2	04		ボトムDフレーム 900		
2	03		トップDフレーム 900		
1	02		後フレーム 42U-600	SPCC t2.0/t3.2	
1	01		前フレーム 42U-600		

単位 UNIT mm	設計 DESIGNED	検図 CHECKED	承認 APPROVED
尺度 SCALE 1 : 20			
出図			

IDEAL 摂津金属工業株式会社

図名 TITLE	外観寸法
品名 NAME	防塵ラック
型式 MODEL	DPR-42U6090WG
図番 DRAWING No.	DPR-010111

DPR-42U6090WG
MODEL 型式