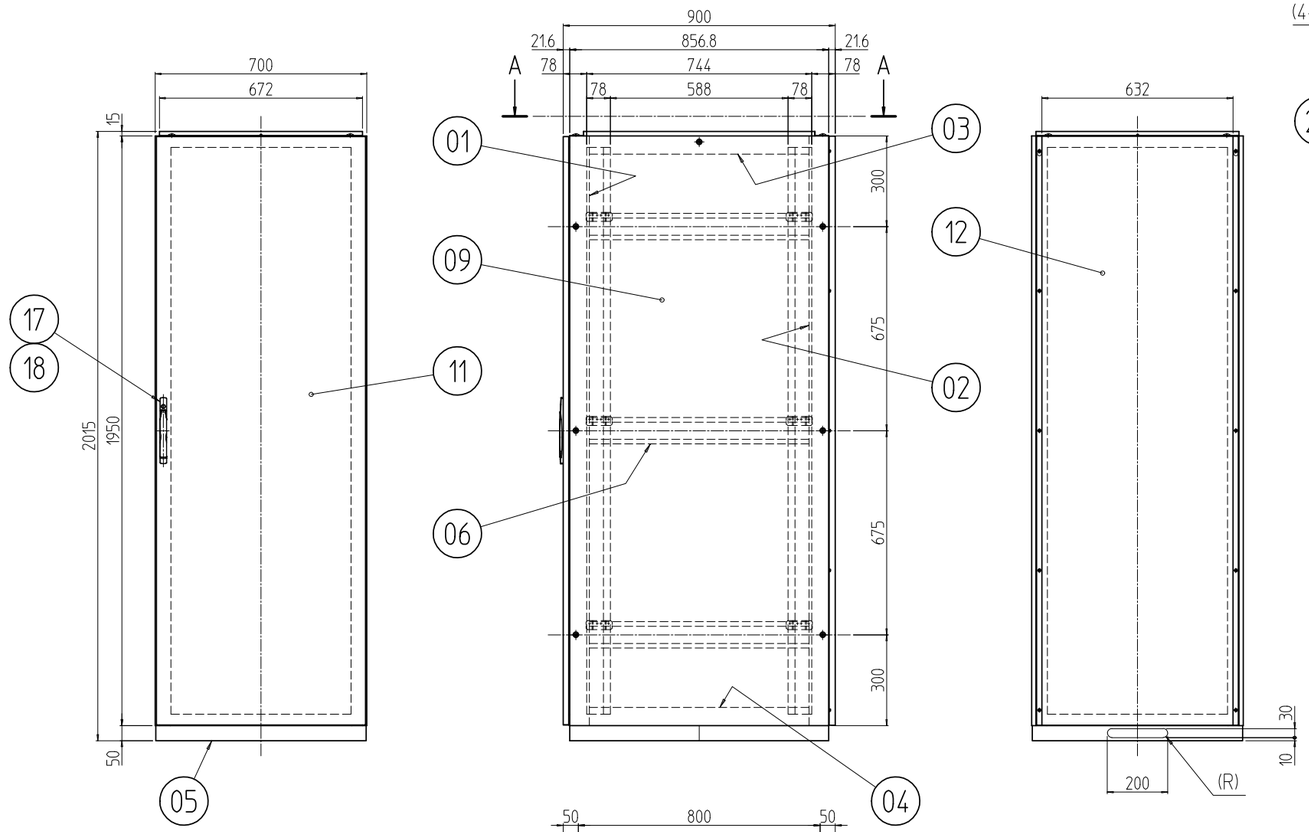

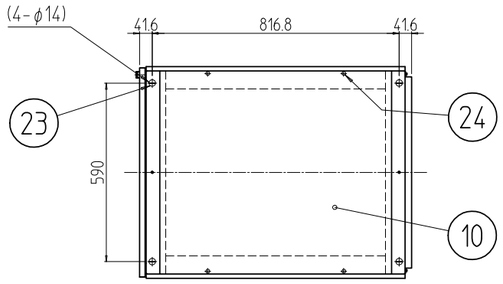

A-A

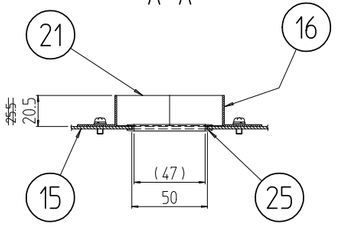

D-D (1 : 4) (入線部詳細)

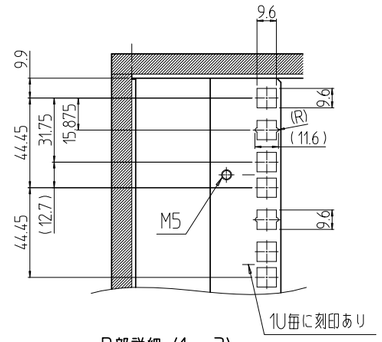

B部詳細 (1 : 3)

注1 アンカーボルトの立ち上がり長さは50mm以下になるように施工して下さい。
またアンカー固定はボトムグランドプレートを取り外してから行なって下さい。

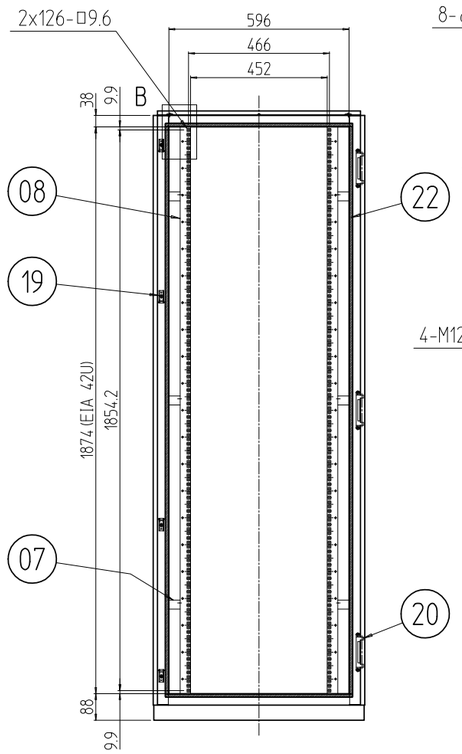

ドアを外した状態

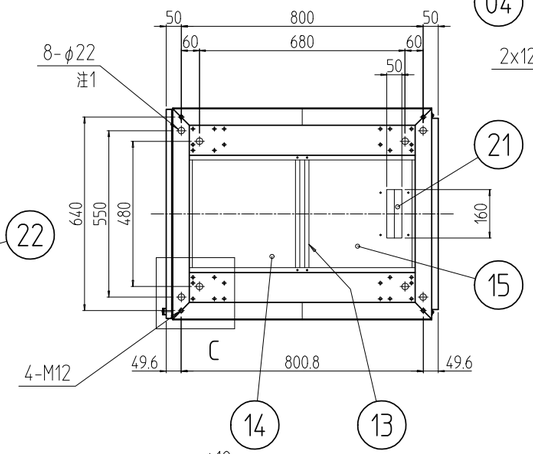

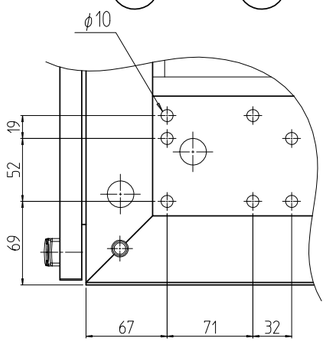

C部詳細 (1 : 5)

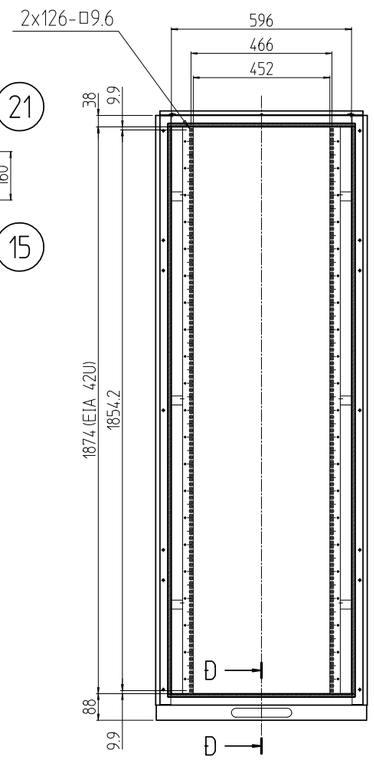

後板を外した状態

変更 REVISIONS

回数 REV. MARK	日付 DATE	記事 CONTENTS	変更者 REVISED BY

個数 QUANTITY	No.	図番 DRAWING No.	部品名 PART NAME	材質 MATERIAL	仕上 FINISH
若干	25		自在ブッシュ	ポリエチレン	「ナチュラル」
4	24		多目的穴埋めキャップ	ポリプロピレン	「アイボリー」
4	23		ボルトキャップ		
若干	22		シーリングパッキン	合成ゴム発泡体	「ブラック」
2	21		入線用クッション	ゴムスポンジ	
3	20		ヒンジ	SUS 304	不活性化処理済み
4	19		キーパー	鉄	亜鉛メッキ
2	18		ロッド		
1	17		ハンドル	鉄/ABS	亜鉛メッキ/「黒」
2	16		クッション押さえ金具	SPCC t1.2	「ホワイトグレイ」7.5Y7.4/0.8(25)メラミン塗装
1	15		入線用ボトムグランドプレート 7090	SPCC t1.6	
1	14		ボトムグランドプレート 7090		
1	13		BGPセンターフレーム 700		
1	12		ノーマル後板 42U-700	SPCC t1.0	
1	11		ノーマルドア 42U-700		
1	10		天板 700-900		
2	09		側板 42U-900		
4	08		スチールパネルマウントフレーム 42U	SPCC t2.0	
12	07		19インチスペーサー(700用)	SPCC t3.2	
6	06		サイドフレーム 900	SPCC t2.0	
1	05		ベース 700-900		
2	04		ボトムDフレーム 900		
2	03		トップDフレーム 900		
1	02		後フレーム 42U-700	SPCC t2.0/t3.2	
1	01		前フレーム 42U-700		

単位 UNIT	mm	設計 DESIGNED	検図 CHECKED	承認 APPROVED
尺度 SCALE	1 : 20			
出図				

IDEAL 摂津金属工業株式会社

図名 TITLE	外観寸法
品名 NAME	防塵ラック
型式 MODEL	DPR-42U7090N-W
図番 DRAWING No.	DPR-111111

DPR-42U7090N-W