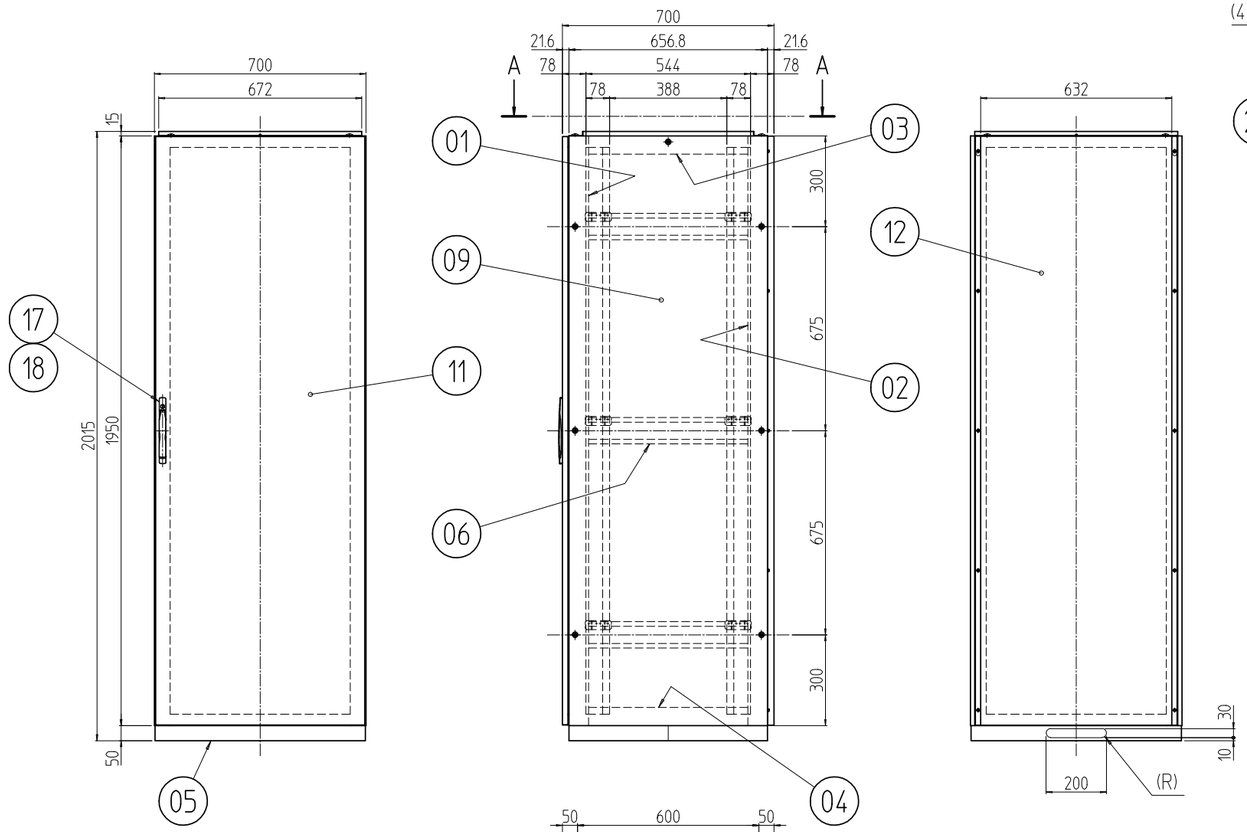

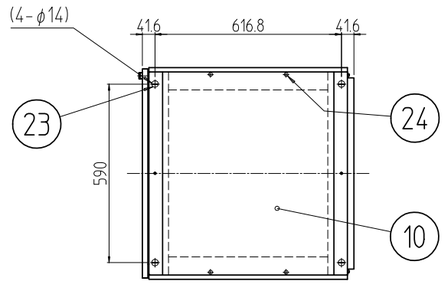

A-A

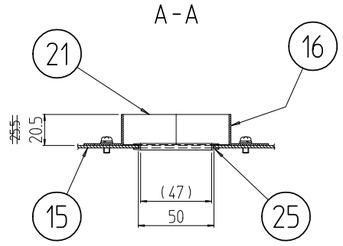

D-D (1 : 4) (入線部詳細)

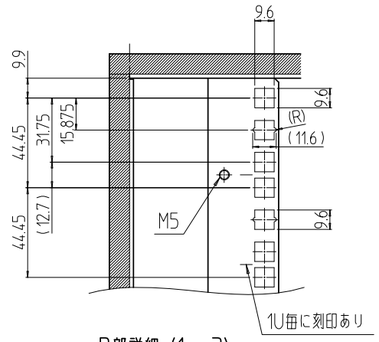

B部詳細 (1 : 3)

注1 アンカーボルトの立ち上がり長さは50mm以下になるように施工して下さい。
またアンカー固定はボトムグランドプレートを取り外してから行なって下さい。

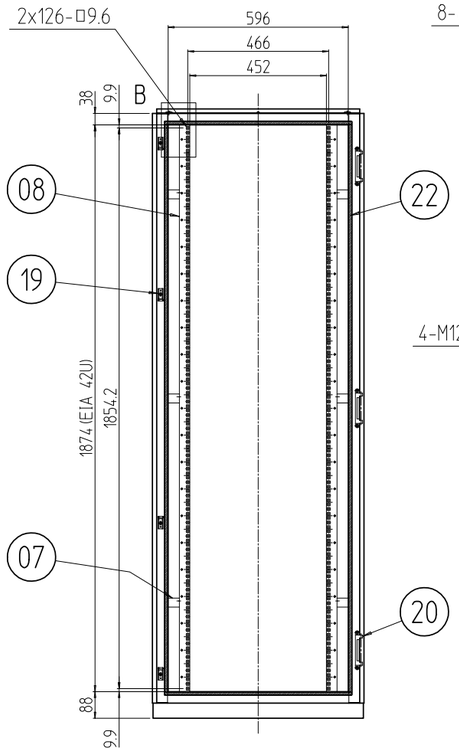

ドアを外した状態

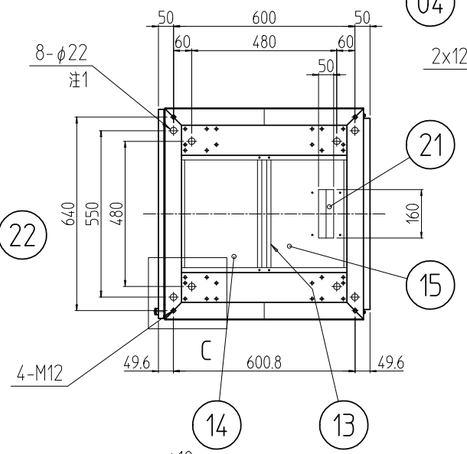

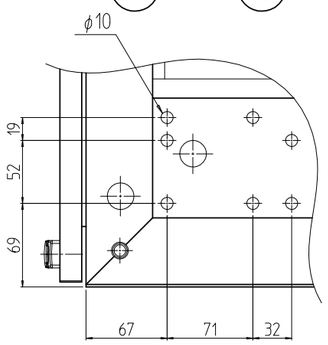

C部詳細 (1 : 5)

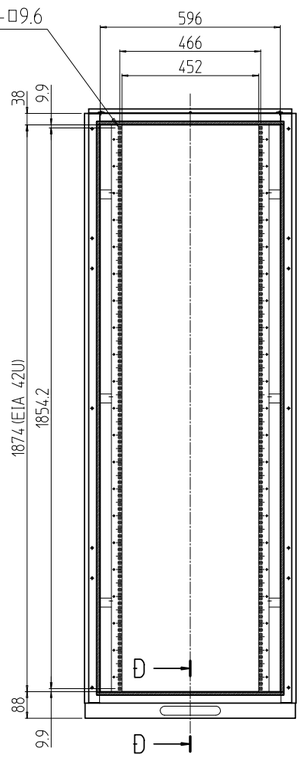

後板を外した状態

個数 QUANTITY	No.	図番 DRAWING No.	部品名 PART NAME	材質 MATERIAL	仕上 FINISH
若干	25		自在ブッシュ	ポリエチレン	「ナチュラル」
4	24		多目的穴埋めキャップ	ポリプロピレン	「アイボリー」
4	23		ボルトキャップ		
若干	22		シーリングパッキン	合成ゴム発泡体	「ブラック」
2	21		入線用クッション	ゴムスポンジ	
3	20		ヒンジ	SUS 304	不活性化処理済み
4	19		キーパー	鉄	亜鉛メッキ
2	18		ロッド		
1	17		ハンドル	鉄/ABS	亜鉛メッキ/「黒」
2	16		クッション押さえ金具	SPCC t1.2	「ホワイトグレイ」7.5Y7.4/0.8(25)メラミン塗装
1	15		入線用ボトムグランドプレート 7070	SPCC t1.6	
1	14		ボトムグランドプレート 7070		
1	13		BGPセンターフレーム 700		
1	12		ノーマル後板 42U-700	SPCC t1.0	
1	11		ノーマルドア 42U-700		
1	10		天板 700-700		
2	09		側板 42U-700		
4	08		スチールパネルマウントフレーム 42U	SPCC t2.0	
12	07		19インチスペーサー(700用)	SPCC t3.2	
6	06		サイドフレーム 700	SPCC t2.0	
1	05		ベース 700-700		
2	04		ボトムDフレーム 700		
2	03		トップDフレーム 700		
1	02		後フレーム 42U-700	SPCC t2.0/t3.2	
1	01		前フレーム 42U-700		

変更 REVISIONS

回数 REV. MARK	日付 DATE	記事 CONTENTS	変更者 REVISED BY

単位 UNIT	mm	設計 DESIGNED / 検図 CHECKED / 承認 APPROVED	図名 TITLE: 外観寸法
尺度 SCALE	1 : 20		品名 NAME: 防塵ラック
出図			型式 MODEL: DPR-42U7070N-W
IDEAL 摂津金属工業株式会社			図番 DRAWING No.: DPR-111011

型式 MODEL: DPR-42U7070N-W