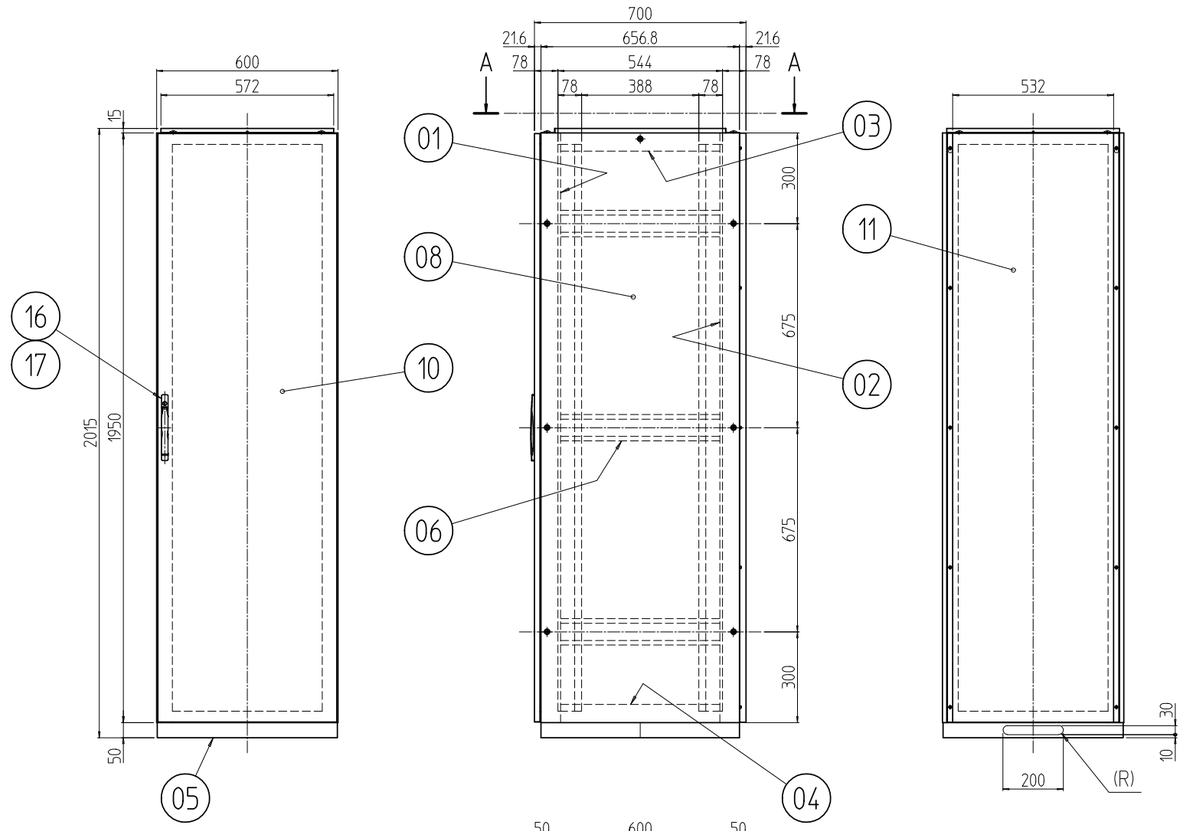

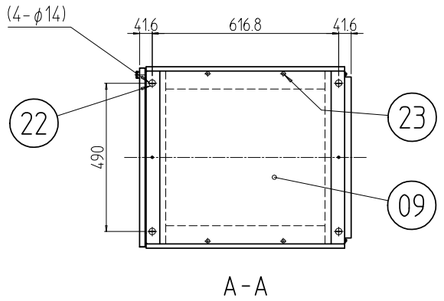

A-A

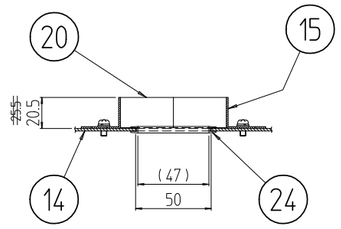

D-D (1 : 4) (入線部詳細)

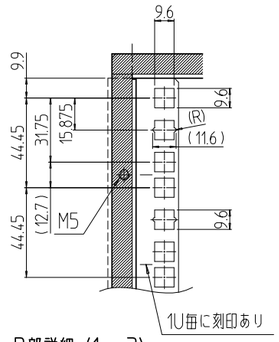

B部詳細 (1 : 3)

注1 アンカーボルトの立ち上がり長さは50mm以下になるように施工して下さい。
またアンカー固定はボトムグランドプレートを取り外してから行なって下さい。

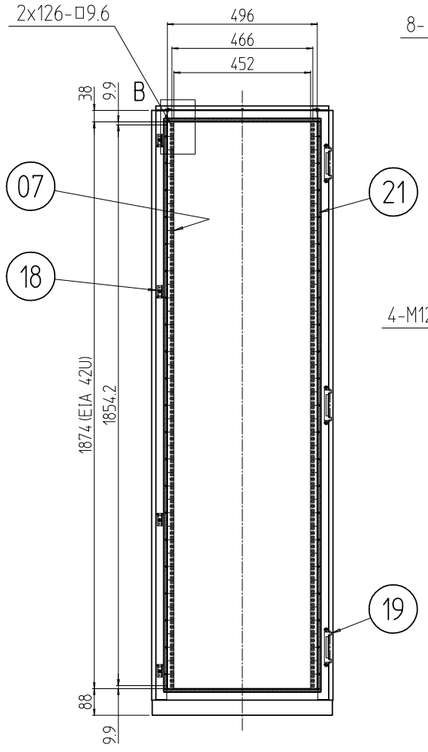

ドアを外した状態

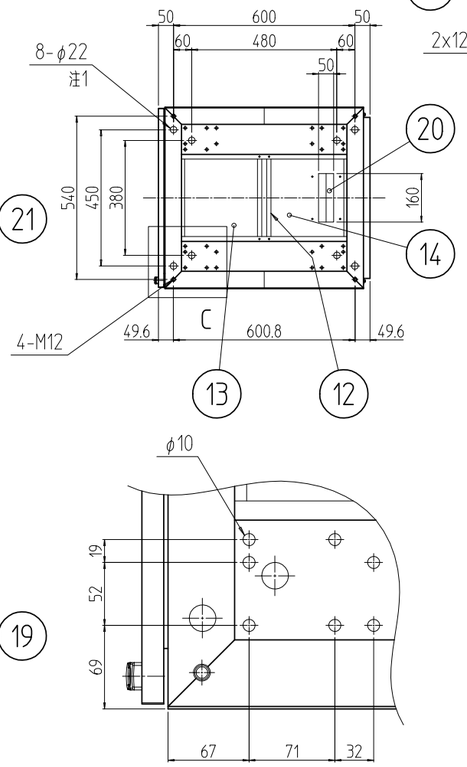

C部詳細 (1 : 5)

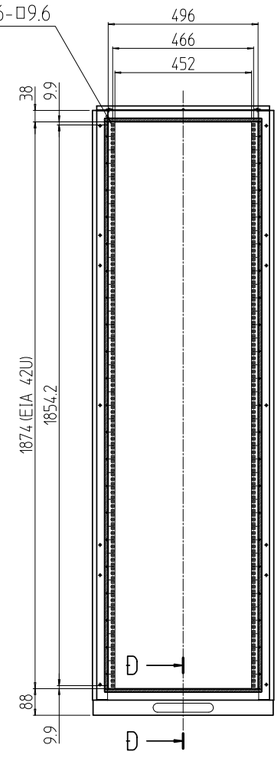

後板を外した状態

回数 REV. MARK	日付 DATE	記事 CONTENTS	変更者 REVISED BY

変更 REVISIONS

個数 QUANTITY	No.	図番 DRAWING No.	部品名 PART NAME	材質 MATERIAL	仕上 FINISH
若干	24		自在ブッシュ	ポリエチレン	「ナチュラル」
4	23		多目的穴埋めキャップ	ポリプロピレン	「アイボリー」
4	22		ボルトキャップ		
若干	21		シーリングパッキン	合成ゴム発泡体	「ブラック」
2	20		入線用クッション	ゴムスポンジ	
3	19		ヒンジ	SUS 304	不活性化処理済み
4	18		キーパー	鉄	亜鉛メッキ
2	17		ロッド		
1	16		ハンドル	鉄/ABS	亜鉛メッキ/「黒」
2	15		クッション押さえ金具	SPCC t1.2	「ホワイトグレイ」7.5Y7.4/0.8(25)メラミン塗装
1	14		入線用ボトムグランドプレート 6070	SPCC t1.6	
1	13		ボトムグランドプレート 6070		
1	12		BGPセンターフレーム 600		
1	11		ノーマル後板 42U-600	SPCC t1.0	
1	10		ノーマルドア 42U-600		
1	09		天板 600-700		
2	08		側板 42U-700		
4	07		スチールパネルマウントフレーム 42U	SPCC t2.0	
6	06		サイドフレーム 700		
1	05		ベース 600-700		
2	04		ボトムDフレーム 700		
2	03		トップDフレーム 700		
1	02		後フレーム 42U-600	SPCC t2.0/t3.2	
1	01		前フレーム 42U-600		

型式 MODEL	DPR-42U6070N-W	単位 UNIT	mm
尺度 SCALE	1 : 20	設計 DESIGNED / 検図 CHECKED / 承認 APPROVED	
出図		IDEAL 摂津金属工業株式会社	
図名 TITLE	外観寸法		
品名 NAME	防塵ラック		
型式 MODEL	DPR-42U6070N-W		
図番 DRAWING No.	DPR-110011		