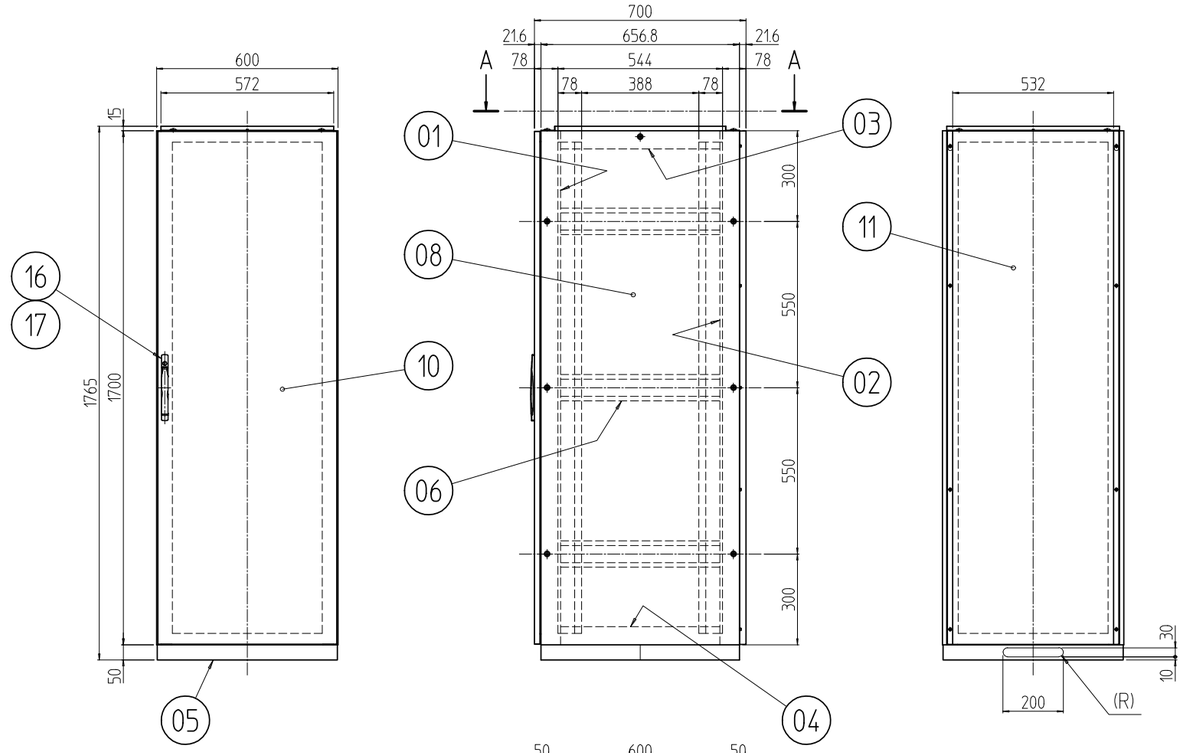

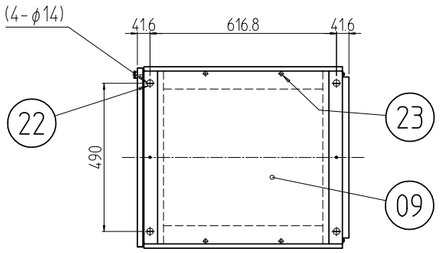

A-A

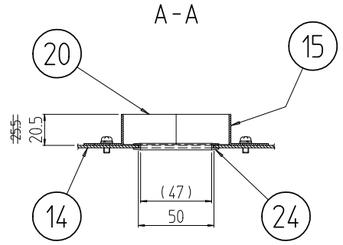

D-D (1 : 4) (入線部詳細)

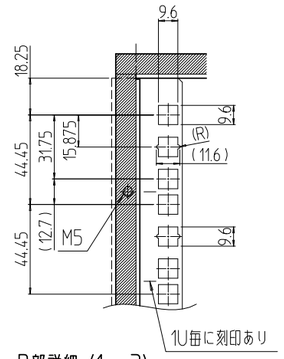

B部詳細 (1 : 3)

注1 アンカーボルトの立ち上がり長さは50mm以下になるように施工して下さい。
またアンカー固定はボトムグランドプレートを取り外してから行なって下さい。

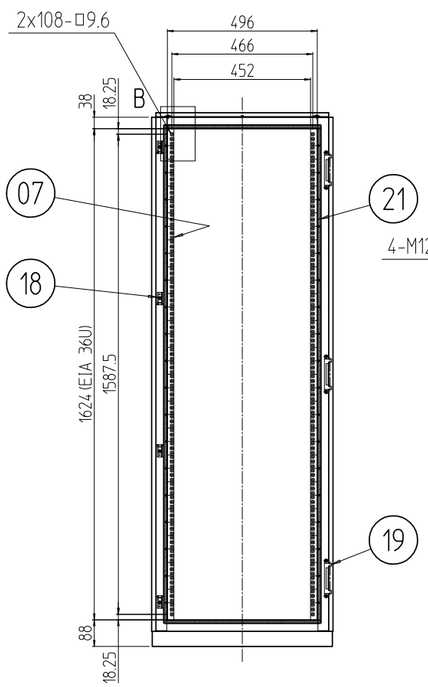

ドアを外した状態

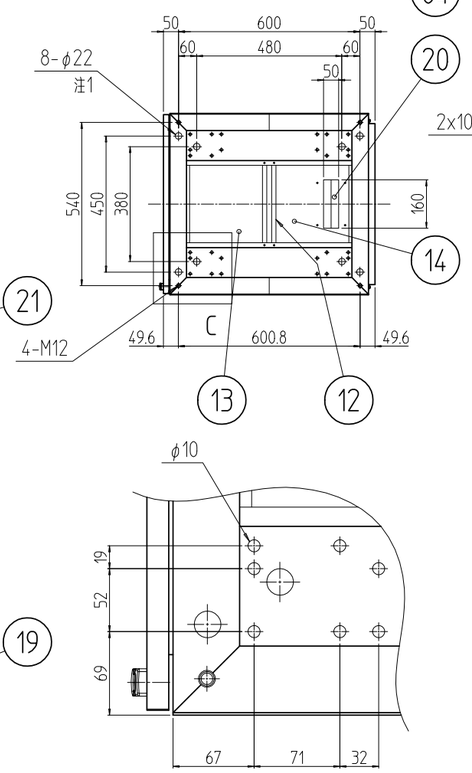

C部詳細 (1 : 5)

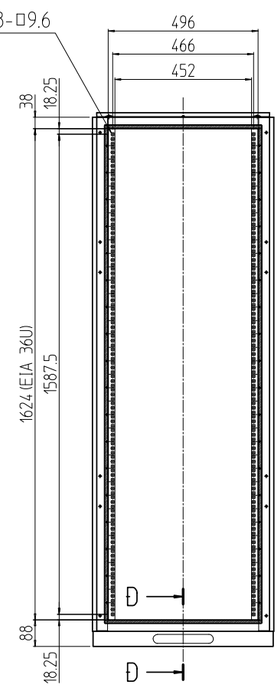

後板を外した状態

個数 QUANTITY	No.	図番 DRAWING No.	部品名 PART NAME	材質 MATERIAL	仕上 FINISH
若干	24		自在ブッシュ	ポリエチレン	「ナチュラル」
4	23		多目的穴埋めキャップ	ポリプロピレン	「アイボリー」
4	22		ボルトキャップ		
若干	21		シーリングパッキン	合成ゴム発泡体	「ブラック」
2	20		入線用クッション	ゴムスポンジ	
3	19		ヒンジ	SUS 304	不活性化処理済み
4	18		キーパー	鉄	亜鉛メッキ
2	17		ロッド		
1	16		ハンドル	鉄/ABS	亜鉛メッキ/「黒」
2	15		クッション押さえ金具	SPCC t1.2	「ホワイトグレイ」7.5Y7.4/0.8(25)メラミン塗装
1	14		入線用ボトムグランドプレート 6070	SPCC t1.6	
1	13		ボトムグランドプレート 6070		
1	12		BGPセンターフレーム 600		
1	11		ノーマル後板 36U-600	SPCC t1.0	
1	10		ノーマルドア 36U-600		
1	09		天板 600-700		
2	08		側板 36U-700		
4	07		スチールパネルマウントフレーム 36U	SPCC t2.0	
6	06		サイドフレーム 700		
1	05		ベース 600-700		
2	04		ボトムDフレーム 700		
2	03		トップDフレーム 700		
1	02		後フレーム 36U-600	SPCC t2.0/t3.2	
1	01		前フレーム 36U-600		

変更 REVISIONS			
回数 REV. MARK	日付 DATE	記事 CONTENTS	変更者 REVISED BY

単位 UNIT mm	設計 DESIGNED	検図 CHECKED	承認 APPROVED
尺度 SCALE 1 : 20			
出図			

IDEAL 摂津金属工業株式会社

図名 TITLE	外観寸法
品名 NAME	防塵ラック
型式 MODEL	DPR-36U6070N-W
図番 DRAWING No.	DPR-100011

DPR-36U6070N-W