変更 REVISIONS			
回数 REV. MARK	日付 DATE	記事 CONTENTS	変更者 REVISED BY

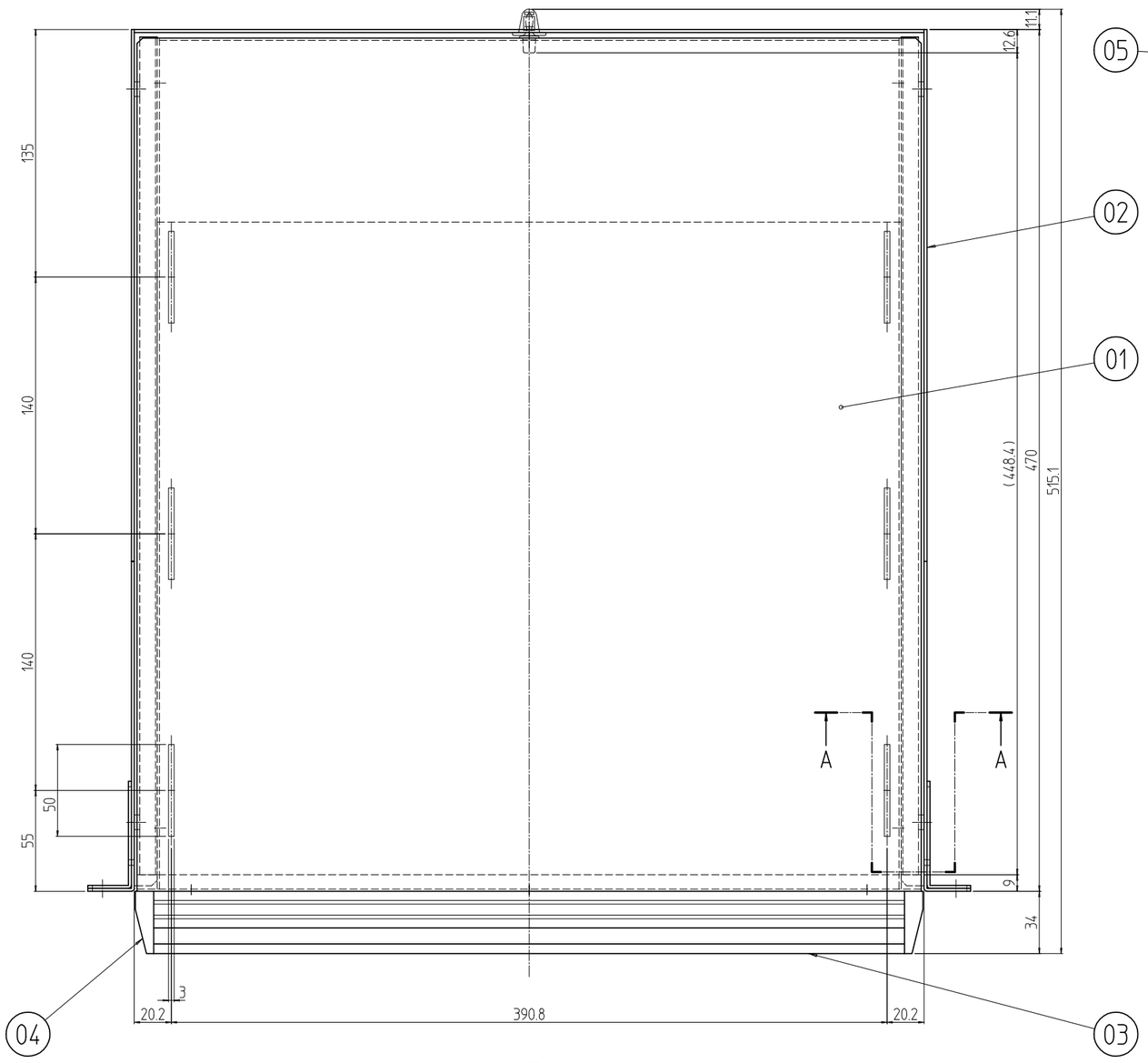

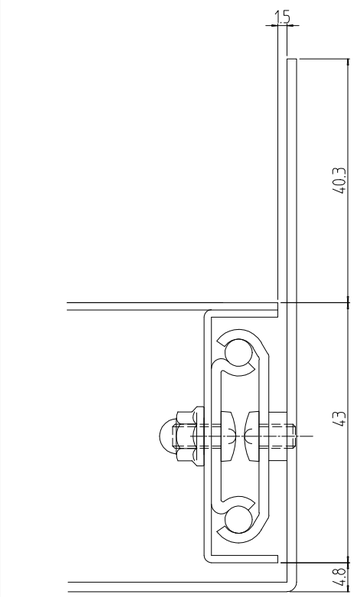

A-A (1 : 1)

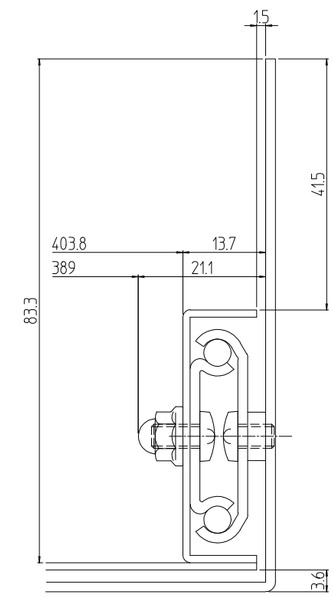

A-A (1 : 1)
棚反転

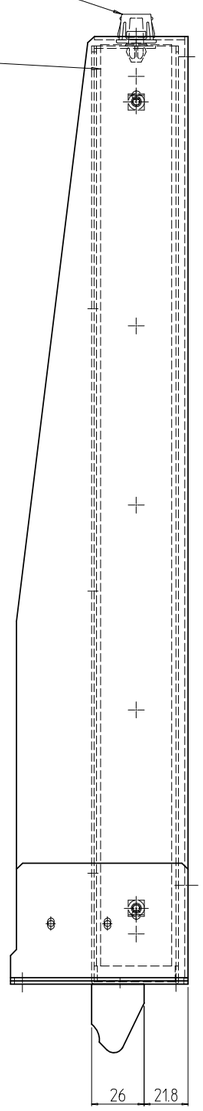

注1.棚を反転させることにより有効寸法が広がります。

塗装色　型式末尾「##」部　「WG」:「ホワイトグレイ」7.5Y7.4/0.8(25)メラミン塗装
「N1」:「ブラック」N1.0(25)メラミン塗装

表面処理　型式末尾「##」部　「WG」: B2アルマイト
「N1」: ブラックアルマイト

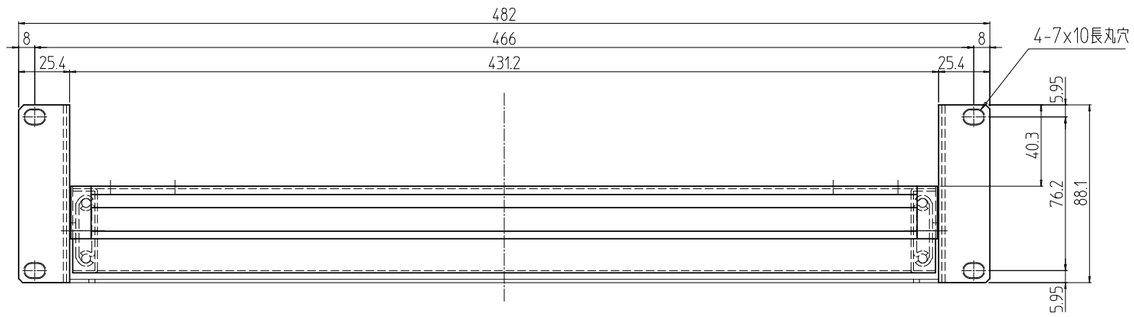

個数 QUANTITY	No.	図番 DRAWING No.	部品名 PART NAME	材質 MATERIAL	仕上 FINISH
1s	06		キャッチ	PA(ナイロン6)	「ホワイト」
1s	05		スライドレール	SPCC	Ep-Fe/Zn5/CM1A
対象制2	04		キャリングハンドルキャップR/L	ABS(UL94V-0)	「##」部「WG」:「クレーシャドー」2Y6.0/13「N1」:「ブラック」
1	03		キャリングハンドル	A6063S T5	表面処理　上記参照
1	02		本体 088-470	SEHC t1.6	塗装　上記参照
1	01		棚 470	SECC t1.2	

RSWF-0847A-##	型式 MODEL	単位 UNIT mm	設計 DESIGNED	図名 TITLE 外観寸法
		尺度 SCALE 1 : 3	検図 CHECKED	品名 NAME スライド収納棚
		出図	承認 APPROVED	型式 MODEL RSWF-0847A-##
		IDEAL 摂津金属工業株式会社		図番 DRAWING No. RSWF-040011