変更 REVISIONS			
回数 REV. MARK	日付 DATE	記事 CONTENTS	変更者 REVISED BY

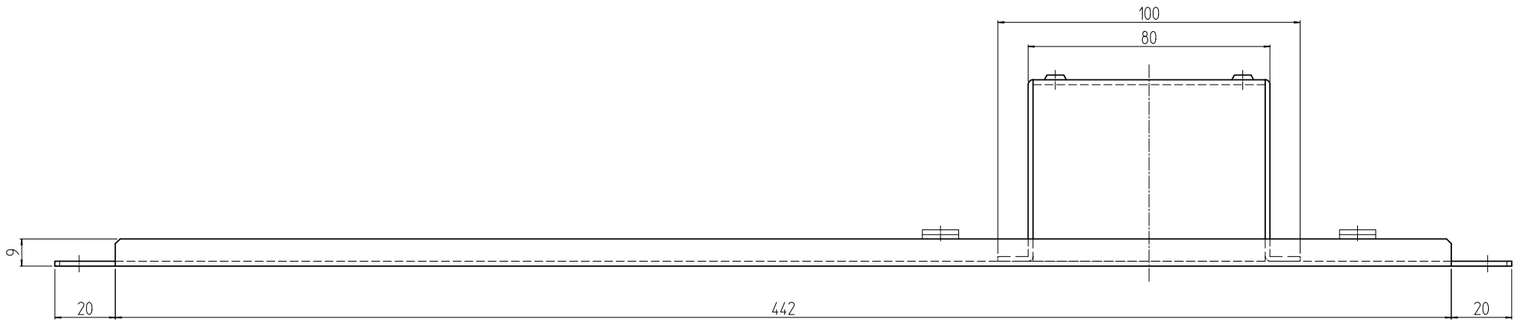

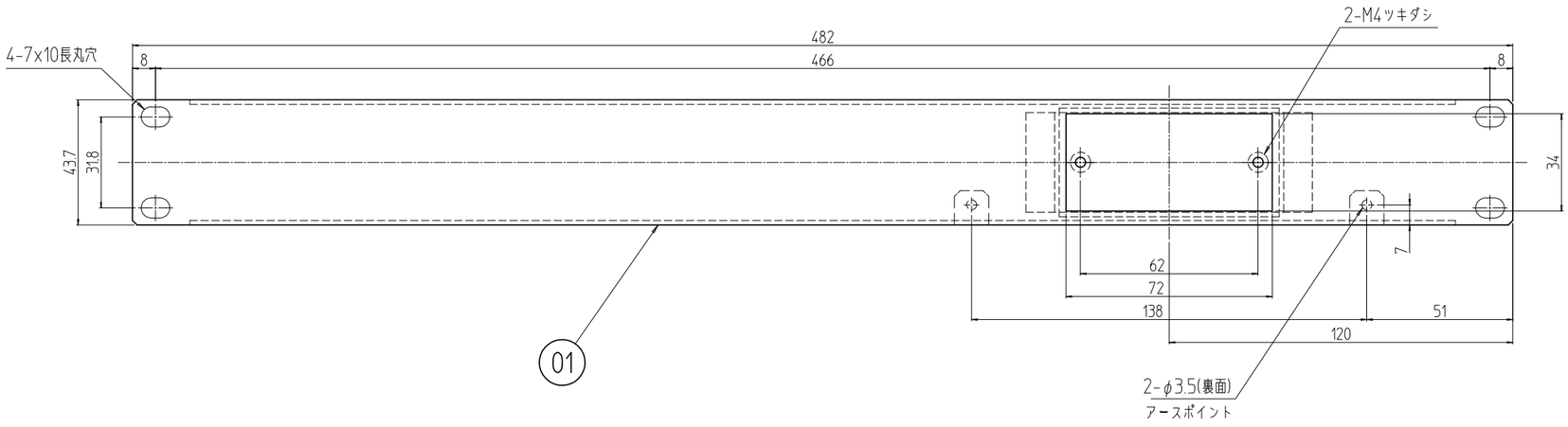

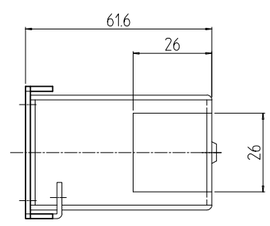

1	01		ブレーカパネル1U	SPCC t1.6	「アイボリー J5Y7/1(25)メラミン塗装
個数 QUANTITY	No.	図番 DRAWING No.	部品名 PART NAME	材質 MATERIAL	仕上 FINISH
BSP1-0455Y	MODEL 型式	単位 UNIT mm / 尺度 SCALE 1 : 2	設計 DESIGNED / 検図 CHECKED / 承認 APPROVED	図名 TITLE	外観寸法
				品名 NAME	BSP1ブレーカパネル
		出図		型式 MODEL	BSP1-0455Y
		IDEAL 摂津金属工業株式会社		図番 DRAWING No.	BSP1-020111