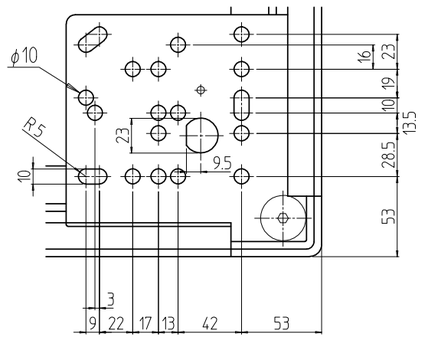

B部詳細 (1 : 4)

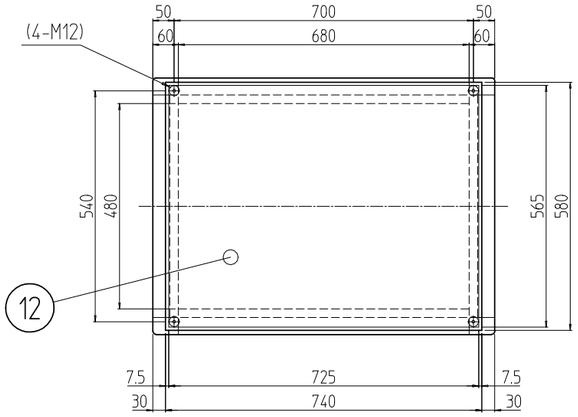

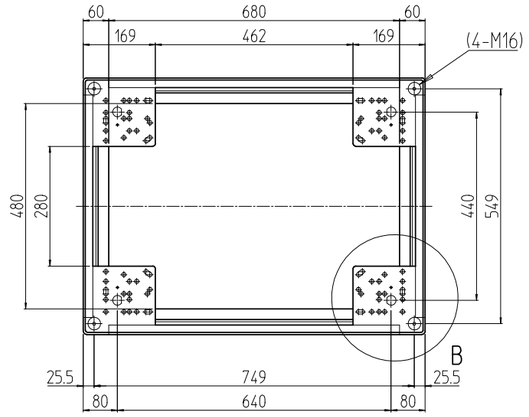

A - A

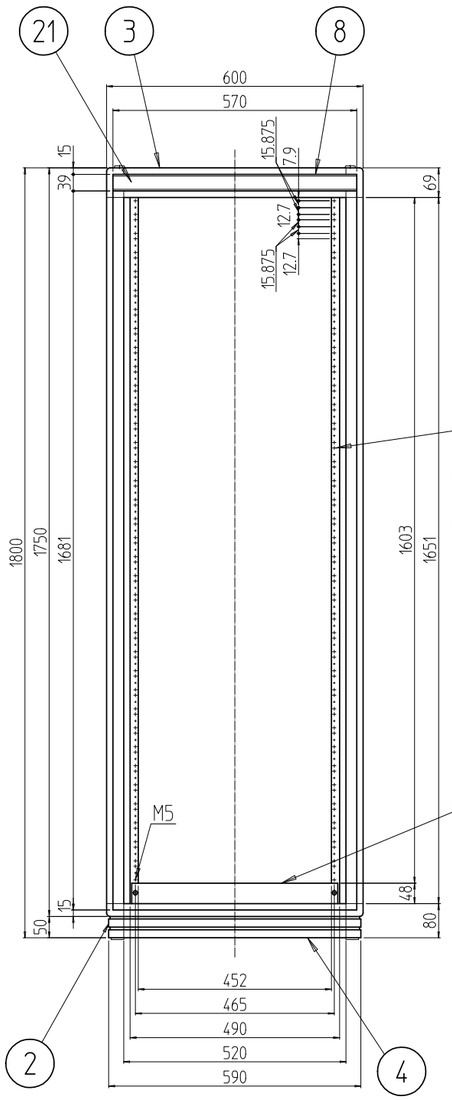

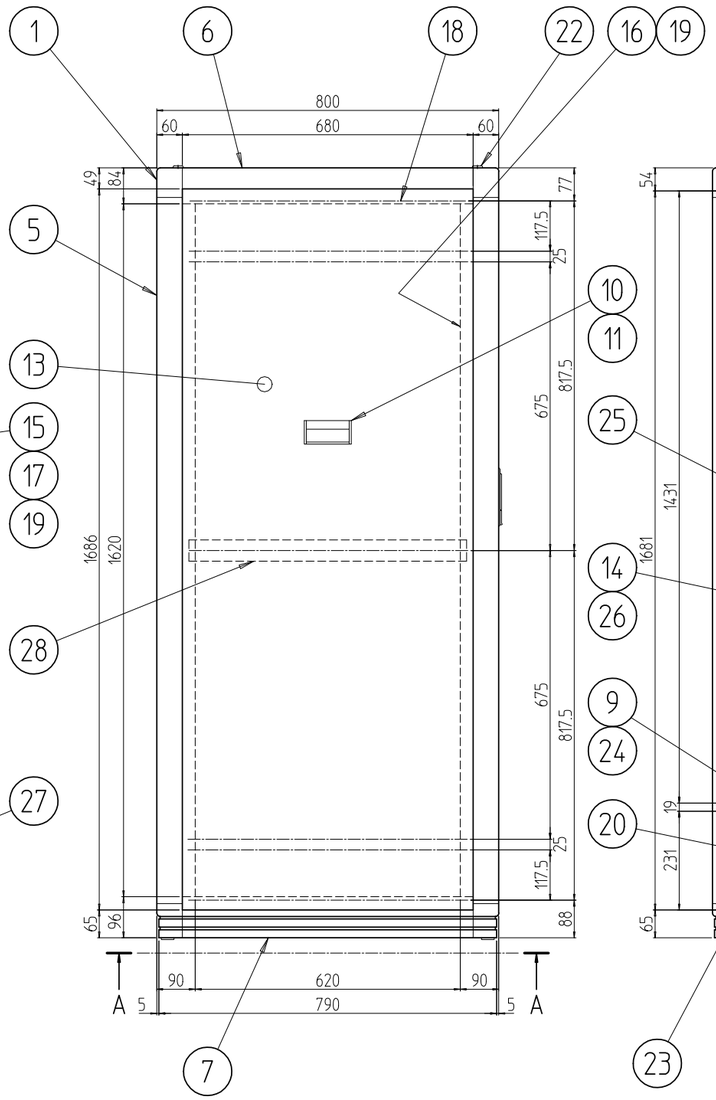

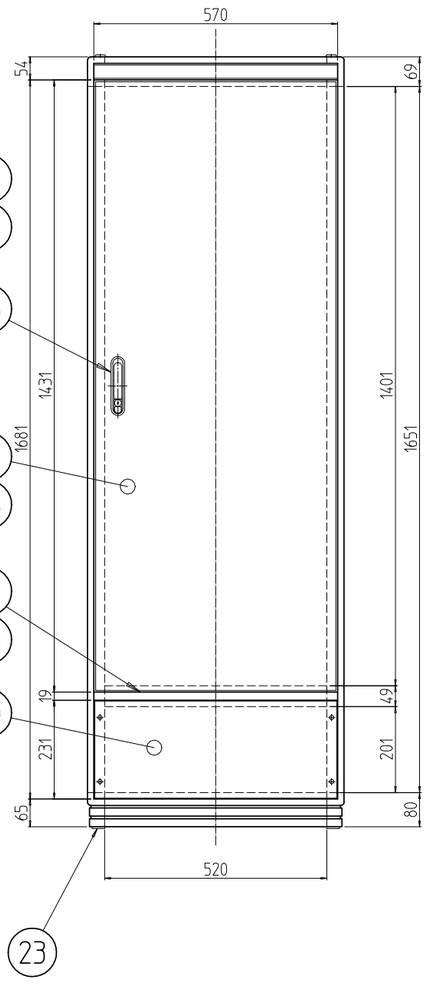

変更 REVISIONS			
回数 REV. MARK	日付 DATE	記事 CONTENTS	変更者 REVISED BY

個数 QUANTITY	No.	図番 DRAWING No.	部品名 PART NAME	材質 MATERIAL	仕上 FINISH
2	28		サイドフレーム2 800	A6063S T5	B2アルマイト
1	27		ブランクパネル 1001		
1セット	26		ドア軸セット	Fe / SUS 304	Ep-Fe/Ni5b,Cr0.1r / 生地
1	25		フラッシュリフトハンドル	ZDC	サチライトクロームメッキ
1	24		センターフレームカバー600	ABS[UL94-V0選定材料]	「ホワイトグレイ」
4	23		M16キャップ	PA6(ナイロン6)	「ブラック」
4	22		M12化粧ボルト	丸鉄 φ25	Ep-Fe/Ni5b,Cr0.1r
2	21		ネームプレート600	カラーALP t1.5	「クリーム」
1	20		コネクタープレート600-200	A1050P t3.0	生地(片面ビニールコート)
6セット	19		スリムラインナット	A6061S T5	化成皮膜処理
6	18		サイドバーナット800		
6	17		パネルマウントスペーサ13	A6063S T5	B2アルマイト
2	16		ガイドマウントフレーム600-1800		
2	15		パネルマウントフレーム600-1800		
1	14		リヤドア600-1800	SECC t1.0 SEHC t2.0/t3.2	「ホワイトグレイ」7.5Y7.4/0.8(25)メラミン塗装
2	13		側板18-8	SECC t1.0	
1	12		天板600-800	SECC t1.2	
4	11		側板ハンドル側面	A6063S T5	
2	10		側板ハンドル本体		
1	9		センターフレーム600		
2	8		ネームフレーム600		
2	7		ボトムDフレーム800	A6N01S T5	
2	6		トップDフレーム800		
4	5		Hフレーム37U		
2	4		ボトムWフレーム600		
2	3		トップWフレーム600		
対角計4	2		ボトムコーナ	ADC-12	
対角計4	1		トップコーナ		

MODEL 型式: FDIC-1801-800

単位 UNIT: mm

尺度 SCALE: 1 : 14.14

設計 DESIGNED / 検図 CHECKED / 承認 APPROVED

出図

IDEAL 摂津金属工業株式会社

図名 TITLE: **外観寸法**

品名 NAME: FDICキャビネットラック

型式 MODEL: FDIC-1801-800

[旧図番FDIC-20404]

図番 DRAWING No.: FDIC-026811

A3H-A