変更 REVISIONS			
回数 REV. MARK	日付 DATE	記事 CONTENTS	変更者 REVISED BY

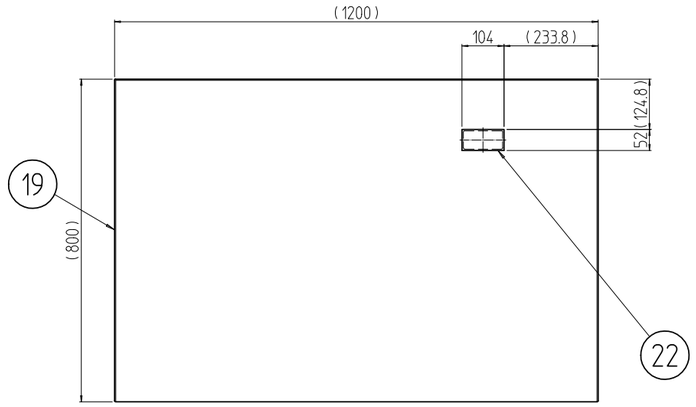

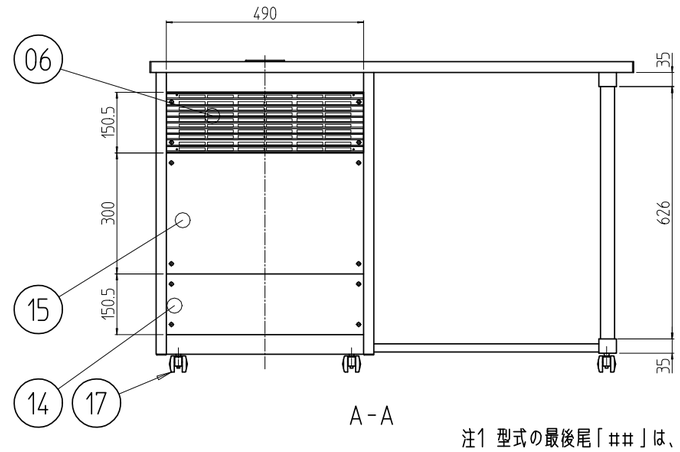

A-A

注1 型式の最後尾「##」は、塗装色を示す。
WG：「ホワイトグレイ」7.5Y7.4/0.8(25)メラミン塗装
BB：「ヴィクトリアブルー」4.0PB3.5/8.0(25)メラミン塗装
GG：「ライトグレイイッシュグリーン」7.5BG7/1.5(45)メラミン塗装
N7：「ペールグレイ」N7.5(25)メラミン塗装
N1：「ブラック」N1.0(25)メラミン塗装
YY：「アイボリー」5Y7/1(25)メラミン塗装

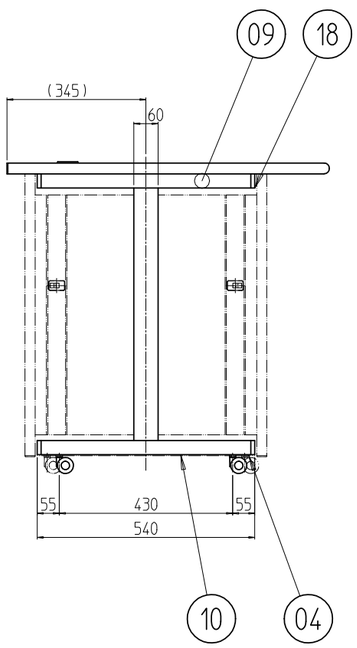

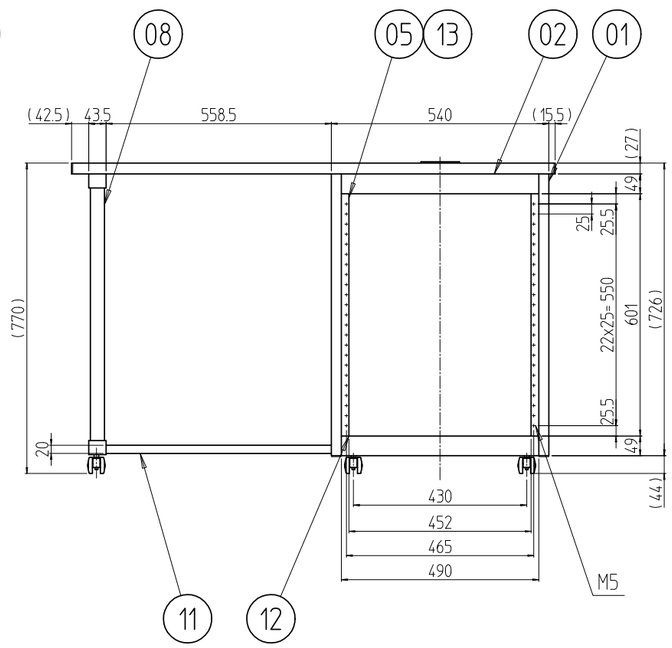

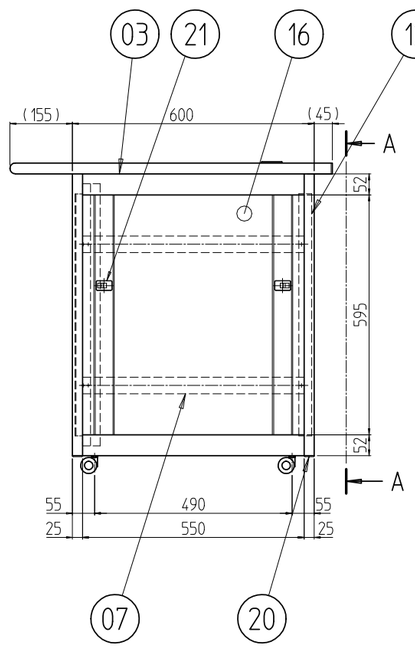

個数 QUANTITY	No.	図番 DRAWING No.	部品名 PART NAME	材質 MATERIAL	仕上 FINISH
4	22		配線孔キャップ	ABS	「ホワイト」
4	21		ワンタッチパネルファスナ	PP/POM SUS304WPB	「ブラック」
4	20		コーナーキャップ	ポリアセタール	「シルバーグレイ」
1	19		テーブル 630Đ	150Uタイプ難燃3級パーティクルボード	デコラニット(株)「ĐKJ-8501S」
4	18		レッグエンドキャップ	ABS	「ブラック」
6	17		Y型双輪キャスター	PA	「ブラック」
2	16		側板 750-630	SPCC t0.8	注1
1	15		後板	カラーALP A1100P H14 t1.5	「シルバーS」
1	14		コネクタープレート150	A1050P t3.0	生地(片面ビニールコート)
2セット	13		JIS Bar Nuts 600	A6061S T5	化成皮膜処理
2	12		リヤフレーム 770	A6063SS T6	B2アルマイト
1	11		[レッグWフレーム	A6063S T5	
1	10		[レッグĐフレームB		
1	09		[レッグĐフレームA		
1	08		[レッグHフレーム 770		
4	07		サイドフレーム(B)600	A6063SS T5	
1	06		ベンチレーションパネル150-490		
2	05		パネルマウントフレーム2-770		
1	04		Đフレーム600(B)		
3	03		Đフレーム600		
4	02		Wフレーム		
4	01		Hフレーム770		

RPĐ-770-60Đ##

単位 UNIT mm
尺度 SCALE 1：15
設計 DESIGNED / 検図 CHECKED / 承認 APPROVED

出図

IDEAL 摂津金属工業株式会社

図名 TITLE **外観寸法**
品名 NAME RPĐデスク
型式 MODEL RPĐ-770-60Đ##
図番 DRAWING No. RPNĐ-021111