変更 REVISIONS			
回数 REV. MARK	日付 DATE	記事 CONTENTS	変更者 REVISED BY

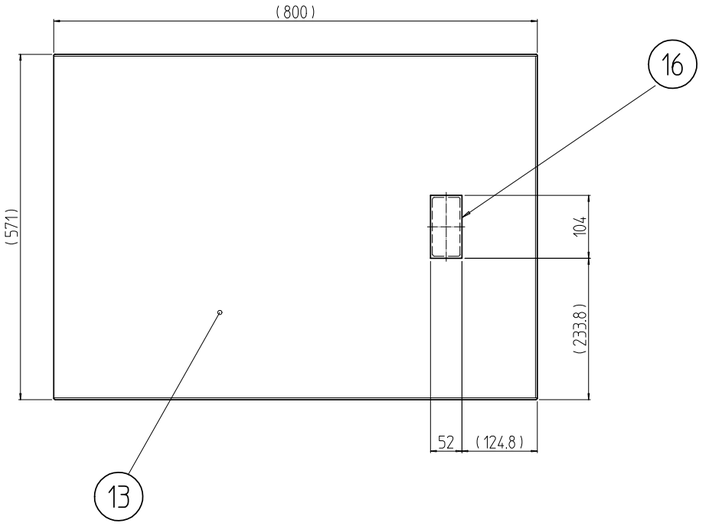

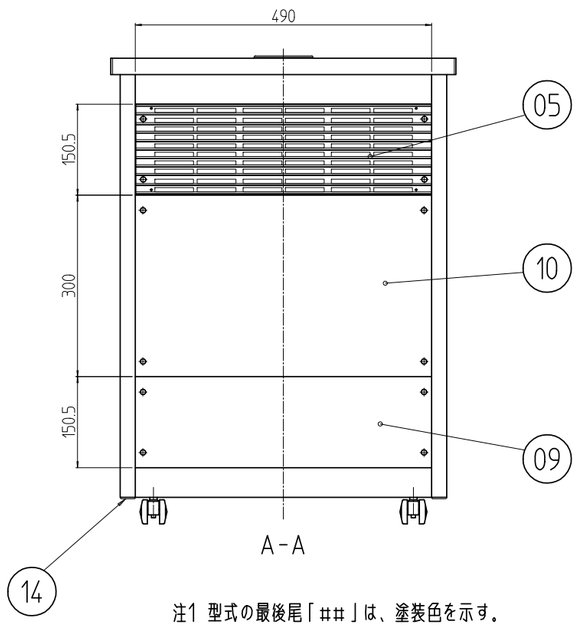

注1 型式の最後尾「##」は、塗装色を示す。
WG：「ホワイトグレイ」7.5Y7.4/0.8(25)メラミン塗装
BB：「ヴィクトリアブルー」4.0PB3.5/8.0(25)メラミン塗装
GG：「ライトグレイイッシュグリーン」7.5BG7/1.5(45)メラミン塗装
N7：「ペールグレイ」N7.5(25)メラミン塗装
N1：「ブラック」N1.0(25)メラミン塗装
YY：「アイボリー」5Y7/1(25)メラミン塗装

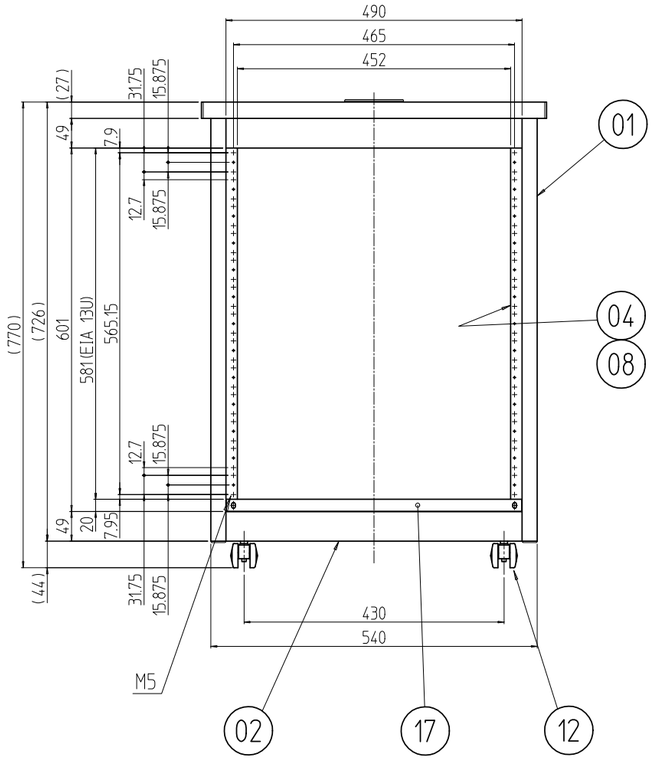

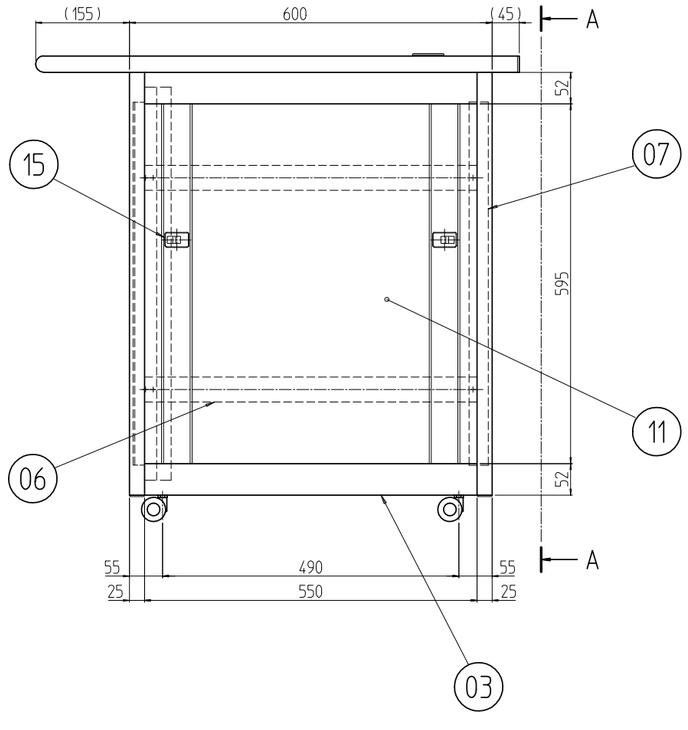

個数 QUANTITY	No.	図番 DRAWING No.	部品名 PART NAME	材質 MATERIAL	仕上 FINISH
1	17		ブランクパネル 0751	A6063S T5	ヘアラインB2アルマイト
1	16		配線孔キャップ	ABS	「ホワイト」
4	15		ワンタッチパネルファスナ	PP/POM SUS304WPB	「ブラック」
4	14		コーナーキャップ	ポリアセタール	「シルバーグレイ」
1	13		テーブル 630C	150Uタイプ質感3級 パーティクルボード	デコラニット(株)「DKJ-8501S」
4	12		Y型双輪キャスター	PA	「ブラック」
2	11		側板 750-630	SPCC t0.8	注1
1	10		後板	カラーALP A1100P H14 t1.5	「シルバーS」
1	09		コネクタープレート150	A1050P t3.0	生地(片面ビニールコート)
2セット	08		スリムラインナット 12UAN5	A6061S T5	化成皮膜処理
2	07		リヤフレーム 770	A6063SS T6	B2アルマイト
4	06		サイドフレーム(B)600	A6063SS T5	
1	05		ベンチレーションパネル150-490		
2	04		パネルマウントフレーム2-770		
4	03		Dフレーム600		
4	02		Wフレーム		
4	01		Hフレーム770		

RPD-771-60C##

単位 UNIT mm
尺度 SCALE 1：10
設計 DESIGNED / 検図 CHECKED / 承認 APPROVED

出図

IDEAL 摂津金属工業株式会社

図名 TITLE **外観寸法**
品名 NAME RPDデスクキャビネット
型式 MODEL RPD-771-60C##
図番 DRAWING No. RPND-012111