変更 REVISIONS			
回数 REV. MARK	日付 DATE	記事 CONTENTS	変更者 REVISED BY

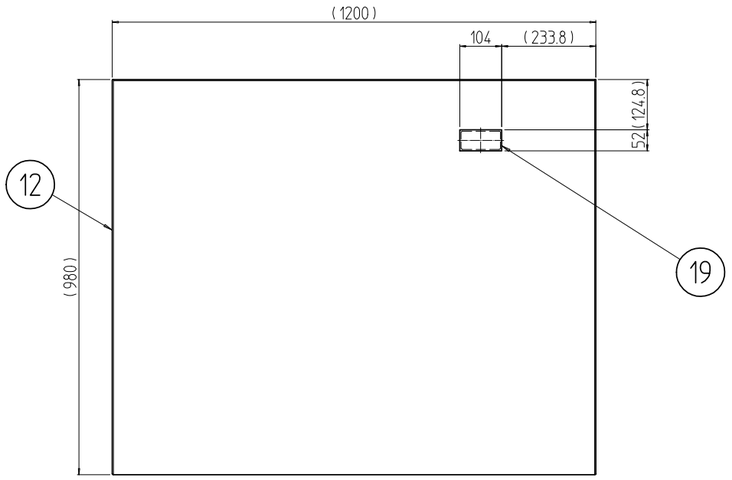

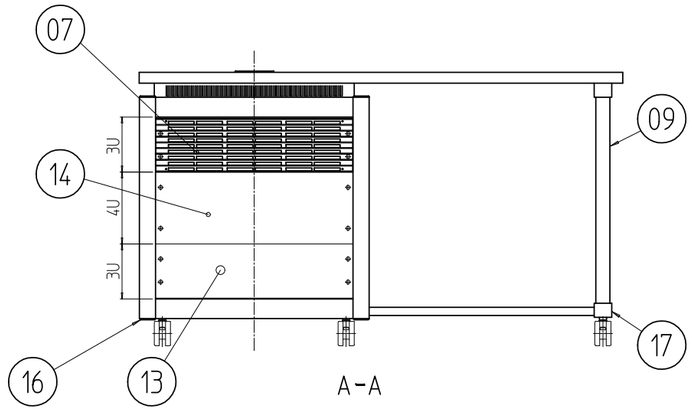

注1 型式の最後尾「##」は、塗装色を示す。
WG：「ホワイトグレイ」7.5Y7.4/0.8(25)メラミン塗装
BB：「ヴィクトリアブルー」4.0PB3.5/8.0(25)メラミン塗装
GG：「ライトグレイイッシュグリーン」7.5BG7/1.5(45)メラミン塗装
N7：「ペールグレイ」N7.5(25)メラミン塗装
N1：「ブラック」N1.0(25)メラミン塗装
YY：「アイボリー」5Y7/1(25)メラミン塗装

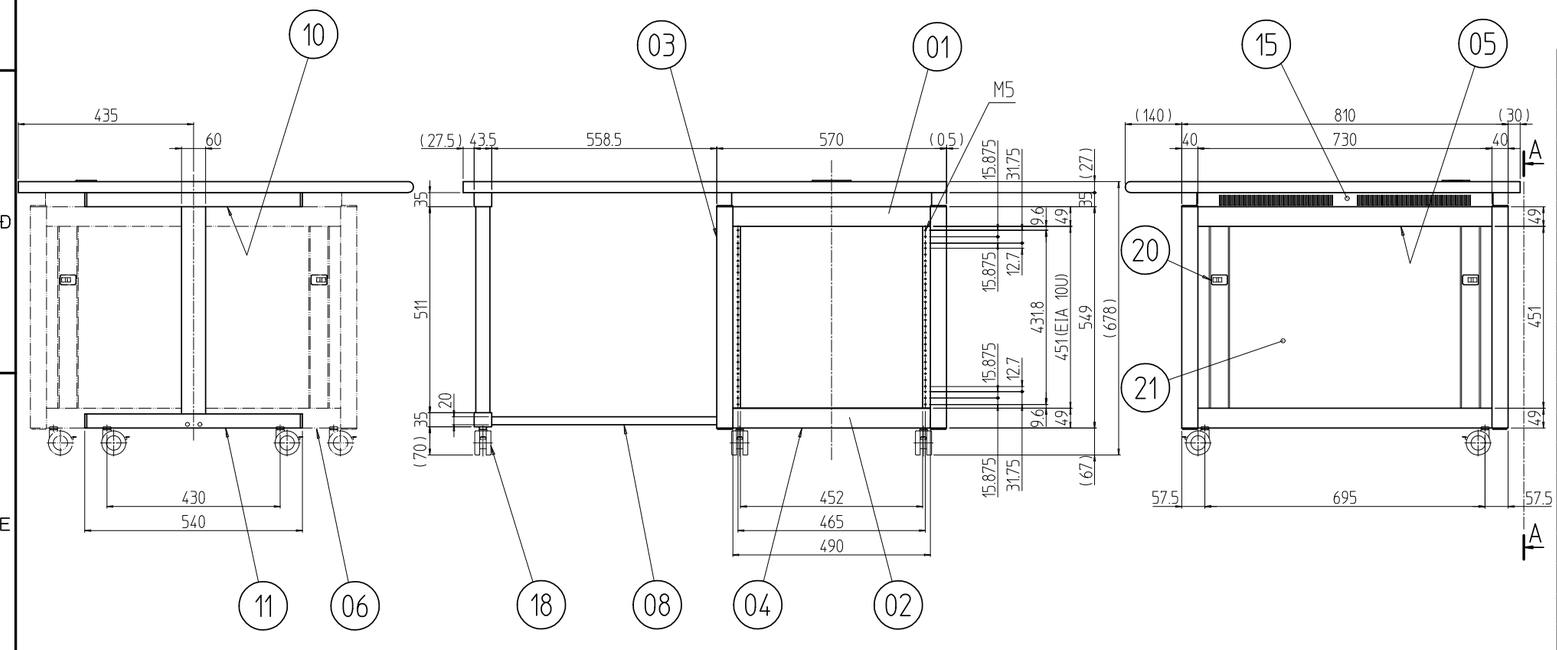

個数 QUANTITY	No.	図番 DRAWING No.	部品名 PART NAME	材質 MATERIAL	仕上 FINISH
2	21		側板 820	SPCC t0.8	注1
4	20		ワンタッチパネルファスナ	PP/POM SUS304WPB	「ブラック」
1	19		配線孔キャップ	ABS	「ホワイト」
6	18		キャスタ	アルミ合金/PA	「ブラック」
4	17		レッグエンドキャップ	ABS	「ブラック」
8	16		コーナーキャップ	ポリアセタール	「シルバーグレイ」
1	15		ベンチレーションハウス810	SPCC t1.6	「ブラック」N1.0(25)メラミン塗装
1	14		後板 177	カラーALP A1100P H14 t15	「シルバーS」
1	13		コネクタープレート133	A1050P t3.0	生地(片面ビニールコート)
1	12		テーブル 810D	150Uタイプ難燃3級パーティクルボード	デコラニット(株)「DKJ-8501S」
1	11		[レッグDフレームB	A6063S T5	B2アルマイト
1	10		[レッグDフレームA		
1	09		[レッグHフレーム 681		
1	08		[レッグWフレーム		
1	07		ベンチレーションパネル133-490		
1	06		Dフレーム 810B	A6063SS T5	
3	05		Dフレーム 810		
4	04		Wフレーム 570		
4	03		Hフレーム 0681		
1	02		トップ本体 570-810(B)	SPCC t2.0/t3.2	「ブラック」N1.0(25)メラミン塗装
1	01		トップ本体 570-810		

型式 MODEL	RKD-681-81D##	単位 UNIT	mm
尺度 SCALE	1：15	設計 DESIGNED / 検図 CHECKED / 承認 APPROVED	
出図			
IDEAL 摂津金属工業株式会社			
図名 TITLE	外観寸法		
品名 NAME	RKDデスク		
型式 MODEL	RKD-681-81D##		
図番 DRAWING No.	RKND-041311		