| 変更 REVISIONS | | | |
|---|---|---|---|
| 回数 REV. MARK | 日付 DATE | 記事 CONTENTS | 変更者 REVISED BY |
| | | | |

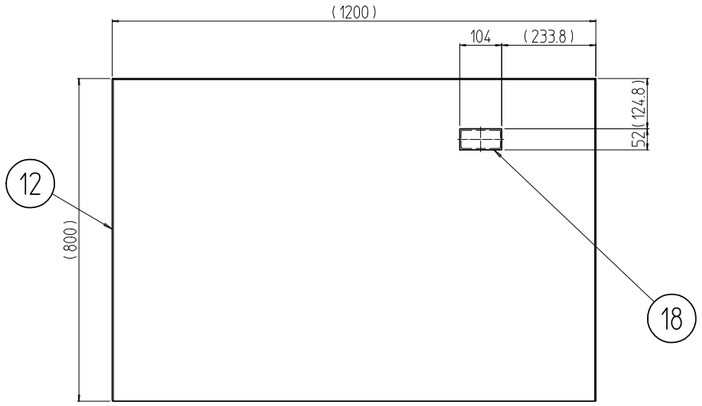


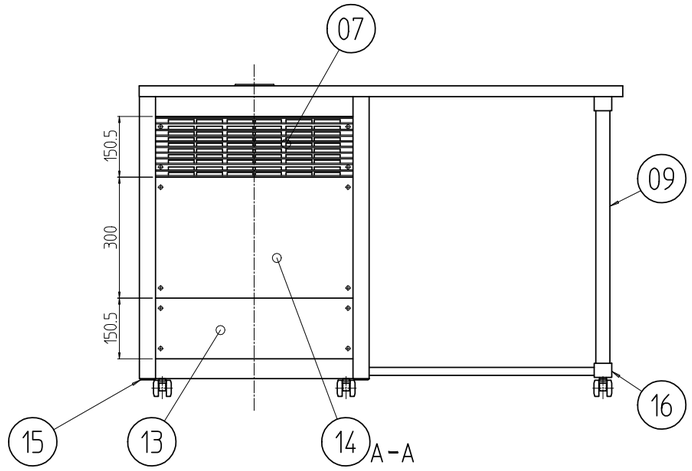


注1 型式の最後尾「##」は、塗装色を示す。
WG：「ホワイトグレイ」7.5Y7.4/0.8(25)メラミン塗装
BB：「ヴィクトリアブルー」4.0PB3.5/8.0(25)メラミン塗装
GG：「ライトグレイイッシュグリーン」7.5BG7/1.5(45)メラミン塗装
N7：「ペールグレイ」N7.5(25)メラミン塗装
N1：「ブラック」N1.0(25)メラミン塗装
YY：「アイボリー」5Y7/1(25)メラミン塗装

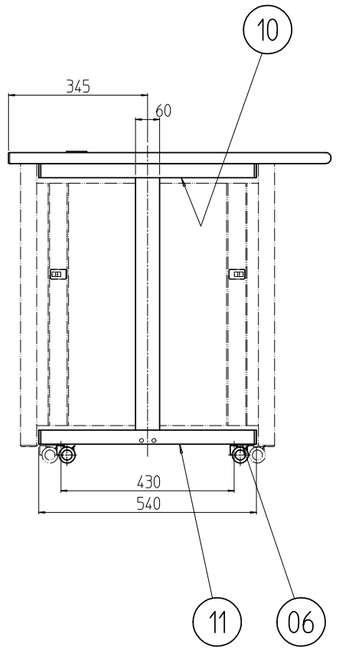


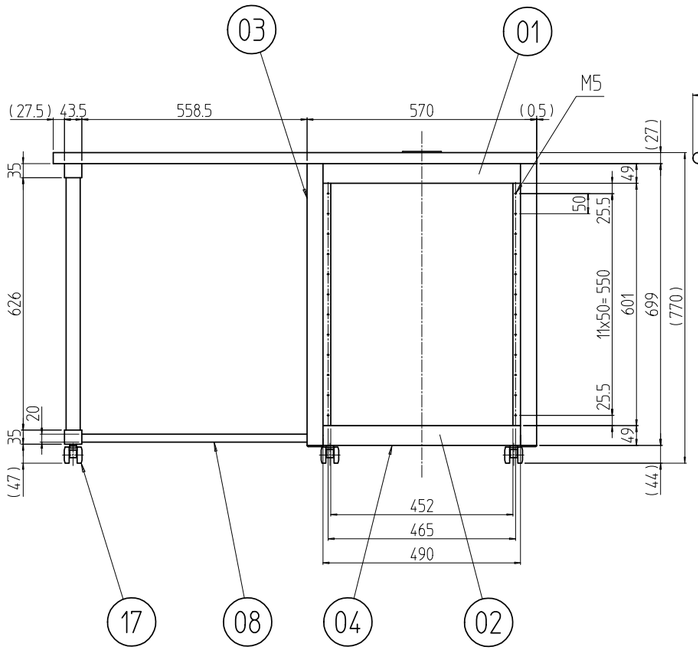


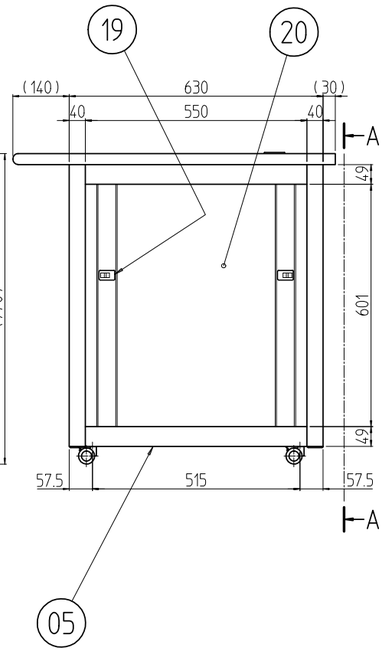


| 個数 QUANTITY | No. | 図番 DRAWING No. | 部品名 PART NAME | 材質 MATERIAL | 仕上 FINISH |
|---|---|---|---|---|---|
| 2 | 20 | | 側板 750-630 | SPCC t0.8 | 注1 |
| 4 | 19 | | ワンタッチパネルファスナ | PP/POM SUS304WPB | 「ブラック」 |
| 1 | 18 | | 配線孔キャップ | ABS | 「ホワイト」 |
| 6 | 17 | | Y型双輪キャスター | PA | 「ブラック」 |
| 4 | 16 | | レッグエンドキャップ | ABS | 「ブラック」 |
| 4 | 15 | | コーナーキャップ | ポリアセタール | 「シルバーグレイ」 |
| 1 | 14 | | 後板 | カラーALP A1100P H14 t1.5 | 「シルバーS」 |
| 1 | 13 | | コネクタープレート150 | A1050P t3.0 | 生地(片面ビニールコート) |
| 1 | 12 | | テーブル 630Đ | 150Uタイプ難燃3級パーティクルボード | デコラニット(株)「DKJ-8501S」 |
| 1 | 11 | | [レッグĐフレームB | A6063S T5 | B2アルマイト |
| 1 | 10 | | [レッグĐフレームA | | |
| 1 | 09 | | [レッグHフレーム 770 | | |
| 1 | 08 | | [レッグWフレーム | | |
| 1 | 07 | | ベンチレーションパネル150-490 | A6063SS T5 | |
| 1 | 06 | | Đフレーム 630B | | |
| 3 | 05 | | Đフレーム 630 | | |
| 4 | 04 | | Wフレーム 570 | | |
| 4 | 03 | | Hフレーム 0770 | | |
| 1 | 02 | | トップ本体 570-630(B) | SPCC t2.0/t3.2 | 「ブラック」N1.0(25)メラミン塗装 |
| 1 | 01 | | トップ本体 570-630 | | |

| | | | |
|---|---|---|---|
| 型式 MODEL RKĐ-770-63Đ## | 単位 UNIT mm | 設計 DESIGNED / 検図 CHECKED / 承認 APPROVED | 図名 TITLE 外観寸法 |
| | 尺度 SCALE 1：15 | | 品名 NAME RKĐデスク |
| | 出図 | | 型式 MODEL RKĐ-770-63Đ## |
| | IDEAL 摂津金属工業株式会社 | | 図番 DRAWING No. RKNĐ-032111 |