変更 REVISIONS			
回数 REV. MARK	日付 DATE	記事 CONTENTS	変更者 REVISED BY

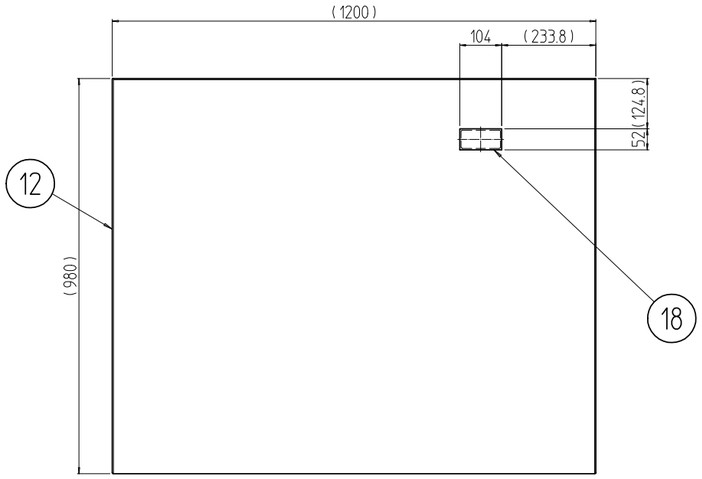

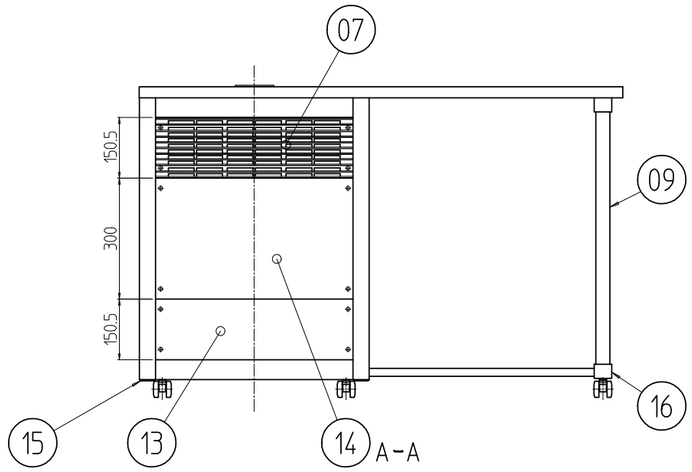

注1 型式の最後尾「##」は、塗装色を示す。
WG：「ホワイトグレイ」7.5Y7.4/0.8(25)メラミン塗装
BB：「ヴィクトリアブルー」4.0PB3.5/8.0(25)メラミン塗装
GG：「ライトグレイイッシュグリーン」7.5BG7/1.5(45)メラミン塗装
N7：「ペールグレイ」N7.5(25)メラミン塗装
N1：「ブラック」N1.0(25)メラミン塗装
YY：「アイボリー」5Y7/1(25)メラミン塗装

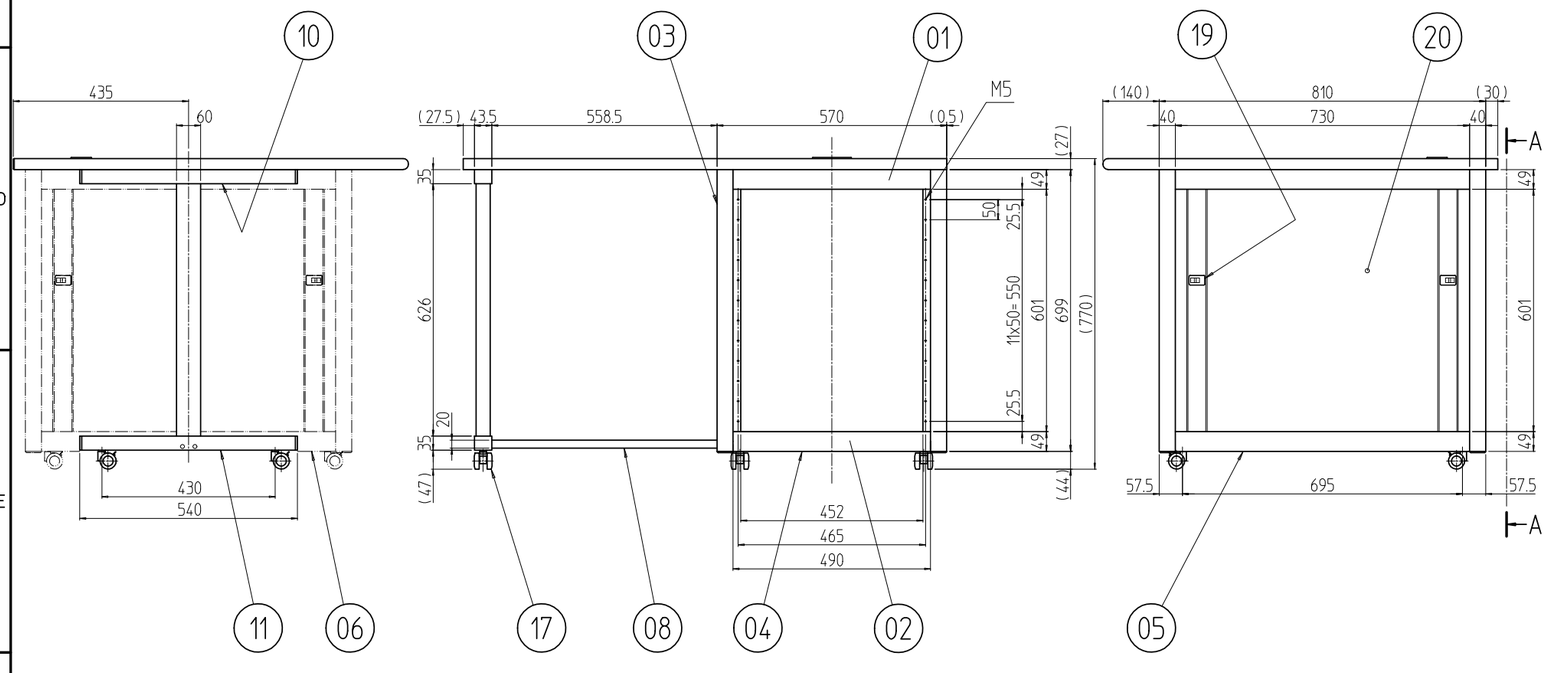

個数 QUANTITY	No.	図番 DRAWING No.	部品名 PART NAME	材質 MATERIAL	仕上 FINISH
2	20		側板 750-810	SPCC t0.8	注1
4	19		ワンタッチパネルファスナ	PP/POM SUS304WPB	「ブラック」
1	18		配線孔キャップ	ABS	「ホワイト」
6	17		Y型双輪キャスター	PA	「ブラック」
4	16		レッグエンドキャップ	ABS	「ブラック」
4	15		コーナーキャップ	ポリアセタール	「シルバーグレイ」
1	14		後板	カラーALP A1100P H14 t1.5	「シルバーS」
1	13		コネクタープレート150	A1050P t3.0	生地(片面ビニールコート)
1	12		テーブル 810Đ	150Uタイプ難燃3級パーティクルボード	デコラニット(株)「ĐKJ-8501S」
1	11		[レッグĐフレームB	A6063S T5	B2アルマイト
1	10		[レッグĐフレームA		
1	09		[レッグHフレーム 770		
1	08		[レッグWフレーム		
1	07		ベンチレーションパネル150-490	A6063SS T5	
1	06		Đフレーム 810B		
3	05		Đフレーム 810		
4	04		Wフレーム 570		
4	03		Hフレーム 0770		
1	02		トップ本体 570-810(B)	SPCC t2.0/t3.2	「ブラック」N1.0(25)メラミン塗装
1	01		トップ本体 570-810		

型式 MODEL RKĐ-770-81Đ##	単位 UNIT mm	設計 DESIGNED / 検図 CHECKED / 承認 APPROVED	図名 TITLE 外観寸法
	尺度 SCALE 1：15		品名 NAME RKĐデスク
	出図		型式 MODEL RKĐ-770-81Đ##
	IDEAL 摂津金属工業株式会社		図番 DRAWING No. RKNĐ-032311