変更 REVISIONS			
回数 REV. MARK	日付 DATE	記事 CONTENTS	変更者 REVISED BY

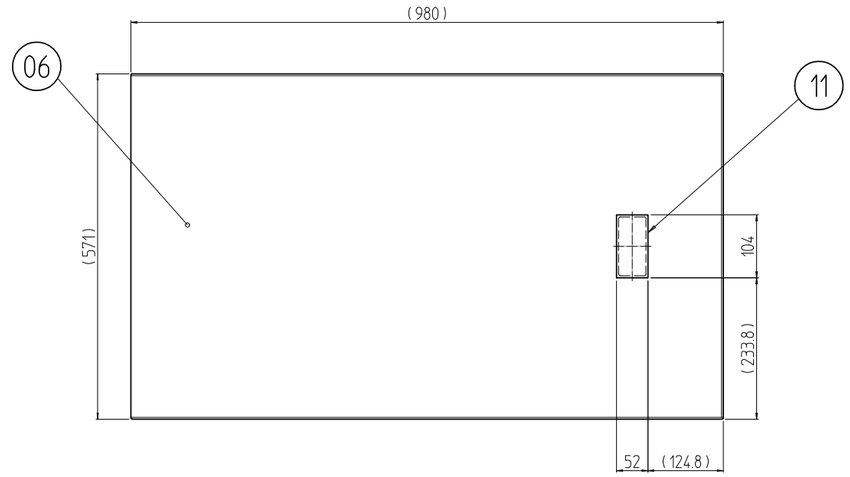

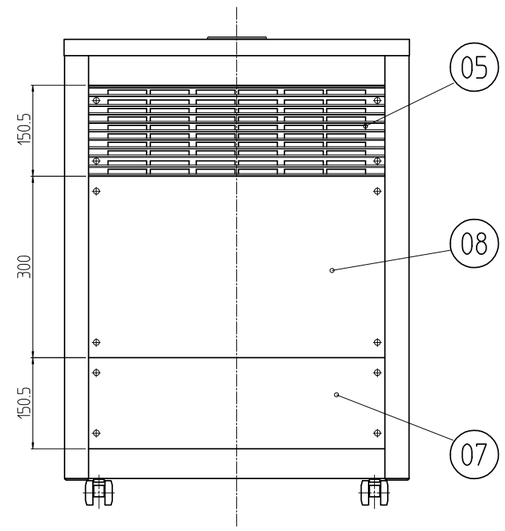

A-A

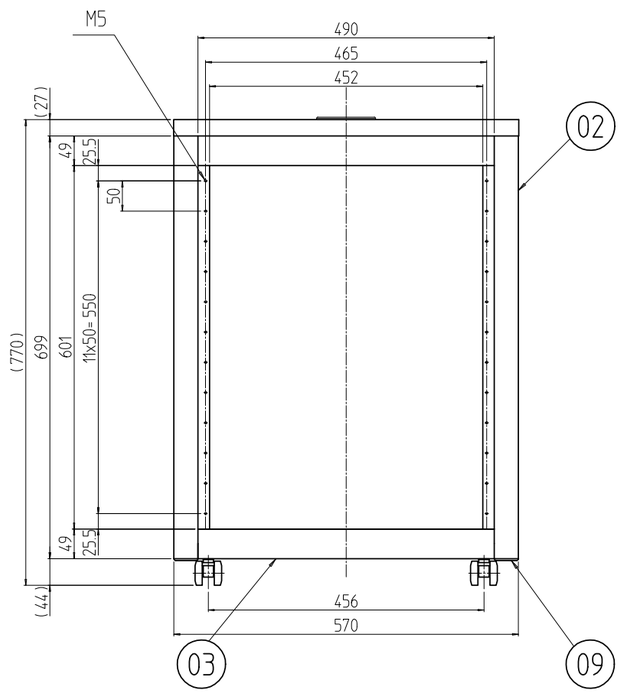

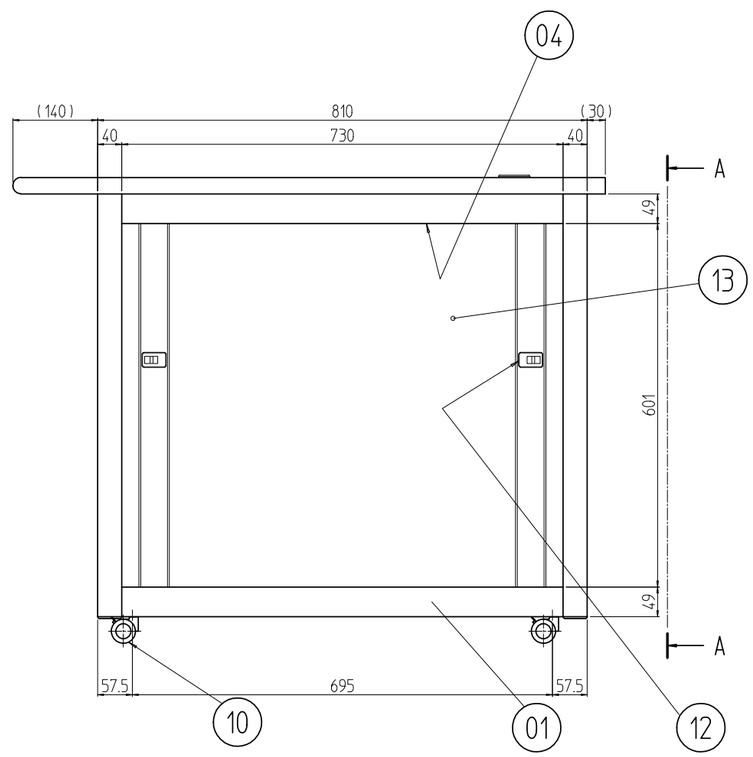

注1 型式の最後尾「##」は、塗装色を示す。
WG：「ホワイトグレイ」7.5Y7.4/0.8(25)メラミン塗装
BB：「ヴィクトリアブルー」4.0PB3.5/8.0(25)メラミン塗装
GG：「ライトグレイイッシュグリーン」7.5BG7/1.5(45)メラミン塗装
N7：「ペールグレイ」N7.5(25)メラミン塗装
N1：「ブラック」N1.0(25)メラミン塗装
YY：「アイボリー」5Y7/1(25)メラミン塗装

個数 QUANTITY	No.	図番 DRAWING No.	部品名 PART NAME	材質 MATERIAL	仕上 FINISH
2	13		側板 750-810	SPCC t0.8	注1
4	12		ワンタッチパネルファスナ	PP/POM SUS304WPB	「ブラック」
1	11		配線孔キャップ	ABS	「ホワイト」
4	10		Y型双輪キャスター	PA	「ブラック」
4	09		コーナーキャップ	ポリアセタール	「シルバーグレイ」
1	08		後板	カラーALP A1100P H14 t15	「シルバーS」
1	07		コネクタープレート150	A1050P t3.0	生地(片面ビニールコート)
1	06		テーブル 810C	150Uタイプ難燃3級パーティクルボード	デコラニット(株)「DKJ-8501S」
1	05		ベンチレーションパネル150-490	A6063SS T5	B2アルマイト
4	04		Dフレーム 810		
4	03		Wフレーム 570		
4	02		Hフレーム 0770		
2	01		トップ本体 570-810	SPCC t2.0/t3.2	「ブラック」N1.0(25)メラミン塗装

型式 MODEL RKD-770-81C##	単位 UNIT mm	設計 DESIGNED	検図 CHECKED	承認 APPROVED
	尺度 SCALE 1：10			
	出図			

IDEAL 摂津金属工業株式会社

図名 TITLE	外観寸法
品名 NAME	RKDデスクキャビネット
型式 MODEL	RKD-770-81C##
図番 DRAWING No.	RKND-012311