変更 REVISIONS			
回数 REV. MARK	日付 DATE	記事 CONTENTS	変更者 REVISED BY

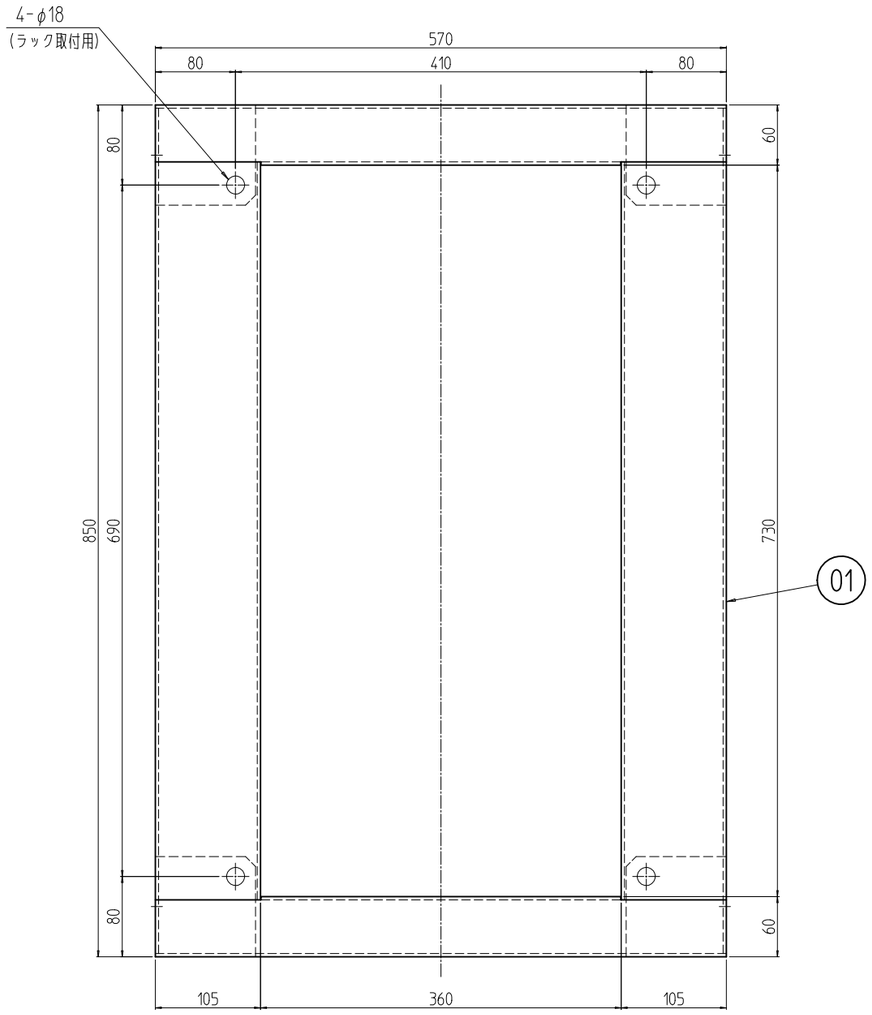

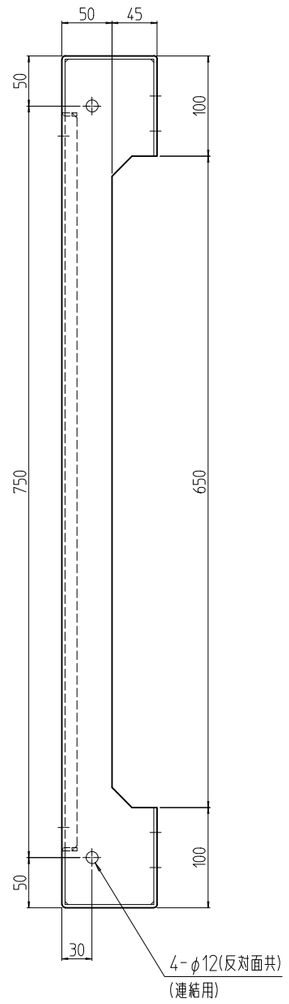

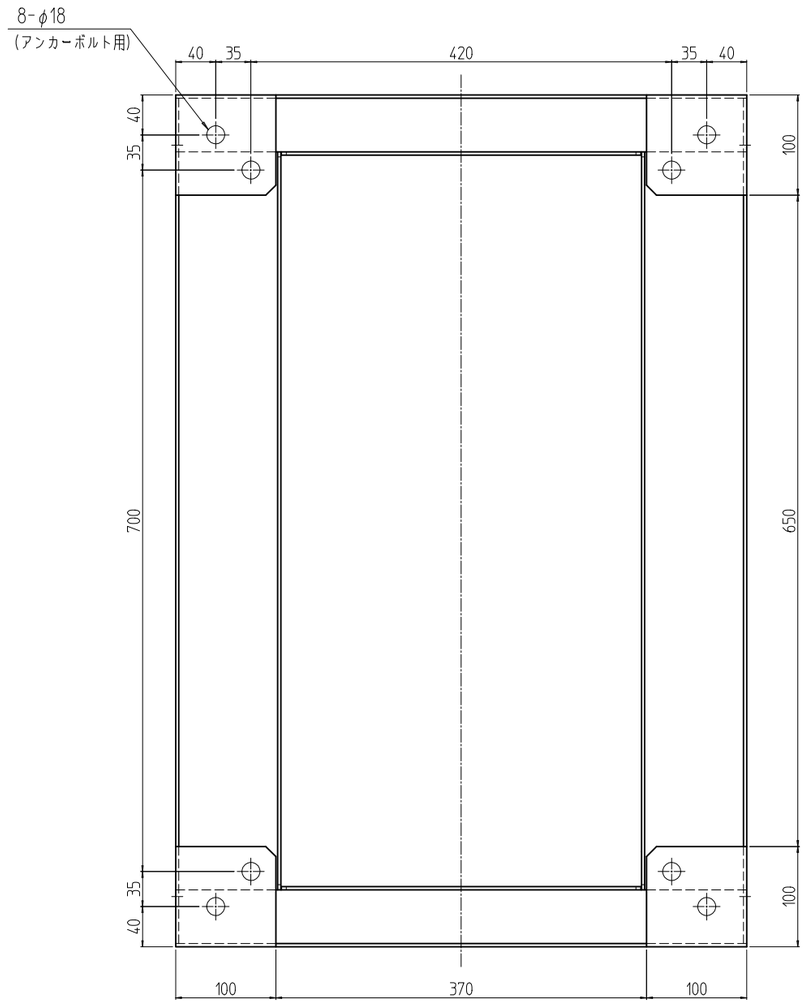

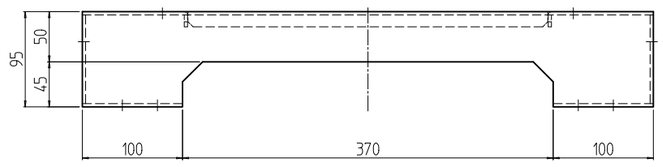

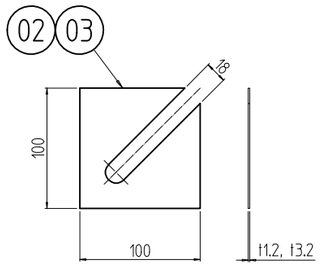

架台用ライナー詳細 (1 : 5)

個数 QUANTITY	No.	図番 DRAWING No.	部品名 PART NAME	材質 MATERIAL	仕上
8	03		架台用ライナー3.2	鋼板 t3.2	「ブラック」メラミン塗装
8	02		架台用ライナー1.2	鋼板 t1.2	
1	01		FDO板金架台571085	鋼板 t3.2	

単位 UNIT mm	設計 DESIGNED	検図 CHECKED	承認 APPROVED
尺度 SCALE 1 : 6			

図名 TITLE	外観寸法
品名 NAME	FDO 板金架台
型式 MODEL	FDO-571085PB
図番 DRAWING No.	FDO-601511

MODEL 型式 FDO-571085PB

出 図

SETTSU 摂津金属工業株式会社