| 変更 REVISIONS | | | |
|---|---|---|---|
| 回数 REV. MARK | 日付 DATE | 記事 CONTENTS | 変更者 REVISED BY |
| | | | |

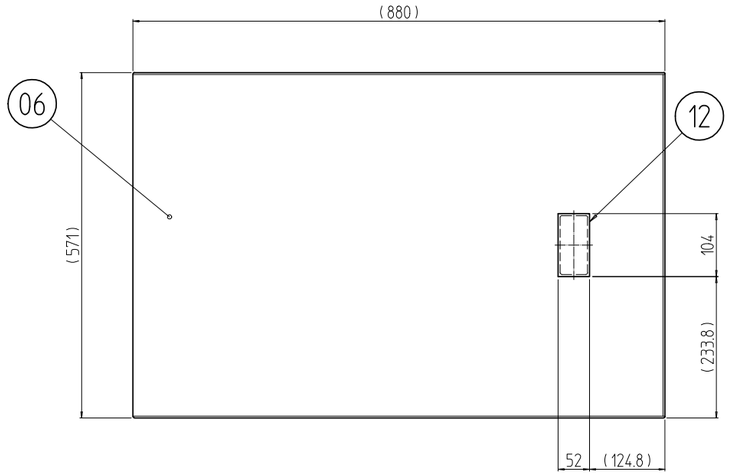


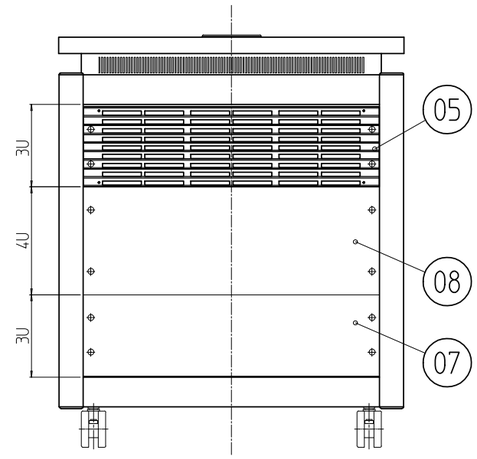


A-A

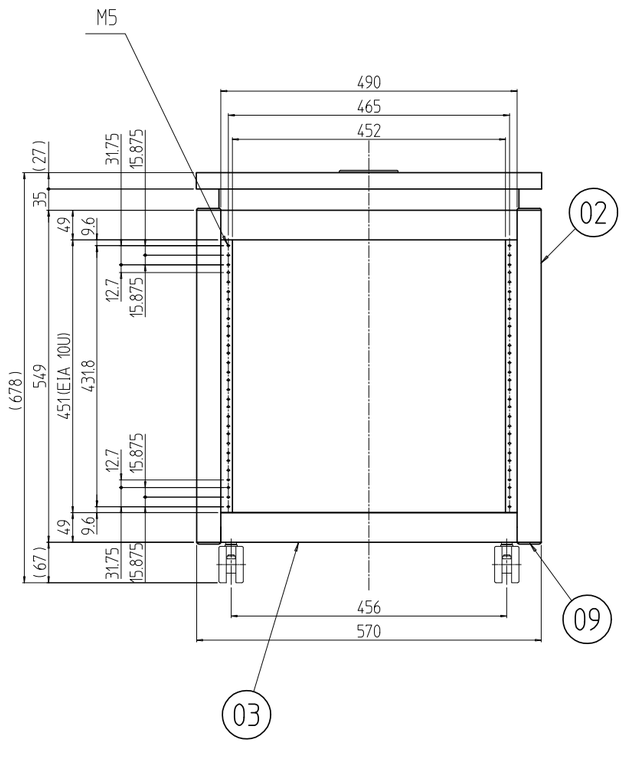


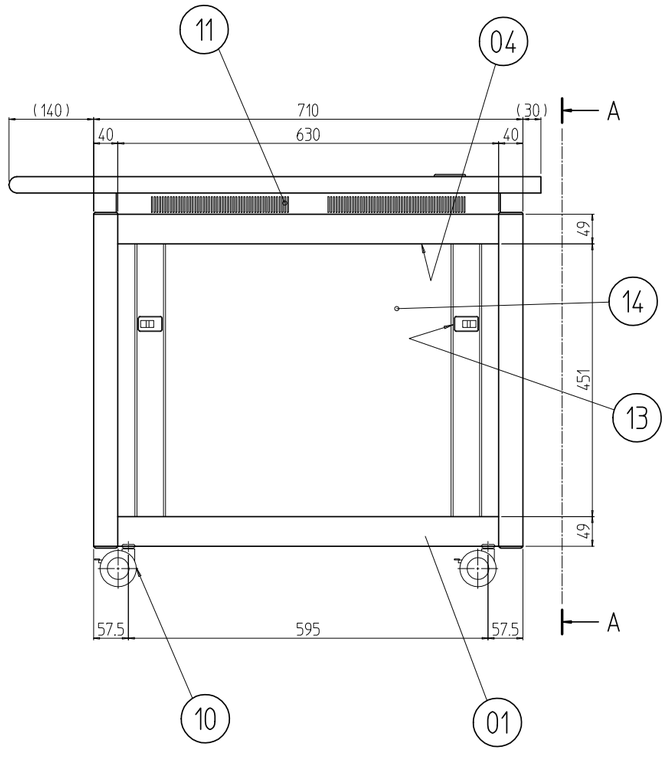


注1 型式の最後尾「##」は、塗装色を示す。
WG：「ホワイトグレイ」7.5Y7.4/0.8(25)メラミン塗装
BB：「ヴィクトリアブルー」4.0PB3.5/8.0(25)メラミン塗装
GG：「ライトグレイイッシュグリーン」7.5BG7/1.5(45)メラミン塗装
N7：「ペールグレイ」N7.5(25)メラミン塗装
N1：「ブラック」N1.0(25)メラミン塗装
YY：「アイボリー」5Y7/1(25)メラミン塗装

| 個数 QUANTITY | No. | 図番 DRAWING No. | 部品名 PART NAME | 材質 MATERIAL | 仕上 FINISH |
|---|---|---|---|---|---|
| 2 | 14 | | 側板 680-710 | SPCC t0.8 | 注1 |
| 4 | 13 | | ワンタッチパネルファスナ | PP/POM SUS304WPB | 「ブラック」 |
| 1 | 12 | | 配線孔キャップ | ABS | 「クリーム」 |
| 1 | 11 | | ベンチレーションハウス710 | SPCC t1.6 | 「ホワイト」 |
| 4 | 10 | | キャスタ | アルミ合金/PA | 「ブラック」 |
| 8 | 09 | | コーナーキャップ | ポリアセタール | 「シルバーグレイ」 |
| 1 | 08 | | 後板 177 | カラーALP A1100P H14 t1.5 | 「シルバーS」 |
| 1 | 07 | | コネクタープレート133 | A1050P t3.0 | 生地(片面ビニールコート) |
| 1 | 06 | | テーブル 710C | 150Uタイプ難燃3級 パーティクルボード | デコラニット(株)「DKJ-8501S」 |
| 1 | 05 | | ベンチレーションパネル133-490 | A6063SS T5 | B2アルマイト |
| 4 | 04 | | Dフレーム 710 | | |
| 4 | 03 | | Wフレーム 570 | | |
| 4 | 02 | | Hフレーム 0681 | | |
| 2 | 01 | | トップ本体 570-710 | SPCC t2.0/t3.2 | 「ブラック」N1.0(25)メラミン塗装 |

| | | | | |
|---|---|---|---|---|
| 単位 UNIT mm | 設計 DESIGNED | 検図 CHECKED | 承認 APPROVED | 図名 TITLE 外観寸法 |
| 尺度 SCALE 1 : 10 | | | | 品名 NAME RKDデスクキャビネット |
| 出図 | | | | 型式 MODEL RKD-681-71C## |
| IDEAL 摂津金属工業株式会社 | | | | 図番 DRAWING No. RKND-021211 |

型式 MODEL RKD-681-71C##